Honeywell

Honeywell Information Systems Italia

DSS 156 / 157 SUBSYSTEM

0896483 U
0896484 R
0896608 J
0896609 N

CONTROLLER SCHEMATICS

6

Honeywell

Honeywell Information Systems Italia

Honeywell

Honeywell Information Systems Italia

DSS 156/157 SUBSYSTEM

TABLE OF CONTENTS (T.O.C.)

VOLUME 6

This publication is applicable for those products having the following product codes :
. 0896484 R - 0896483 U - 0896608 J - 0896609 N

Schematics binder, 3 screw

Titlo window

T.O.C. P.N. 1/1 4.819.2.007.1

Schematics :

1	Major block diagram	78B103722			4.041.0.877.
	Intermediate block diagram	78B103723			4.041.0.878.
	Flow chart	78B103726			4.041.0.879.
	Timing chart	78B103727	F.C.O. Status Log - E.U.	GUD 040	4.041.0.880.
	General index	78A103151			4.041.0.881.
	Logic schematics	78B103724			4.041.0.882.
	Nomenclature list	78B103725			4.041.0.883.

815

1/5/1974

4.819.2.007.1

Honeywell

Honeywell Information Systems Italia

SOTTOSISTEMA DSS 156/157

INDICE DEL VOLUME 6

Questa pubblicazione è valida per i prodotti aventi i seguenti codici :
. 0896484 R - 0896483 U - 0896608 J - 0896609 N

Raccoglitore per schemi, 3 viti

Finestra

Indice 1/1 4.819.2.007.1

Schemi :

1	Schema a blocchi generale	78B103722			4.041.0.877.
	Schema a blocchi intermedio	78B103723			4.041.0.878.
	Flow chart	78B103726			4.041.0.879.
	Timing chart	78B103727	Evoluzione schemi U.E.	GUD 040	4.041.0.880.
	Indice generale	78A103151			4.041.0.881.
	Schema logico	78B103724			4.041.0.882.
	Nomenclature List	78B103725			4.041.0.883.

SCHEMATICS

Honeywell
Honeywell Information Systems Italia
Product Service

DENOMINAZIONE U.E. GOVERNO PER DSU167/157D-E
S.U. DESCRIPTION CONTROLLER FOR

EVOLUZIONE SCHEMI U.E.
F.C.O. DRAWING STATUS LOG

CODICE / CODE 0811016 W
Nº SERIE / SERIAL No.

SIGLA / NAME GUD 040 P. 2/8
DISTINTA SCHEMI / DRAWING LIST

DATA DI ESECUZ. O.M. / INSTALL. DATE F.C.O.		M101321	ZPG030809
O.M. / F.C.O. No.			
Nº SCHEMA / DRAWING No.			
78B103722 (1)	D		
" (2)	D		
78B103723 (1)	D		D
" (2)	D		
" (3)	D		
" (4)	D		
" (5)	D		
" (6)	D		
" (7)	D	C	D
" (8)	D		
" (9)	D		
" (10)	D		
" (11)	D		
" (12)	D		
" (13)	D		D
" (14)	D		
" (15)	D		
" (16)	D		
" (17)	D		
" (18)	D		
" (19)	D		
" (20)	D		
" (21)	D		D
" (22)	D		
" (23)	D		

DATA DI ESECUZ. O.M. / INSTALL. DATE F.C.O.		ZPG030809
O.M. / F.C.O. No.		
Nº SCHEMA / DRAWING No.		
78B103723 (24)	D	D
" (25)	D	
" (26)	D	
" (27)	D	
" (28)	D	D
" (29)	D	
" (30)	D	
" (31)	D	
" (32)	D	D
" (33)	D	D
78B103726 (1)	D	
" (2)	D	
" (3)	D	
" (4)	D	
" (5)	D	
" (6)	D	
" (7)	D	
" (8)	D	
" (9)	D	
" (10)	D	
" (11)	D	
" (12)	D	
" (13)	D	
" (14)	D	
" (15)	D	
" (16)	D	

Note: D = Disegno / Drawing
PL = Lista parti / Parts list

Honeywell Honeywell Information Systems Italia Product Service	DENOMINAZIONE U.E. GOVERNO PER DSU167/157D-E S.U. DESCRIPTION CONTROLLER FOR	EVOLUZIONE SCHEMI U.E. F.C.O. DRAWING STATUS LOG	CODICE CODE 0811016W	Nº SERIE SERIAL No.	SIGLA NAME GUD 040 P. 3/8 DISTINTA SCHEMI DRAWING LIST

DATA DI ESECUZ. O.M. / INSTALL. DATE F.C.O. / O.M. F.C.O. No. / Nº SCHEMA DRAWING No.		ZPG030809
78B103727 (1)	D	
" (2)	D	
" (3)	D	
" (4)	D	
" (5)	D	
" (6)	D	
" (7)	D	
" (8)	D	
" (9)	D	
" (10)	D	
" (11)	D	
" (12)	D	
" (13)	D	
" (14)	D	
" (15)	D	
" (16)	D	
" (17)	D	
" (18)	D	
" (19)	D	
" (20)	D	
" (21)	D	
" (22)	D	
78A103151 (1)	D	
" (2)	D	
" (3)	D	

DATA DI ESECUZ. O.M. / INSTALL. DATE F.C.O. / O.M. F.C.O. No. / Nº SCHEMA DRAWING No.		ZPG030809
78A103151 (4)	D	
" (5)	D	
" (6)	D	
" (7)	D	
" (8)	D	
" (9)	D	
" (10)	D	
" (11)	D	
" (12)	D	
" (13)	D	
" (14)	D	
" (15)	D	
" (16)	D	
" (17)	D	
" (18)	D	
" (19)	D	
" (20)	D	
" (21)	D	
" (22)	D	
" (23)	D	
" (24)	D	
" (25)	D	
" (26)	D	B
" (27)	D	
" (28)	D	
" (29)	D	

Note: D = Disegno / Drawing
PL = Lista parti / Parts list

Mod 0119 A

Honeywell Honeywell Information Systems Italia Product Service	DENOMINAZIONE U.E. GOVERNO PER DSU167/157D-E S.U. DESCRIPTION CONTROLLER FOR	EVOLUZIONE SCHEMI U.E. F.C.O. DRAWING STATUS LOG	CODICE / CODE D811018W Nº SERIE / SERIAL No.	SIGLA / NAME GUD040 DISTINTA SCHEMI / DRAWING LIST	P. 4/8

DATA DI ESECUZ. O.M. / INSTALL. DATE F.C.O.	O.M. / F.C.O. No.	Nº SCHEMA / DRAWING No.	
78A103151	(30)	D	
"	(31)	D	
"	(32)	D	
"	(33)	D	
"	(34)	D	
"	(35)	D	
"	(36)	D	
"	(37)	D	
"	(38)	D	
"	(39)	D	
"	(40)	D	
"	(41)	D	
"	(42)	D	
"	(43)	D	
"	(44)	D	
"	(45)	D	
"	(46)	D	
"	(47)	D	
"	(48)	D	
"	(49)	D	
"	(50)	D	
"	(51)	D	
"	(52)	D	
"	(53)	D	B
"	(54)	D	
"	(55)	D	

DATA DI ESECUZ. O.M. / INSTALL. DATE F.C.O.	O.M. / F.C.O. No.	Nº SCHEMA / DRAWING No.	
78A103151	(56)	D	
"	(57)	D	
"	(58)	D	
"	(59)	D	
"	(60)	D	
"	(61)	D	
"	(62)	D	B
"	(63)	D	
"	(64)	D	
"	(65)	D	
78B103724	(1)	D	F
"	(2)	D	
"	(3)	D	
"	(4)	D	
"	(5)	D	
"	(6)	D	
"	(7)	D	
"	(8)	D	
"	(9)	D	
"	(10)	D	
"	(11)	D	
"	(12)	D	
"	(13)	D	
"	(14)	D	
"	(15)	D	

Note: D = Disegno / Drawing
PL = Lista parti / Parts list

Honeywell Honeywell Information Systems Italia Product Service	DENOMINAZIONE U.E. GOVERNO PER DSU 167/157D-E S.U. DESCRIPTION CONTROLLER FOR	EVOLUZIONE SCHEMI U.E. F.C.O. DRAWING STATUS LOG	CODICE CODE 0811016W	Nº SERIE SERIAL No.	SIGLA NAME GUD040	P. 5/8 DISTINTA SCHEMI DRAWING LIST

DATA DI ESECUZ. O.M. / INSTALL. DATE F.C.O. — O.M. / F.C.O. No. — Nº SCHEMA / DRAWING No.			M101321	ZPG030809
78B103724	(16)	D		
"	(17)	D		
"	(18)	D		
"	(19)	D		
"	(20)	D		
"	(21)	D		
"	(22)	D		
"	(23)	D		
"	(24)	D		
"	(25)	D		F
"	(26)	D	D	F
"	(27)	D		
"	(28)	D		
"	(29)	D		F
"	(30)	D		
"	(31)	D		F
"	(32)	D		F
"	(33)	D		
"	(34)	D		
"	(35)	D		
"	(36)	D		
"	(37)	D		
"	(38)	D		
"	(39)	D		
"	(40)	D		
"	(41)	D		

DATA DI ESECUZ. O.M. / INSTALL. DATE F.C.O. — O.M. / F.C.O. No. — Nº SCHEMA / DRAWING No.			M101321	ZPG030809
78B103724	(42)	D		
"	(43)	D		
"	(44)	D		F
"	(45)	D		
"	(46)	D		
"	(47)	D		
"	(48)	D		
"	(49)	D		
"	(50)	D		
"	(51)	D		
"	(52)	D		F
"	(53)	D		
"	(54)	D		
"	(55)	D		
"	(56)	D		
"	(57)	D		
"	(58)	D		
"	(59)	D		
"	(60)	D		
"	(61)	D		
"	(62)	D		
"	(63)	D	D	F
"	(64)	D		F
"	(65)	D		
"	(66)	D		
"	(67)	D		

Note: D = Disegno / Drawing
PL = Lista parti / Parts list

Mod. 0118 A

Honeywell Honeywell Information Systems Italia *Product Service*	DENOMINAZIONE U.E. GOVERNO PER DSU167/157 D-E *S.U. DESCRIPTION* CONTROLLER FOR	EVOLUZIONE SCHEMI U.E. *F.C.O. DRAWING STATUS LOG*	CODICE / *CODE* 0811016W Nº SERIE / *SERIAL No.*	SIGLA / *NAME* GUD040 — P. 6/8 DISTINTA SCHEMI / *DRAWING LIST*

DATA DI ESECUZ. O.M. / *INSTALL. DATE F.C.O.*													
O. M. / *F.C.O. No.* — Nº SCHEMA / *DRAWING No.*													
78B103724 (68)	D												
" (69)	D												
" (70)	D												
" (71)	D												
" (72)	D												
" (73)	D												
" (74)	D												
" (75)	D												
" (76)	D												
" (79)	D												
" (78)	D												
" (79)	D												
" (80)	D												
" (81)	D												
" (82)	D												
" (83)	D												
" (84)	D												
" (85)	D												
" (86)	D												
" (87)	D												
" (88)	D												
" (89)	D												
" (90)	D												
" (91)	D												
" (92)	D												
" (93)	D												

DATA DI ESECUZ. O.M. / *INSTALL. DATE F.C.O.*													
O. M. / *F.C.O. No.* — Nº SCHEMA / *DRAWING No.*											H101321		ZRG0 30809
78B103724 (94)	D												F
" (95)	D												
" (96)	D												
" (97)	D												
" (98)	D												F
" (99)	D												F
" (100)	D												
" (101)	D												
" (102)	D												
" (103)	D												
" (104)	D												
" (105)	D												
" (106)	D												
" (107)	D												
" (108)	D												
" (109)	D												
" (110)	D										D		
" (111)	D												
" (112)	D												
" (113)	D												
" (114)	D												
" (115)	D												
" (116)	D												
" (117)	D												
" (118)	D												
" (119)	D												

Note: D = Disegno / Drawing
PL = Lista parti / Parts list

5/1974 | 4.041.0.881.1

Mod. 0118 A

Honeywell
Honeywell Informatica Systems Italia
Product Service

DENOMINAZIONE U.E. GOVERNO PER DSU167/157D-E
S.U. DESCRIPTION CONTROLLER FOR

EVOLUZIONE SCHEMI U.E.
F.C.O. DRAWING STATUS LOG

CODICE / CODE 0811016W
Nº SERIE / SERIAL No.

SIGLA / NAME GUD 040 — P. 7/8
DISTINTA SCHEMI / DRAWING LIST

DATA DI ESECUZ. O.M. / INSTALL. DATE F.C.O.			
O. M. / F.C.O. No.		M101321	ZRG030889
Nº SCHEMA / DRAWING No.			
78B103724 (120)	D	D	
" (121)	D		F
" (122)	D		F
" (123)	D		
" (124)	D		
" (125)	D		
" (126)	D		
" (127)	D		
" (128)	D		F
" (129)	D		F
" (130)	D		
" (131)	D		F
" (132)	D		
" (133)	D	D	
" (134)	D		
" (135)	D		
" (136)	D		
" (137)	D		
" (138)	D		
" (139)	D		
" (140)	D		
" (141)	D		
" (142)	D		
" (143)	D		
" (144)	D		
" (145)	D		

DATA DI ESECUZ. O.M. / INSTALL. DATE F.C.O.		
O. M. / F.C.O. No.		ZRG030889
Nº SCHEMA / DRAWING No.		
78B103724 (146)	D	
" (147)	D	
" (148)	D	
" (149)	D	
" (150)	D	
" (151)	D	
" (152)	D	
" (153)	D	
" (154)	D	
" (155)	D	F
" (156)	D	F
" (157)	D	
" (158)	D	
" (159)	D	
" (160)	D	
" (161)	D	
" (162)	D	
" (163)	D	
" (164)	D	
" (165)	D	
" (166)	D	
" (167)	D	
" (168)	D	
" (169)	D	
" (170)	D	
" (171)	D	F

Note: D = Disegno / Drawing
PL = Lista parti / Parts list

Honeywell Honeywell Information Systems Italia Product Service	DENOMINAZIONE U.E. GOVERNO PER S.U. DESCRIPTION CONTROLLER FOR DSU167/157D-E	EVOLUZIONE SCHEMI U.E. F.C.O. DRAWING STATUS LOG	CODICE CODE 0811016W	N° SERIE SERIAL No.	SIGLA NAME GVD 040 P. 8/8 DISTINTA SCHEMI DRAWING LIST

DATA DI ESECUZ. O.M. / INSTALL: DATE F.C.O. / O.M. F.C.O. No. / N° SCHEMA DRAWING No.		ZPG 21438 N.R.	ZPG 30809
78B103724(172)	D		
" (173)	D		
" (174)	D		
" (175)	D	E	
" (176)	D		
" (177)	D		
" (178)	D		
" (179)	D		
" (180)	D		
" (181)	D		F
" (182)	D		
" (183)	D		F
" (184)	D		F
" (185)	D		F
" (186)	D		F
78B103725(1)	D		
" (2)	D		
" (3)	D		
" (4)	D		
" (5)	D		
" (6)	D		
" (7)	D		
" (8)	D		
" (9)	D		

DATA DI ESECUZ. O.M. / INSTALL. DATE F.C.O. / O.M. F.C.O. No. / N° SCHEMA DRAWING No.

Note: D = Disegno / Drawing
PL = Lista parti / Parts list
N.R. = Non Retroattivo / Not Retrofit

Mod. 0118 A

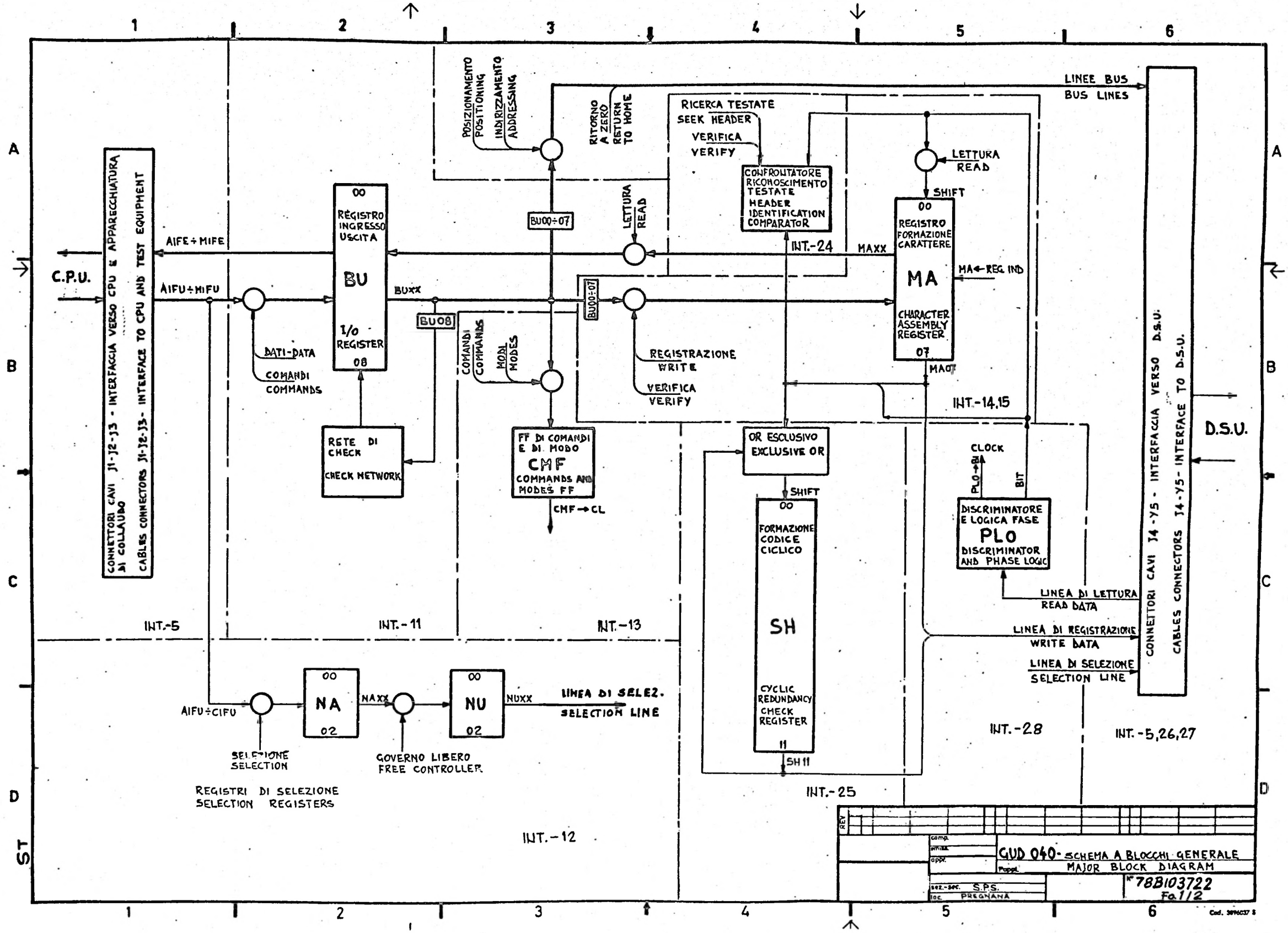

C.P.U.
CONNETTORI CAVI J1-J2-J3 - INTERFACCIA VERSO CPU E APPARECCHIATURA DI COLLAUDO
CABLES CONNECTORS J1-J2-J3- INTERFACE TO CPU AND TEST EQUIPMENT
AIFE÷MIFE
AIFU÷MIFU
DATI-DATA
COMANDI
COMMANDS
00
REGISTRO INGRESSO USCITA
BU
I/O REGISTER
08
BUXX
BU08
RETE DI CHECK
CHECK NETWORK
POSIZIONAMENTO
POSITIONING
INDIRIZZAMENTO
ADDRESSING
RITORNO A ZERO
RETURN TO HOME
BU00÷07
LETTURA
READ
COMANDI
COMMANDS
MODI
MODES
FF DI COMANDI E DI MODO
CMF
COMMANDS AND MODES FF
CMF→CL
RICERCA TESTATE
SEEK HEADER
VERIFICA
VERIFY
CONFRONTATORE RICONOSCIMENTO TESTATE
HEADER IDENTIFICATION COMPARATOR
INT.-24
MAXX
REGISTRAZIONE
WRITE
VERIFICA
VERIFY
LETTURA
READ
SHIFT
00
REGISTRO FORMAZIONE CARATTERE
MA
CHARACTER ASSEMBLY REGISTER
07
MA←REG IND
MA07
INT.-14,15
OR ESCLUSIVO
EXCLUSIVE OR
SHIFT
00
FORMAZIONE CODICE CICLICO
SH
CYCLIC REDUNDANCY CHECK REGISTER
11
SH11
INT.-25
CLOCK
PLO→BI
BIT
DISCRIMINATORE E LOGICA FASE
PLO
DISCRIMINATOR AND PHASE LOGIC
LINEA DI LETTURA
READ DATA
LINEA DI REGISTRAZIONE
WRITE DATA
LINEA DI SELEZIONE
SELECTION LINE
INT.-28
INT.-5,26,27
LINEE BUS
BUS LINES
CONNETTORI CAVI J4-Y5 - INTERFACCIA VERSO D.S.U.
CABLES CONNECTORS J4-Y5- INTERFACE TO D.S.U.
D.S.U.
INT.-5
INT.-11
INT.-13
AIFU÷CIFU
00
NA
02
NAXX
00
NU
02
NUXX
LINEA DI SELEZ.
SELECTION LINE
SELEZIONE
SELECTION
GOVERNO LIBERO
FREE CONTROLLER
REGISTRI DI SELEZIONE
SELECTION REGISTERS
INT.-12
REV
comp.
emiss.
appr.
GUD 040- SCHEMA A BLOCCHI GENERALE
MAJOR BLOCK DIAGRAM
Pappl.
sez.-sec. S.P.S.
loc. PREGNANA
78B103722
Fo.1/2

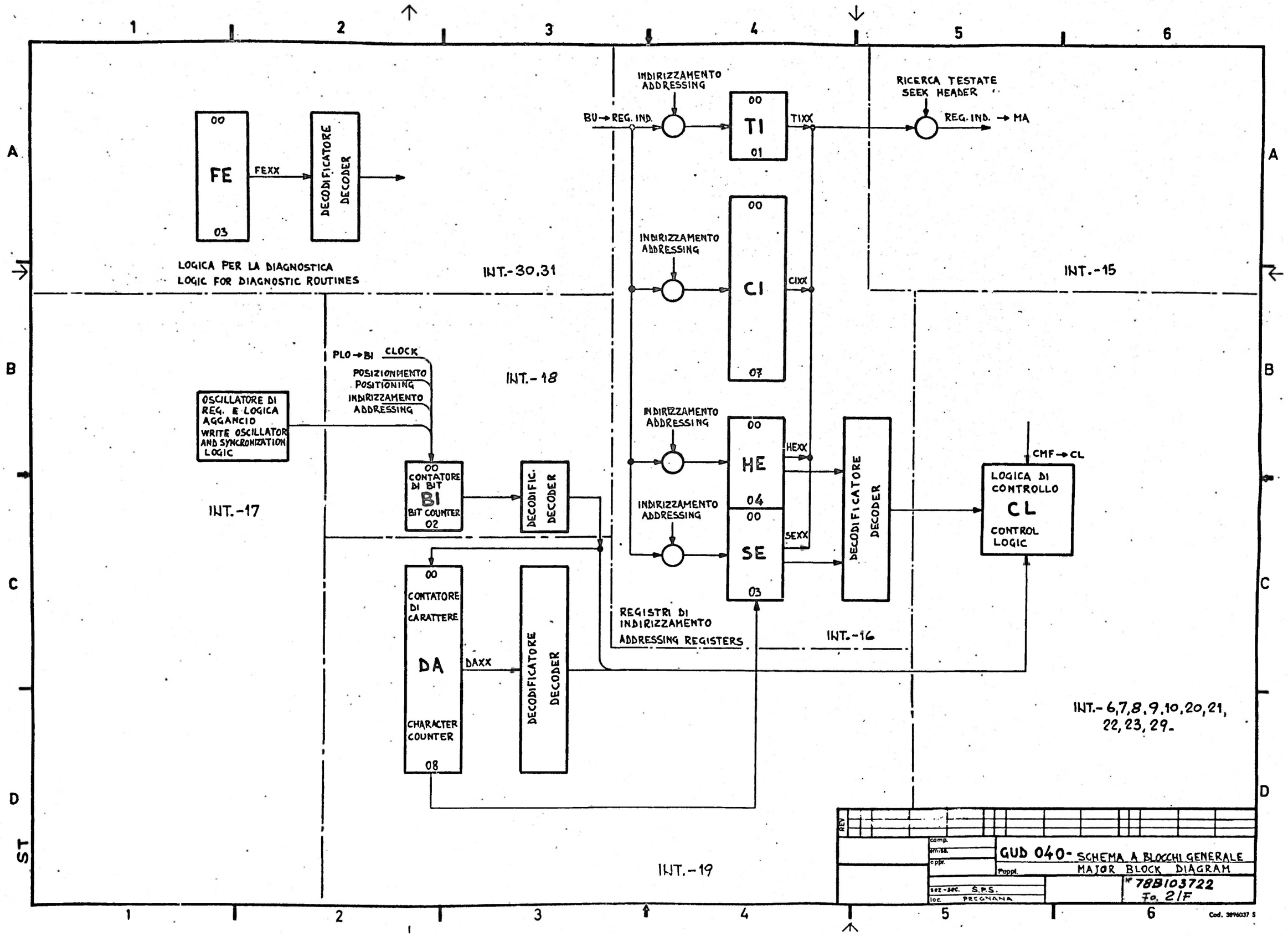
FE
00
03
FEXX
DECODIFICATORE
DECODER
LOGICA PER LA DIAGNOSTICA
LOGIC FOR DIAGNOSTIC ROUTINES
INT.-30,31
INDIRIZZAMENTO
ADDRESSING
BU→REG. IND.
TI
TIXX
RICERCA TESTATE
SEEK HEADER
REG. IND. → MA
CI
CIXX
INT.-15
PLO→BI
CLOCK
POSIZIONAMENTO
POSITIONING
INDIRIZZAMENTO
ADDRESSING
INT.-18
OSCILLATORE DI
REG. E LOGICA
AGGANCIO
WRITE OSCILLATOR
AND SYNCRONIZATION
LOGIC
INT.-17
CONTATORE
DI BIT
BI
BIT COUNTER
02
DECODIFIC.
DECODER
HE
04
SE
03
HEXX
SEXX
CMF→CL
LOGICA DI
CONTROLLO
CL
CONTROL
LOGIC
CONTATORE
DI
CARATTERE
DA
CHARACTER
COUNTER
08
DAXX
REGISTRI DI
INDIRIZZAMENTO
ADDRESSING REGISTERS
INT.-16
INT.-6,7,8,9,10,20,21,
22,23,29.
INT.-19
REV
comp.
emiss.
appr.
Suppl.
GUD 040- SCHEMA A BLOCCHI GENERALE
MAJOR BLOCK DIAGRAM
sez.-sec. S.P.S.
loc. PREGNANA
N° 78B103722
Fo. 21F
Cod. 3896037 S

Honeywell

Honeywell Information Systems Italia

REV.	ORD. APPL.	DATA A	DATA M	DATA G	APPROVATO	Fo. DIS. 1	2	3	4	5	6	7	8	9	10	11	12	13	14	15	16	17	18	19
A	C.O. M100827	71	03	16		A	A	A	A	A	A	A	A	A	A	A	A	A	A	A	A	A	A	A
B	CO M100969	71	06	15								B												
C	C.O. M101321	72	06	12								C												
D	ZPG030809	73	11	26		D						D						D						

IL LIVELLO DI MODIFICA CONTINUA SU FOGLIO

N.B. IL LIVELLO DI MODIFICA DI OGNI PAGINA O GRUPPO RISULTA DALL' ULTIMA POSIZIONE OCCUPATA NELLA RELATIVA COLONNA

DESCRIZIONE: SCHEMA BLOCCHI INTERMEDIO

COMPILATO

APPROVATO

LIVELLO DI MODIFICA PER PL & DIS. 78B103723 | PAG. 1/2 | REV. D

Cod 18V6112L DIST 68 10.30

Honeywell

Honeywell Information Systems Italia

REV.	ORD. APPL.	DATA A	DATA M	DATA G	APPROVATO	Fo. dis. 20	21	22	23	24	25	26	27	28	29	30	31	32	33
A	C.O. M100827	71	03	16		A	A	A	A	A	A	A	A	A	A	A	A	A	
D	ZPG030809	73	11	26			D			D				D				D	D

IL LIVELLO DI MODIFICA CONTINUA SU FOGLIO

N.B. IL LIVELLO DI MODIFICA DI OGNI PAGINA O GRUPPO RISULTA DALL' ULTIMA POSIZIONE OCCUPATA NELLA RELATIVA COLONNA

DESCRIZIONE: SCHEMA A BLOCCHI INTERMEDIO

COMPILATO

APPROVATO

LIVELLO DI MODIFICA PER PL & DIS. 78B103723 | PAG. 2/F | REV. D

DIST

NOTE PER L'INTERPRETAZIONE DEGLI SCHEMI A BLOCCHI INTERMEDI

1) LE DESINENZE DEI NOMI DEI SEGNALI SONO SOLO INDICATIVE E POSSONO NON CORRISPONDERE A QUELLE SUI LOGICI COSTRUTTIVI

2) NON VENGONO INDICATI I RIFERIMENTI DI DESTINAZIONE PER I SEGNALI CON PIÙ DI CINQUE UTILIZZAZIONI

3) ESEMPI PER L'INTERPRETAZIONE DEI SEGNALI :

   a) DA00/08 INDICA I BIT 0,.....8 DEL REGISTRO "DA"
   b) AIFE/LIFE INDICA L'INSIEME DEI BIT DEL CANALE DISTRIBUTORE

4) I SEGNALI I CUI NOMI INIZIANO CON LA LETTERA "X" SONO UTILIZZATI ESCLUSIVAMENTE PER IL COLLAUDO E SONO CONTRASSEGNATI CON (C)

NOTES FOR THE INTERPRETATION OF THE INTERMEDIATE BLOCK DIAGRAM

1) THE ENDINGS OF THE NAME OF THE SIGNALS ARE ONLY INDICATIVE AND MAY NOT CORRESPOND TO THE ONES OF THE LOGICS

2) THERE ARE NO REFERENCE OF DESTINATION FOR THE SIGNALS WITH MORE THAN FIVE APPLICATIONS

3) EXAMPLES FOR THE SIGNALS INTERPRETATION :

   a) DA00/08 INDICATES THE BITS 0,.....8 OF REGISTER "DA"
   b) AIFE/LIFE INDICATES THE ASSEMBLY OF THE BITS OF THE OUTPUT CHANNEL.

4) THE SIGNALS WHOSE NAMES START WITH THE LETTER "X" ARE USED EXCLUSIVELY FOR TESTING AND ARE LABELED WITH (C)

SIMBOLO SUGLI INTERMEDI
SYMBOL ON THE INTERMEDIATES

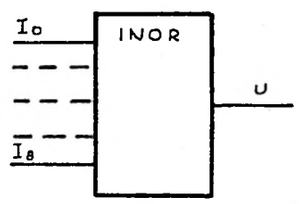

CORRISPONDENZA SUI LOGICI
REFERENCE ON THE LOGICS

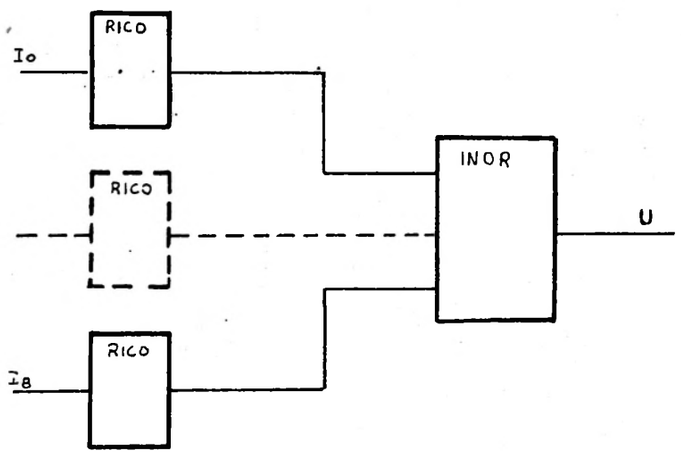

RICEVE I SEGNALI DI INTERRUZIONE DALLE UD. NE FA L'OR E LO TRASMETTE AL C.P.U.

IT RECEIVES THE INTERRUPTTER SIGNALS FROM THE D.S.U. IT MAKES THEIR OR AND TRASMITS IT TO THE C.P.U.

CHAPTER 001	SCHEMA A BLOCCHI INTERMEDIO INTERMEDIATE BLOCK DIAGRAM	
	GUD 040	N° 78B103723 D N° 1/33

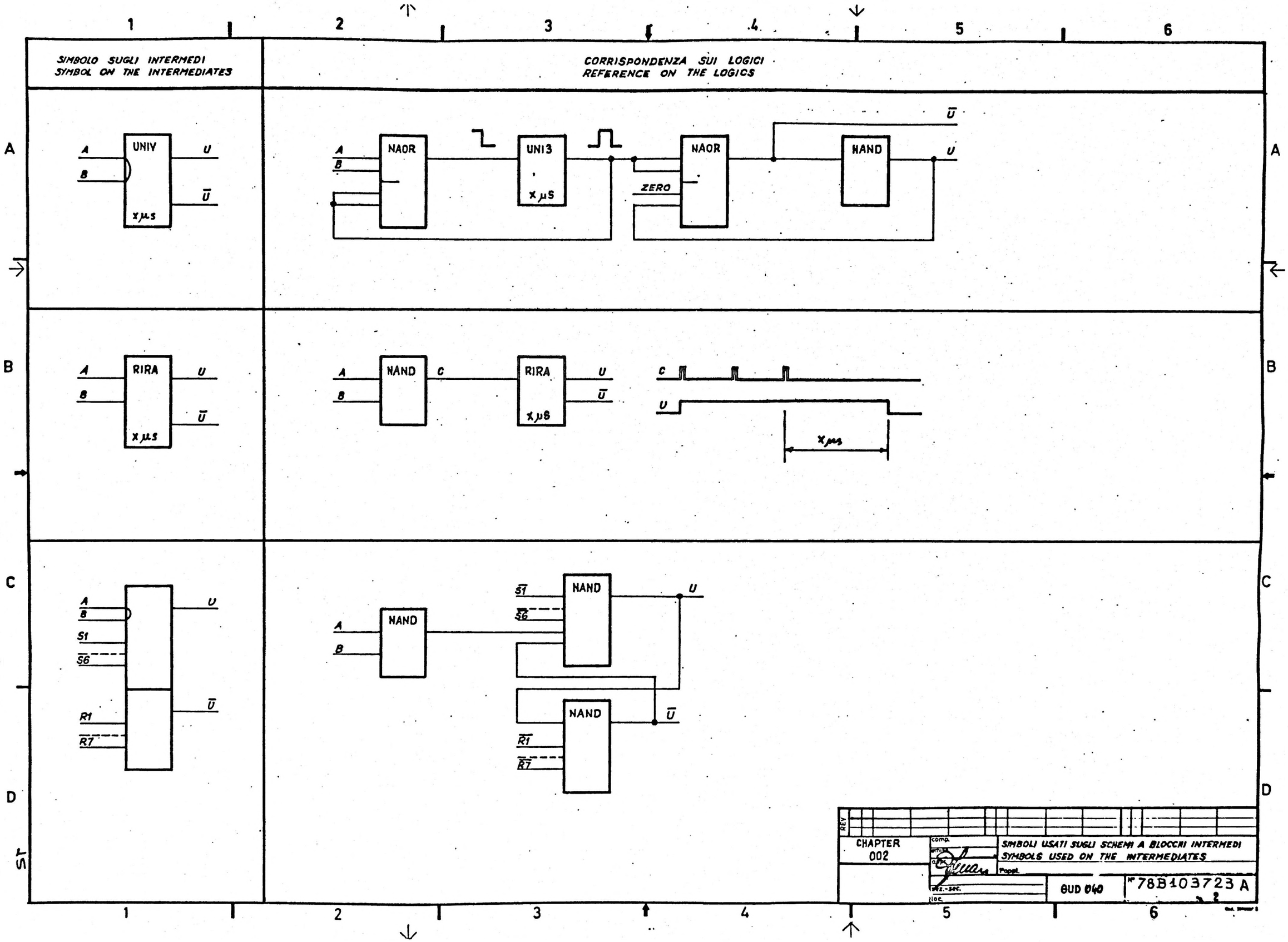
SIMBOLO SUGLI INTERMEDI
SYMBOL ON THE INTERMEDIATES
CORRISPONDENZA SUI LOGICI
REFERENCE ON THE LOGICS
UNIV
NAOR
UNI3
NAOR
ZERO
NAND
RIRA
NAND
RIRA
NAND
NAND
NAND
CHAPTER
002
SIMBOLI USATI SUGLI SCHEMI A BLOCCHI INTERMEDI
SYMBOLS USED ON THE INTERMEDIATES
GUD 040
78B103723 A

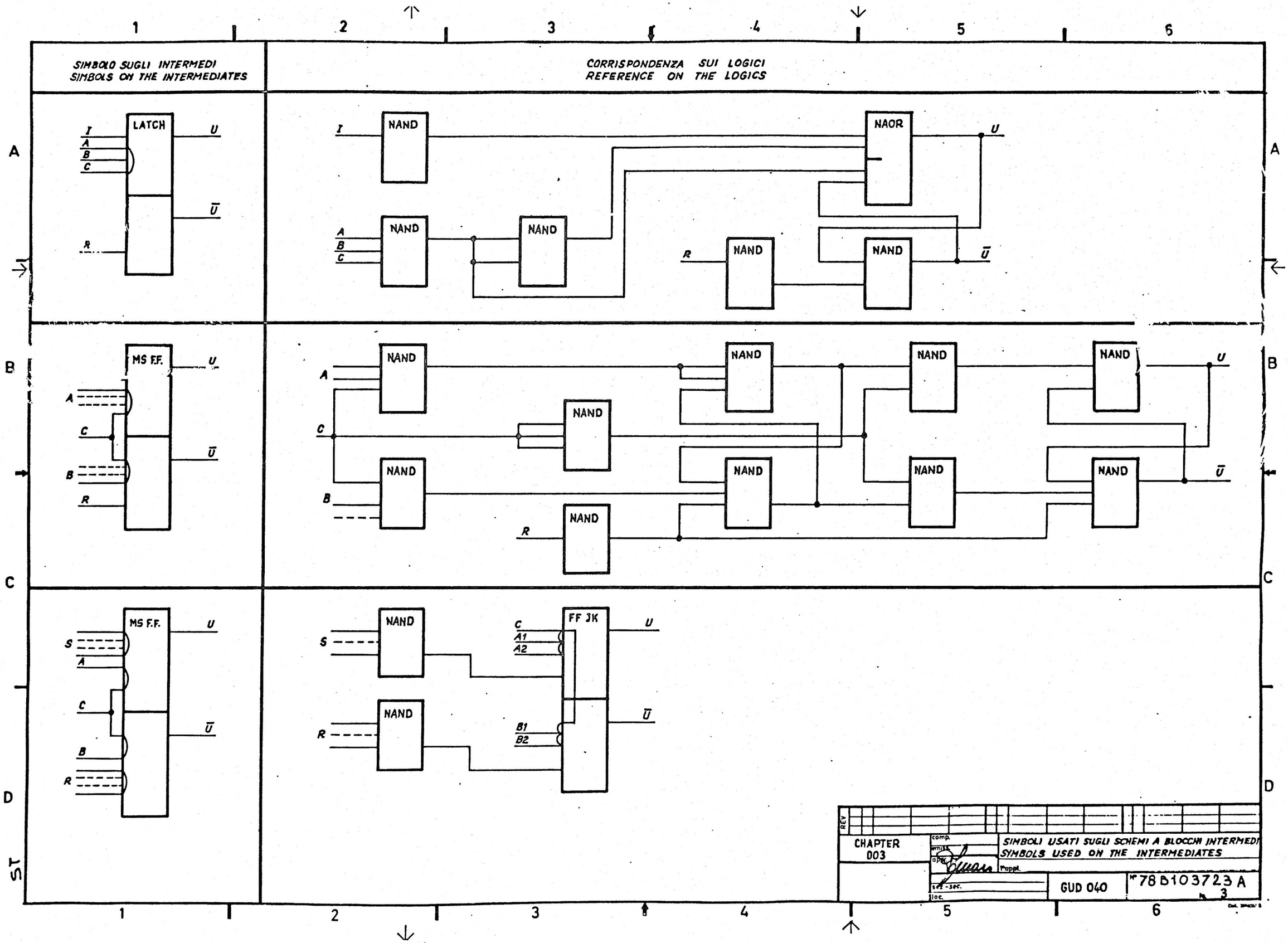
SIMBOLO SUGLI INTERMEDI
SIMBOLS ON THE INTERMEDIATES
CORRISPONDENZA SUI LOGICI
REFERENCE ON THE LOGICS
LATCH
NAND
NAOR
MS F.F.
FF JK
CHAPTER 003
SIMBOLI USATI SUGLI SCHEMI A BLOCCHI INTERMEDI
SYMBOLS USED ON THE INTERMEDIATES
GUD 040
78B103723 A
3

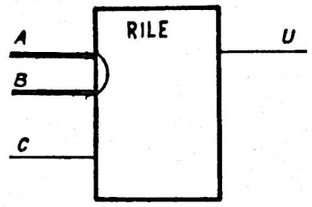

RICEVITORE DI INTERFACCIA DEI DATI LETTI
INTERFACE RECEIVER READ DATA

A = DATI LETTI DA UD
READ DATA FROM D.S.U.

B = SELEZIONE UNITÀ DISCO
MUDULE SELECT

C = ABILITAZIONE
ENABLE

U = USCITA
OUTPUT

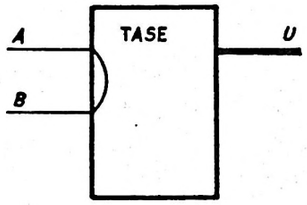

TRASMETTITORE DI INTERFACCIA DEI DATI DA REGISTRARE
WRITE DATA INTERFACE TRANSMITTER

U = AB = DATI DA REGISTRARE
WRITE DATA

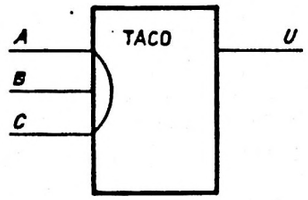

TRASMETTITORE DI INTERFACCIA DA GOVERNO A UD
INTERFACE TRANSMITTER FROM CONTROLLER TO D.S.U.

U = A·B·C

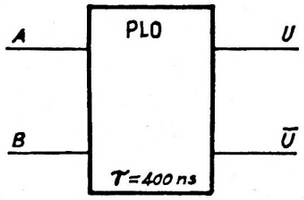

OSCILLATORE A FREQUENZA VARIABILE CON PERIODO MEDIO τ = 400 nS
VARIABLE FREQUENCY OSCILLATOR WITH AVERAGE PERIOD τ = 400 ns

A = ABILITAZIONE
ENABLE

B = BIT LETTURA SERIALIZZATA
BIT OF SERIAL READING

U = USCITA
OUTPUT

REV		
CHAPTER 004	comp. / emiss. / appr.	SIMBOLI USATI SUGLI SCHEMI A BLOCCHI INTERMEDI SYMBOLS USED ON THE INTERMEDIATES
	sez.-sec. / loc.	Pappl.
	GUD 040	78B103723A
		4

UC — ch 101

INTERFACCIA INTERFACE	GUD 040
(1) AIFUT/MIFUT AEBET CAGUT FINUT PU00T TU10T TU20T TU30T VICUT	AIFU/MIFU AEBE (008-A1) (013-A2) CAGU FINU PU00 TU10 (011-C3) TU20 (011-A1) TU30 (007-B5) VICU
(1) NU30T NU20T AIFET/LIFET MIFET EGOLT CAPET ERCAT TESET FINET FISET MARET NU10T PE00T SECOT SEGET IGOLT TE10T TE20T TE30T MATET MAPET INEST	(020-B4) OOBI (034-B6) OODI (035-B3) AIFE/LIFE (012-A6) CESA (007-B2) EGOL (007-A4) ERCO (007-A6) ERCA (UD) SEIN (006-A5) FINE (006-C4) FISE (008-B3) MARE (028-C5) NOZE (008-B5) PEOO (008-B3) SECO (007-C4) SEGE (007-C2) TIDI (010-B5) TE10R (011-C6) TE20 (011-B5) TE30 (018-A4) 04TE (013-B5) DRNUN (031-B6) INES

UD — ch 100

GUD 040	INTERFACCIA INTERFACE	DESCRIZIONE DESCRIPTION
(030) ABUO/7 (031-B2) POLI PORI-ERALN-BOTAN (031-B2) PORE (031-A2) POTI (013-A4) NU00/03 RADA-USPA	BUSOU/7U SECIU (031-A5) SERIU SEDIU SETIU NU00U/03U (031-C4) VRIOU/8U (3)	DRIVE BUSO/7 SET CILINDER TAG SET CONTROL TAG SET DIFFERENCE TAG SET HEAD AND DIRECTION TAG CONTROL SELECT 0/3 WRITE DATA
OFLI (008-C3) INDE (031-D4) FICI (006-B2) SEIN (008-A2) REDI (008-A2) UNSA (008-B3) MOSO/8 (032-C5) INTO/8 (031-B5) BILE	OFLIU INDEU FICIU SEINU REDIU UNSAU MOSOU/8U INTOU/8U LEOOU/8U (032-C5) (4)	SELECTED ON LINE SELECTED INDEX SELECTED END OF CILINDER SELECTED SEEK INCOMPLETE SELECTED DRIVE READY SELECTED DRIVE UNSAFE SELECTED MODOLE SEEK COMPLETE READ DATA

AL — ch 100

ALIMENTATORE POWER SUPPLY	GUD 040
(1) SGALA (5) ALER	(008-A2) SGAL (007-B2) ERAL

RELAZIONE TRA LE LINEE BUS E LE LINEE TAG UD
RELATION BETWEEN BUS AND TAG LINES D.S.U.

DRIVE BUS LINES	TAG LINES			
	SECIU	SEDIU	SERIU	SETIU
BUS7U	1*	$\overline{1}$	HEAD ADV	1
BUS6U	2*	$\overline{2}$	RETURN 00	2
BUS5U	4*	$\overline{4}$	HEAD SET	4
BUS4U	8*	$\overline{8}$	ERASE GATE	8
BUS3U	16*	$\overline{16}$	RESETHEAD	10
BUS2U	32*	$\overline{32}$	START SEEK	
BUS1U	64*	$\overline{64}$	READ GATE	
BUS0U	128*	$\overline{128}$	WRITE GATE	FORWARD

* NON USATO NEL GUD 040
NOT USED IN GUD 040

NOTE :
1) „0" ≡ +5V ; „1" ≡ 0V
2) „0" ≡ +Q ; „1" ≡ −Q
3) „0" ≡ +L ; „1" ≡ −L
4) „0" ≡ −L ; „1" ≡ +L
5) „0" ≡ +10V ; „1" ≡ 0V

	MAX	MIN
+Q	+2,3V	+2.0V
−Q	−1,9V	−1.2V
+L	+4.2V	+3.0V
−L	−0,45V	0.0V

REV		
CHAPTER 005	comp. / emiss. / app. / sez-sec. / loc.	SCHEMA A BLOCCHI INTERMEDIO INTERMEDIATE BLOCK DIAGRAM Fappl.
	GUD 040	N° 78B103723 A Fg. 5

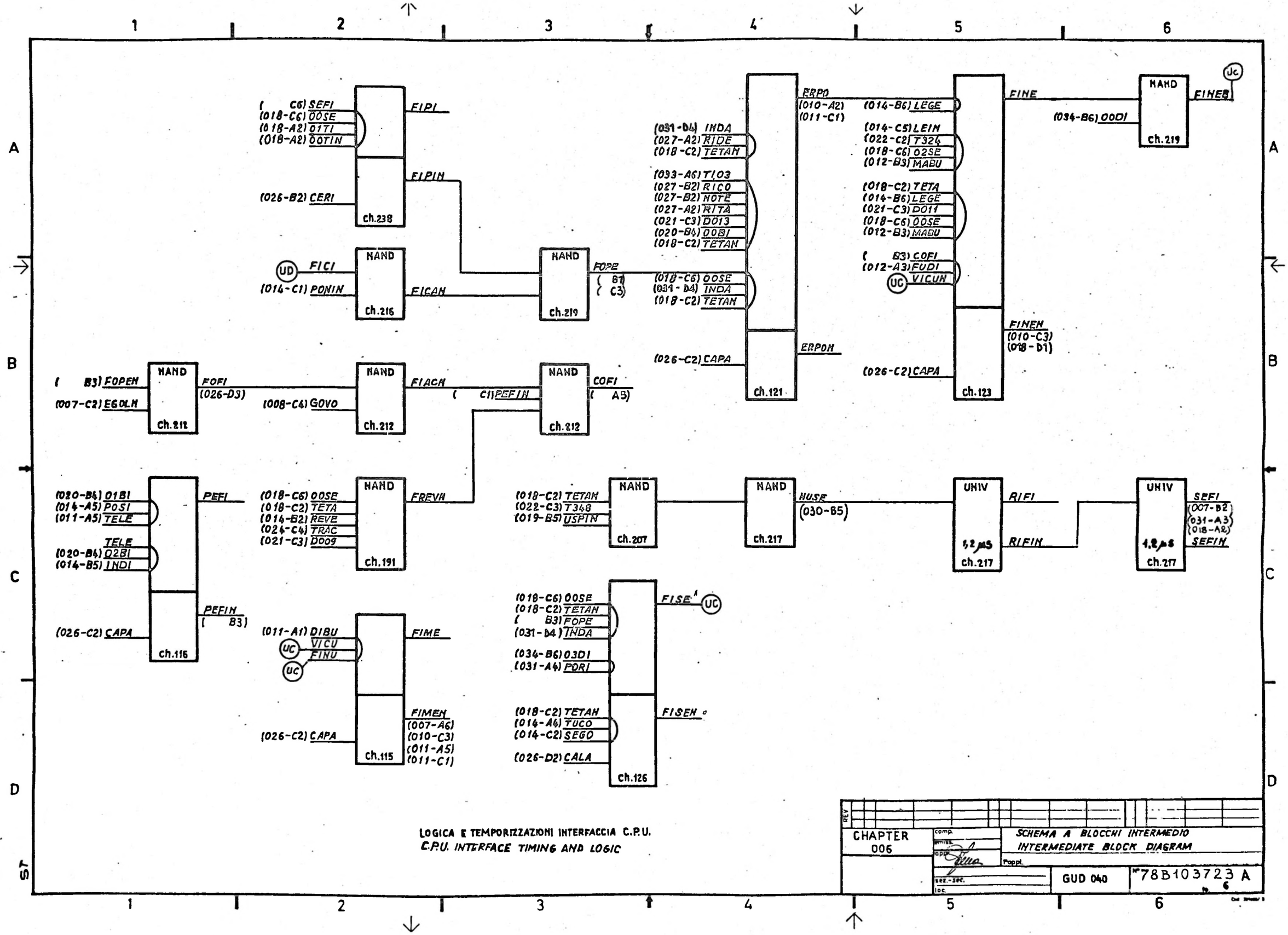

LOGICA E TEMPORIZZAZIONI INTERFACCIA C.P.U.

C.P.U. INTERFACE TIMING AND LOGIC

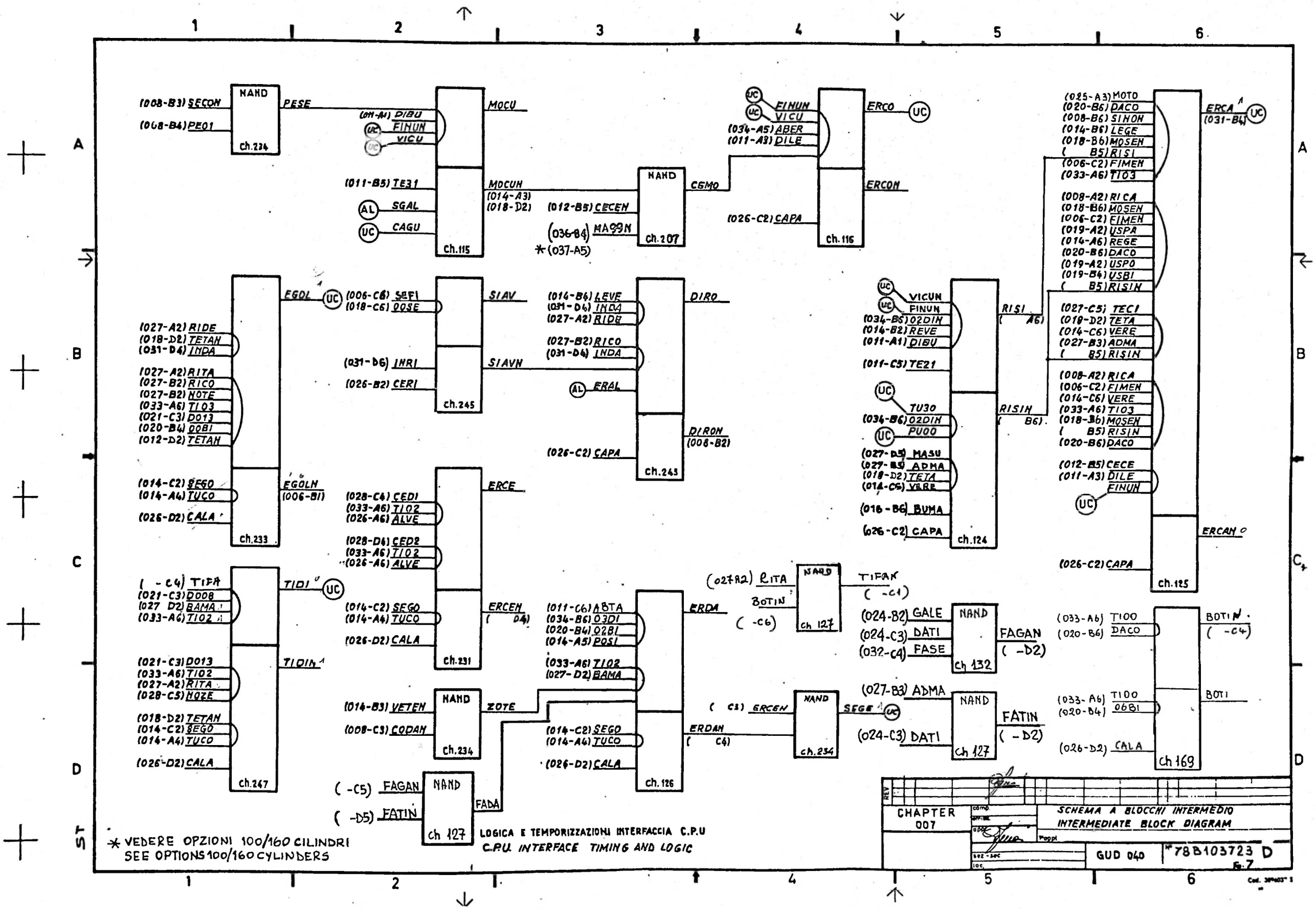
NAND ch.234
(008-B3) SECON
(008-B4) PE01
PESE
(011-A1) DIBU
FINUN
VICU
MOCU
(011-B5) TE31
SGAL
CAGU
Ch.115
MOCUN
(014-A3)
(018-D2)
(012-B5) CECEN
(036-B4) MA99N
*(037-A5)
NAND ch.207
CGMO
FINUN
VICU
(034-A5) ABER
(011-A3) DILE
ERCO
ERCON
(026-C2) CAPA
ch.116
(025-A3) MOTO
(020-B6) DACO
(008-B6) SINON
(014-B6) LEGE
(018-B6) MOSEN
(B5) RISI
(006-C2) FIMEN
(033-A6) TI03
ERCA
(031-B4)
(008-A2) RICA
(018-B6) MOSEN
(006-C2) FIMEN
(019-A2) USPA
(014-A6) REGE
(020-B6) DACO
(019-A2) USPO
(019-B4) USBI
(B5) RISIN
(027-C5) TECI
(019-D2) TETA
(014-C6) VERE
(027-B3) ADMA
(B5) RISIN
(008-A2) RICA
(006-C2) FIMEN
(014-C6) VERE
(033-A6) TI03
(018-B6) MOSEN
(B5) RISIN
(020-B6) DACO
(012-B5) CECE
(011-A3) DILE
FINUN
ERCAN
(026-C2) CAPA
ch.125
EGOL
(006-C6) SEFI
(018-C6) QOSE
SIAV
(031-B6) INRI
(026-B2) CERI
SIAVN
ch.245
(014-B6) LEVE
(031-D4) INDA
(027-A2) RIDE
(027-B2) RICO
(031-D4) INDA
ERAL
DIRO
DIRON
(008-B2)
(026-C2) CAPA
ch.243
VICUN
FINUN
(034-B5) 02DIN
(014-B2) REVE
(011-A1) DIBU
(011-C5) TE21
TU30
(034-B6) 02DIN
PU00
(027-D5) MASU
(027-B5) ADMA
(018-D2) TETA
(014-C5) VERE
(016-B6) BUMA
(026-C2) CAPA
ch.124
RISI
(A6)
RISIN
(B6)
(027-A2) RIDE
(018-D2) TETAN
(031-D4) INDA
(027-A2) RITA
(027-B2) RICO
(027-B2) NOTE
(033-A6) TI03
(021-C3) D013
(020-B4) QOBI
(012-D2) TETAN
(014-C2) SEGO
(014-A4) TUCO
(026-D2) CALA
ch.233
EGOLN
(006-B1)
(028-C4) CED1
(033-A6) TI02
(026-A6) ALVE
(028-D4) CED2
(033-A6) TI02
(026-A6) ALVE
(014-C2) SEGO
(014-A4) TUCO
(026-D2) CALA
ch.231
ERCE
ERCEN
(D4)
(-C4) TIFA
(021-C3) D008
(027 D2) BAMA
(033-A6) TI02
TIDI
(021-C3) D013
(033-A6) TI02
(027-A2) RITA
(028-C5) NOZE
(018-D2) TETAN
(014-C2) SEGO
(014-A4) TUCO
(026-D2) CALA
ch.247
TIDIN
(014-B3) VETEN
(008-C3) CODAN
NAND ch.234
ZOTE
(-C5) FAGAN
(-D5) FATIN
NAND ch 127
FADA
(011-C6) ABTA
(034-B6) 03DI
(020-B4) 02BI
(014-A5) POSI
(033-A6) TI02
(027-D2) BAMA
(014-C2) SEGO
(014-A4) TUCO
(026-D2) CALA
ch.126
ERDA
ERDAN
(C4)
(027-A2) RITA
BOTIN
(-C6)
NAND ch 127
TIFAN
(-C1)
(C1) ERCEN
NAND ch.234
SEGE
(024-B2) GALE
(024-C3) DATI
(032-C4) FASE
NAND ch 132
FAGAN
(-D2)
(027-B3) ADMA
(024-C3) DATI
NAND ch 127
FATIN
(-D2)
(033-A6) TI00
(020-B6) DACO
BOTIN
(-C4)
(033-A6) TI00
(020-B4) 06BI
BOTI
(026-D2) CALA
ch 169
* VEDERE OPZIONI 100/160 CILINDRI
SEE OPTIONS 100/160 CYLINDERS
LOGICA E TEMPORIZZAZIONI INTERFACCIA C.P.U
C.P.U. INTERFACE TIMING AND LOGIC
CHAPTER 007
SCHEMA A BLOCCHI INTERMEDIO
INTERMEDIATE BLOCK DIAGRAM
GUD 040
78B103723 D
6.7

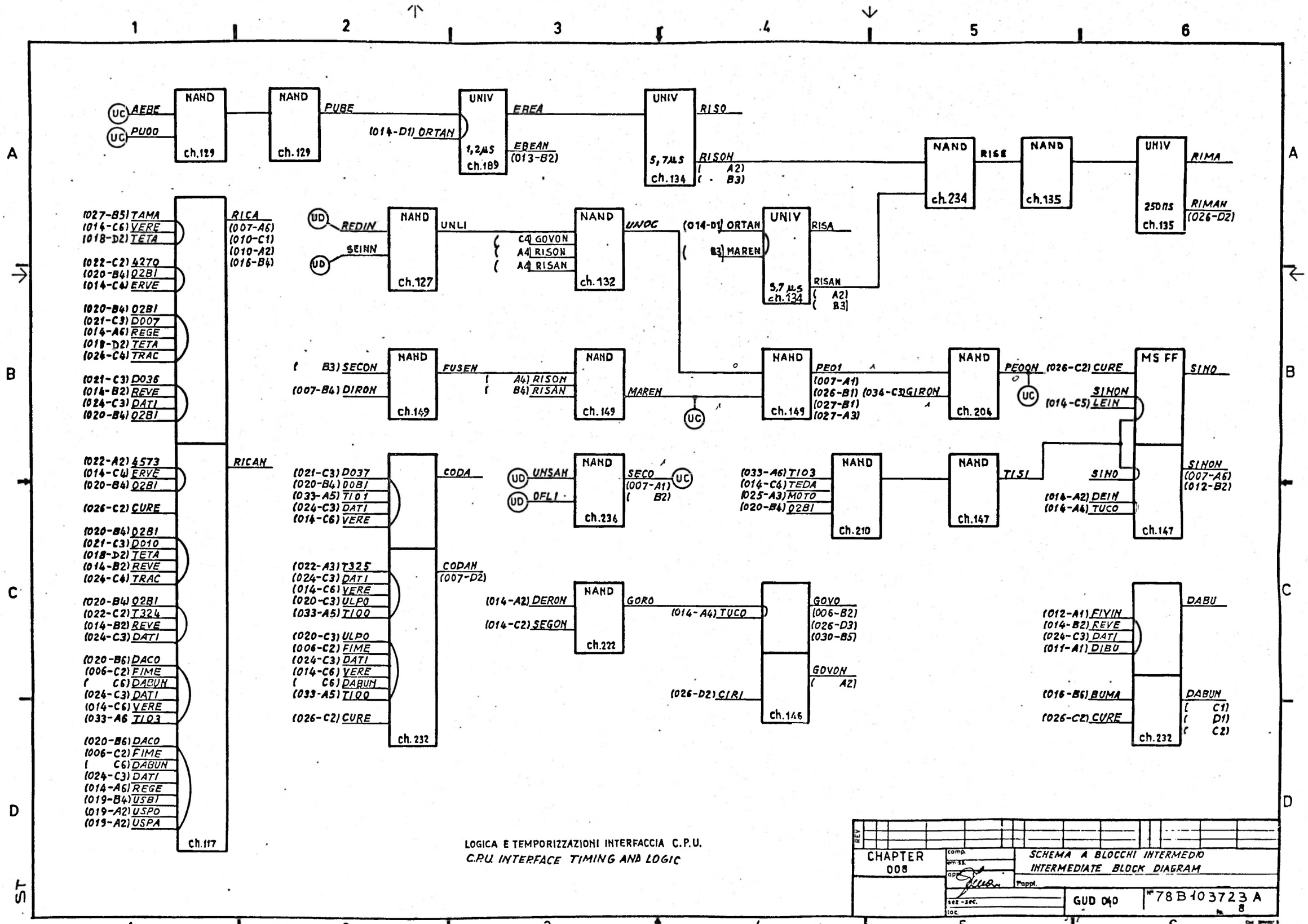
NAND ch.129
AEBE
PU00
NAND ch.129
PUBE
UNIV 1,2µS ch.189
(014-D1) ORTAN
EBEA
EBEAN (013-B2)
UNIV 5,7µS ch.134
RISO
RISON (A2) (B3)
NAND ch.234
RISE
NAND ch.135
UNIV 250ns ch.135
RIMA
RIMAN (026-D2)
(027-B5) TAMA
(014-C6) VERE
(018-D2) TETA
(022-C2) 4270
(020-B4) Q2B1
(014-C4) ERVE
(020-B4) Q2B1
(021-C3) D007
(014-A6) REGE
(018-D2) TETA
(024-C4) TRAC
(021-C3) D036
(014-B2) REVE
(024-C3) DATI
(020-B4) Q2B1
RICA (007-A6) (010-C1) (010-A2) (016-B4)
REDIN
SEINN
NAND ch.127
UNLI
C4 GOVON
A4 RISON
A4 RISAN
NAND ch.132
UNOC
(014-D1) ORTAN
B3 MAREN
UNIV 5,7 µS ch.134
RISA
RISAN (A2) (B3)
B3 SECON
(007-B4) DIRON
NAND ch.149
FUSEN
A4 RISON
B4 RISAN
NAND ch.149
MAREN
NAND ch.149
PEO1
(007-A1)
(026-B1) (034-C3) GIRON
(027-B1)
(027-A3)
NAND ch.206
PEOON
(026-C2) CURE
MS FF
SINO
SINON
(014-C5) LEIN
(022-A2) 4573
(014-C4) ERVE
(020-B4) Q2B1
(026-C2) CURE
(020-B4) Q2B1
(021-C3) D010
(018-D2) TETA
(014-B2) REVE
(024-C4) TRAC
(020-B4) Q2B1
(022-C2) T324
(014-B2) REVE
(024-C3) DATI
(020-B6) DACO
(006-C2) FIME
C6 DABUN
(024-C3) DATI
(014-C6) VERE
(033-A6 TI03
(020-B6) DACO
(006-C2) FIME
C6 DABUN
(024-C3) DATI
(014-A6) REGE
(019-B4) USB1
(019-A2) USPO
(019-A2) USPA
RICAN
ch.117
(021-C3) D037
(020-B4) D0B1
(033-A5) TI01
(024-C3) DATI
(014-C6) VERE
CODA
(022-A3) T325
(024-C3) DATI
(014-C6) VERE
(020-C3) ULPO
(033-A5) TI00
(020-C3) ULPO
(006-C2) FIME
(024-C3) DATI
(014-C6) VERE
C6 DABUN
(033-A5) TI00
(026-C2) CURE
CODAN (007-D2)
ch.232
UNSAN
DFLI
NAND ch.236
SECO (007-A1) (B2)
(033-A6) TI03
(014-C4) TEDA
(025-A3) MOTO
(020-B4) Q2B1
NAND ch.210
NAND ch.147
TISI
SINO
(014-A2) DEIN
(014-A4) TUCO
SINON (007-A6) (012-B2)
ch.147
(014-A2) DERON
(014-C2) SEGON
NAND ch.222
GORO
(014-A4) TUCO
GOVO (006-B2) (026-D3) (030-B5)
GOVON (A2)
(026-D2) CIRI
ch.146
(012-A1) FIYIN
(014-B2) REVE
(024-C3) DATI
(011-A1) DIBU
DABU
(016-B6) BUMA
(026-C2) CURE
DABUN (C1) (D1) (C2)
ch.232
LOGICA E TEMPORIZZAZIONI INTERFACCIA C.P.U.
C.P.U. INTERFACE TIMING AND LOGIC
CHAPTER 008
SCHEMA A BLOCCHI INTERMEDIO
INTERMEDIATE BLOCK DIAGRAM
GUD 040
78B103723 A

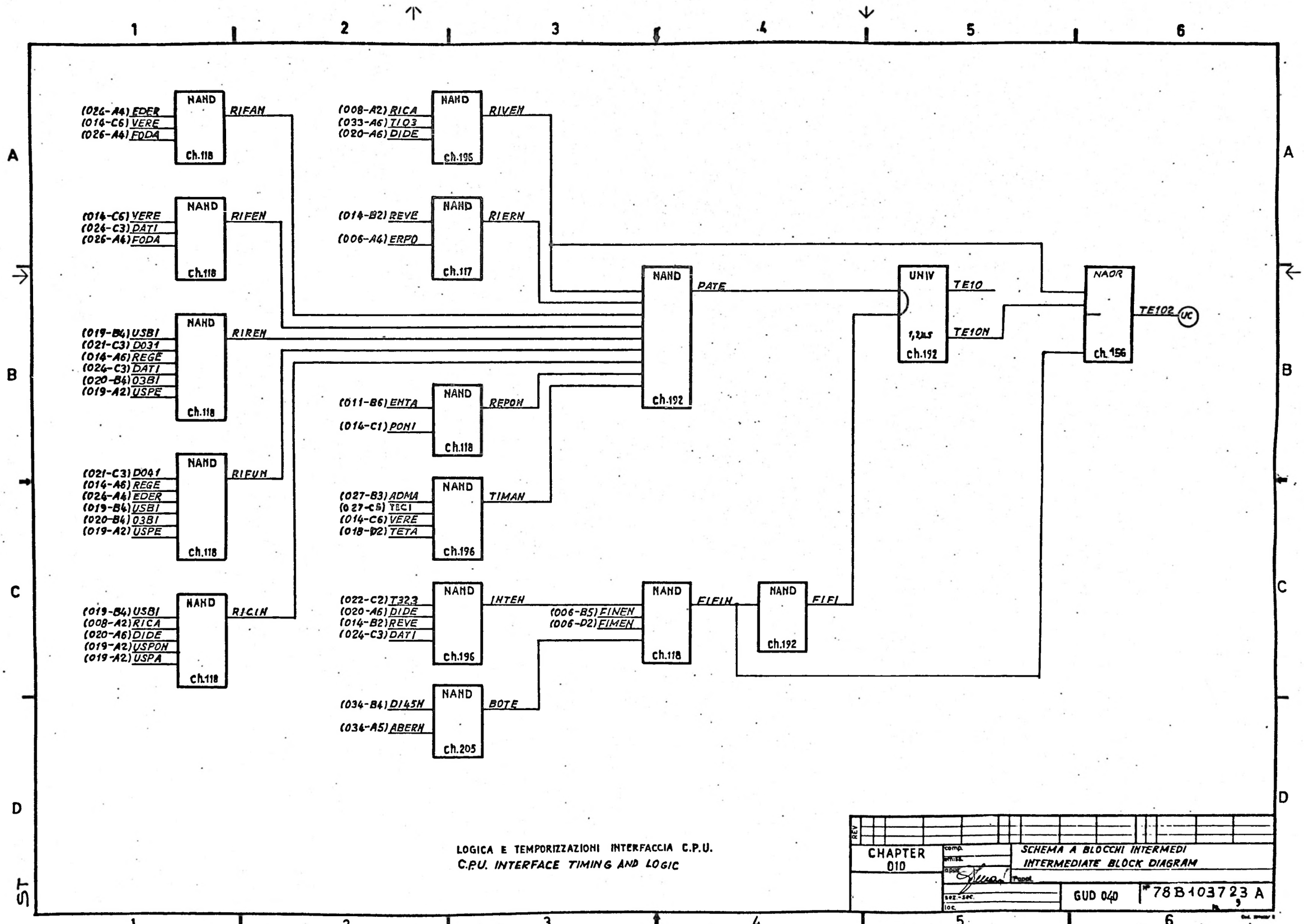

NAND
(024-A4) EDER
(014-C6) VERE
(026-A4) FODA
Ch.118
RIFAN
(014-C6) VERE
(024-C3) DATI
(026-A4) FODA
Ch.118
RIFEN
(019-B4) USBI
(021-C3) D031
(014-A6) REGE
(024-C3) DATI
(020-B4) 03BI
(019-A2) USPE
Ch.118
RIREN
(021-C3) D041
(014-A6) REGE
(024-A4) EDER
(019-B4) USBI
(020-B4) 03BI
(019-A2) USPE
Ch.118
RIFUN
(019-B4) USBI
(008-A2) RICA
(020-A6) DIDE
(019-A2) USPON
(019-A2) USPA
Ch.118
RICIN
(008-A2) RICA
(033-A6) TI03
(020-A6) DIDE
Ch.196
RIVEN
(014-B2) REVE
(006-A4) ERPO
Ch.117
RIERN
(011-B6) ENTA
(014-C1) PONI
Ch.118
REPON
(027-B3) ADMA
(027-C6) TECI
(014-C6) VERE
(018-D2) TETA
Ch.196
TIMAN
(022-C2) T323
(020-A6) DIDE
(014-B2) REVE
(024-C3) DATI
Ch.196
INTEN
(034-B4) DI45N
(034-A5) ABERN
Ch.205
BOTE
Ch.192
PATE
(006-B5) FINEN
(006-D2) FIMEN
Ch.118
FIFIN
Ch.192
FIFI
UNIV
1,2µs
Ch.192
TE10
TE10N
NAOR
Ch.156
TE102
UC
LOGICA E TEMPORIZZAZIONI INTERFACCIA C.P.U.
C.P.U. INTERFACE TIMING AND LOGIC
REV
CHAPTER 010
SCHEMA A BLOCCHI INTERMEDI
INTERMEDIATE BLOCK DIAGRAM
GUD 040
78B103723 A

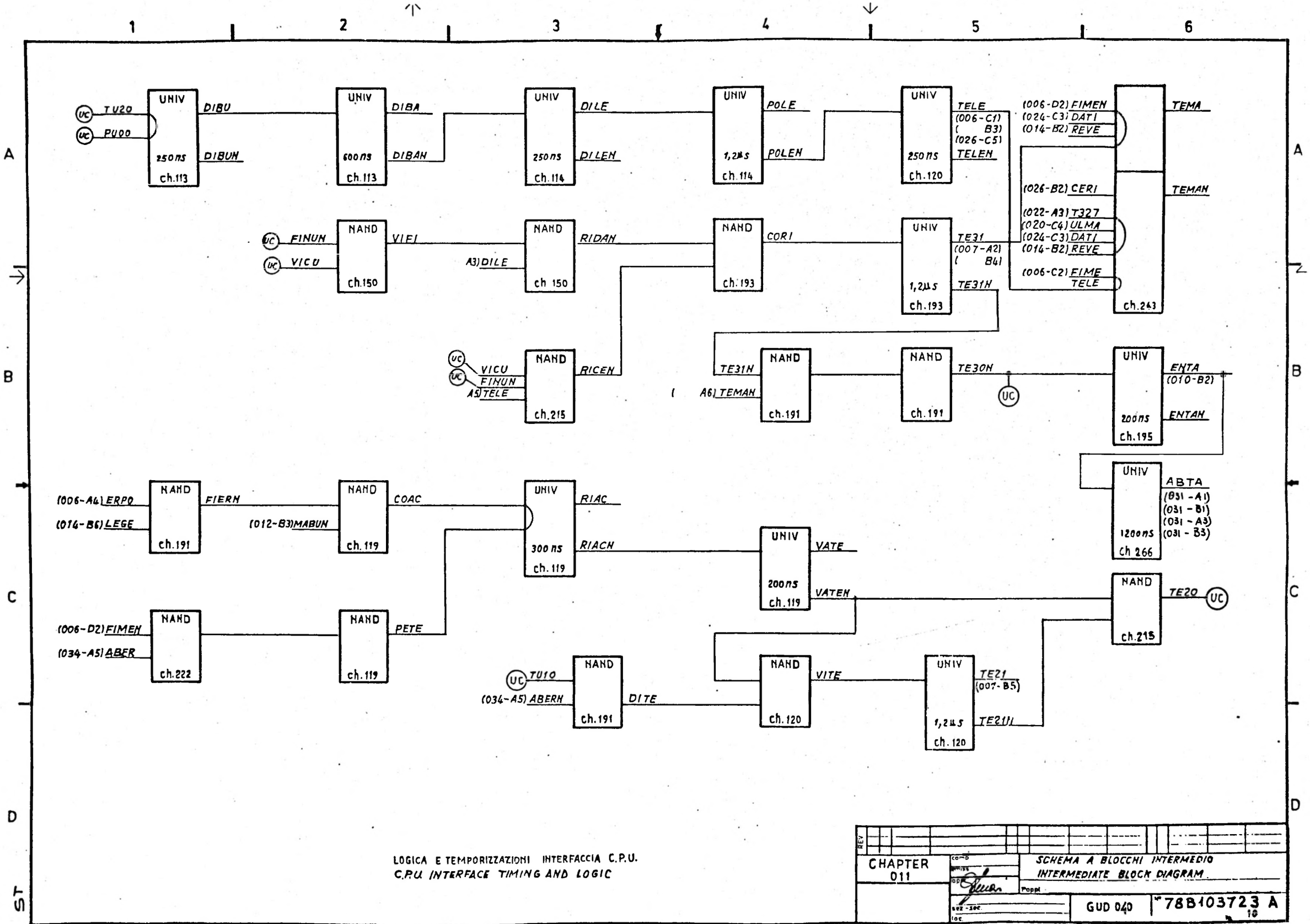

UNIV
250ns
ch.113
TU20
PU00
DIBU
DIBUN
UNIV
600ns
ch.113
DIBA
DIBAN
UNIV
250ns
ch.114
DILE
DILEN
UNIV
1,2µs
ch.114
POLE
POLEN
UNIV
250ns
ch.120
TELE
(006-C1)
(B3)
(026-C5)
TELEN
(006-D2) FIMEN
(024-C3) DATI
(014-B2) REVE
(026-B2) CERI
(022-A3) T327
(020-C4) ULMA
(024-C3) DATI
(014-B2) REVE
(006-C2) FIME
TELE
ch.243
TEMA
TEMAN
NAND
ch.150
FINUN
VICU
VIFI
NAND
ch 150
A3) DILE
RIDAN
NAND
ch.193
CORI
UNIV
1,2µs
ch.193
TE31
(007-A2)
(B4)
TE31N
NAND
ch.215
VICU
FINUN
A5) TELE
RICEN
NAND
ch.191
TE31N
(A6) TEMAN
NAND
ch.191
TE30N
UNIV
200ns
ch.195
ENTA
(010-B2)
ENTAN
UNIV
1200ns
ch 266
ABTA
(031-A1)
(031-B1)
(031-A3)
(031-B3)
NAND
ch.191
(006-A4) ERPO
(014-B6) LEGE
FIERN
NAND
ch.119
(012-B3) MABUN
COAC
UNIV
300ns
ch.119
RIAC
RIACN
UNIV
200ns
ch.119
VATE
VATEN
NAND
ch.215
TE20
NAND
ch.222
(006-D2) FIMEN
(034-A5) ABER
NAND
ch.119
PETE
NAND
ch.191
TU10
(034-A5) ABERN
DITE
NAND
ch.120
VITE
UNIV
1,2µs
ch.120
TE21
(007-B5)
TE21N
LOGICA E TEMPORIZZAZIONI INTERFACCIA C.P.U.
C.P.U. INTERFACE TIMING AND LOGIC
CHAPTER
011
SCHEMA A BLOCCHI INTERMEDIO
INTERMEDIATE BLOCK DIAGRAM
GUD 040
78B103723 A

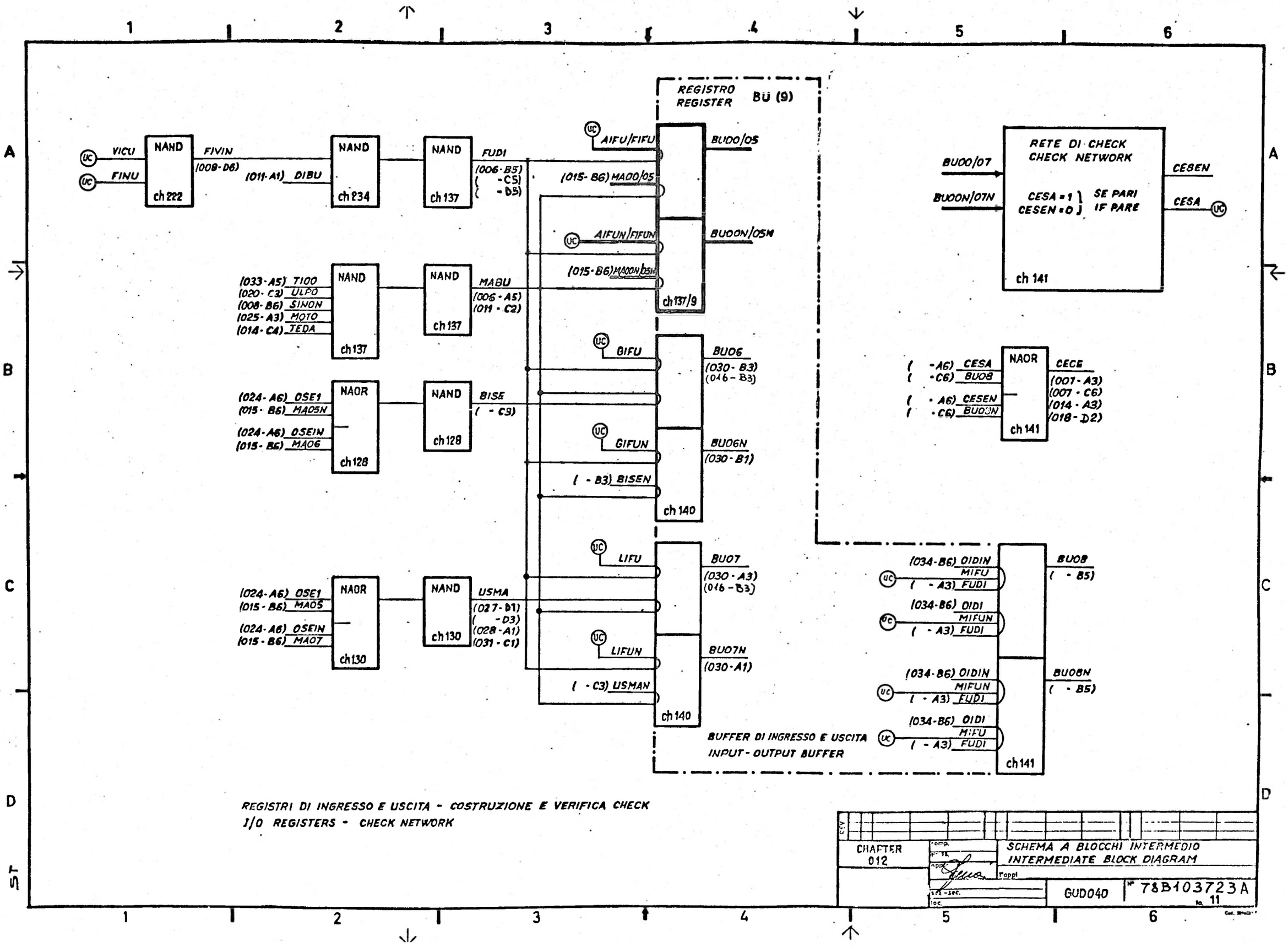
REGISTRO
REGISTER
BU (9)
VICU
FINU
NAND
ch 222
FIVIN
(008-D6)
(011-A1) DIBU
NAND
ch 234
NAND
ch 137
FUDI
(006-B5)
(-C5)
(-D5)
AIFU/FIFU
BUDO/05
(015-B6) MADO/05
AIFUN/FIFUN
BUDON/05N
(015-B6) MADON/05N
ch 137/9
(033-A5) TIDO
(020-C3) ULPO
(008-B6) SINON
(025-A3) MOTO
(014-C4) TEDA
NAND
ch 137
NAND
ch 137
MABU
(006-A5)
(011-C2)
BIFU
BUO6
(030-B3)
(016-B3)
(024-A6) OSE1
(015-B6) MAO5N
(024-A6) OSEIN
(015-B6) MAO6
NAOR
ch 128
NAND
ch 128
BISE
(-C3)
GIFUN
BUO6N
(030-B1)
(-B3) BISEN
ch 140
LIFU
BUO7
(030-A3)
(016-B3)
(024-A6) OSE1
(015-B6) MAO5
(024-A6) OSEIN
(015-B6) MAO7
NAOR
ch 130
NAND
ch 130
USMA
(027-D1)
(-D3)
(028-A1)
(031-C1)
LIFUN
BUO7N
(030-A1)
(-C3) USMAN
ch 140
BUFFER DI INGRESSO E USCITA
INPUT-OUTPUT BUFFER
RETE DI CHECK
CHECK NETWORK
BUOO/07
BUOON/07N
CESA = 1
CESEN = 0
SE PARI
IF PARE
CESEN
CESA
ch 141
(-A6) CESA
(-C6) BUO8
(-A6) CESEN
(-C6) BUOON
NAOR
ch 141
CECE
(007-A3)
(007-C6)
(014-A3)
(018-D2)
(034-B6) OIDIN
MIFU
(-A3) FUDI
(034-B6) OIDI
MIFUN
(-A3) FUDI
(034-B6) OIDIN
MIFUN
(-A3) FUDI
(034-B6) OIDI
MIFU
(-A3) FUDI
BUO8
(-B5)
BUO8N
(-B5)
ch 141
REGISTRI DI INGRESSO E USCITA - COSTRUZIONE E VERIFICA CHECK
I/O REGISTERS - CHECK NETWORK
CHAPTER
012
SCHEMA A BLOCCHI INTERMEDIO
INTERMEDIATE BLOCK DIAGRAM
GUD040
78B103723A
11

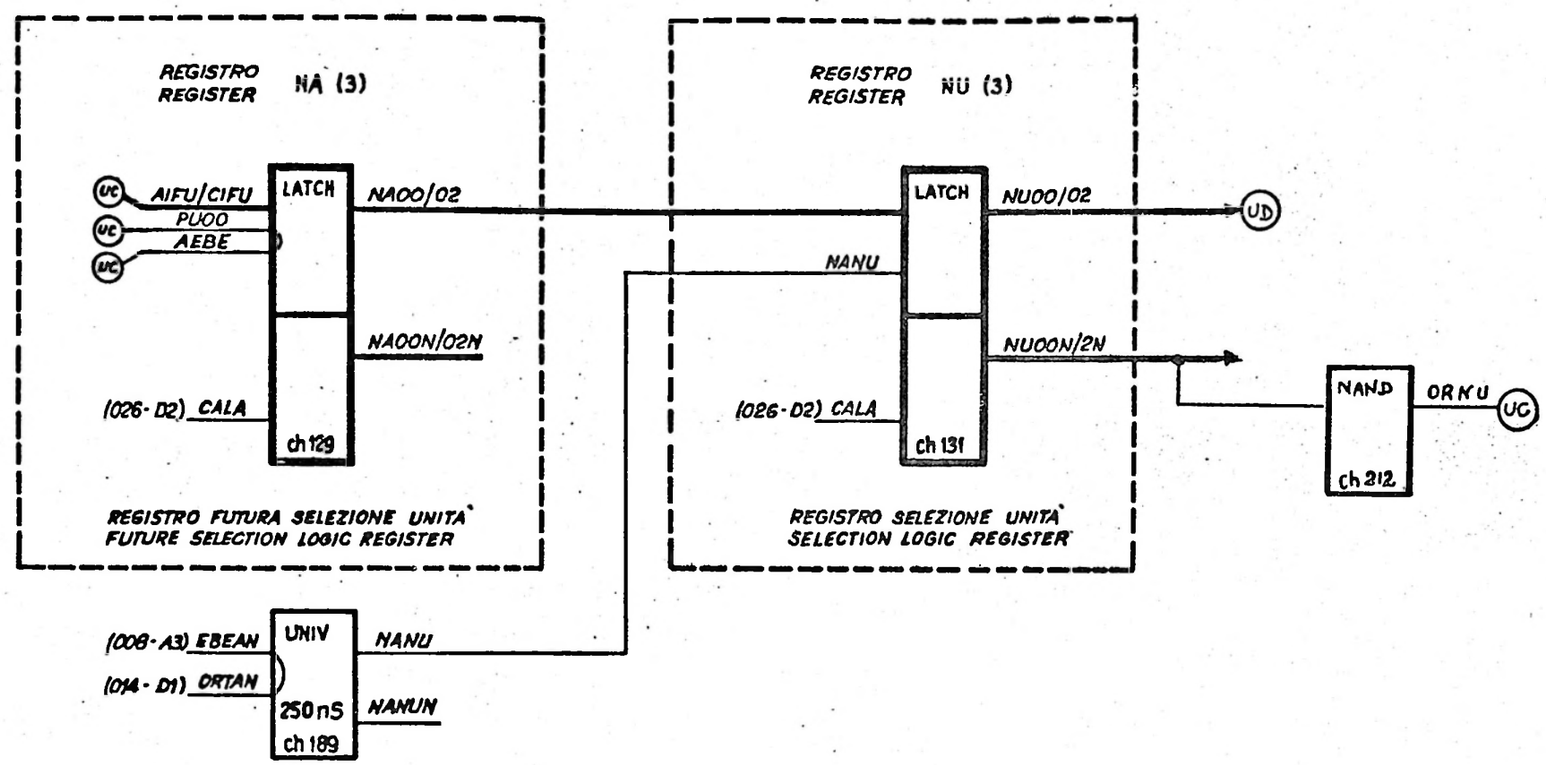

REGISTRO DI SELEZIONE UNITA' DISCO
SELECTION LOGIC REGISTER

REV		
CHAPTER 013	SCHEMA A BLOCCHI INTERMEDIO INTERMEDIATE BLOCK DIAGRAM	
	GUD 040	Nº 78B103723 A 12

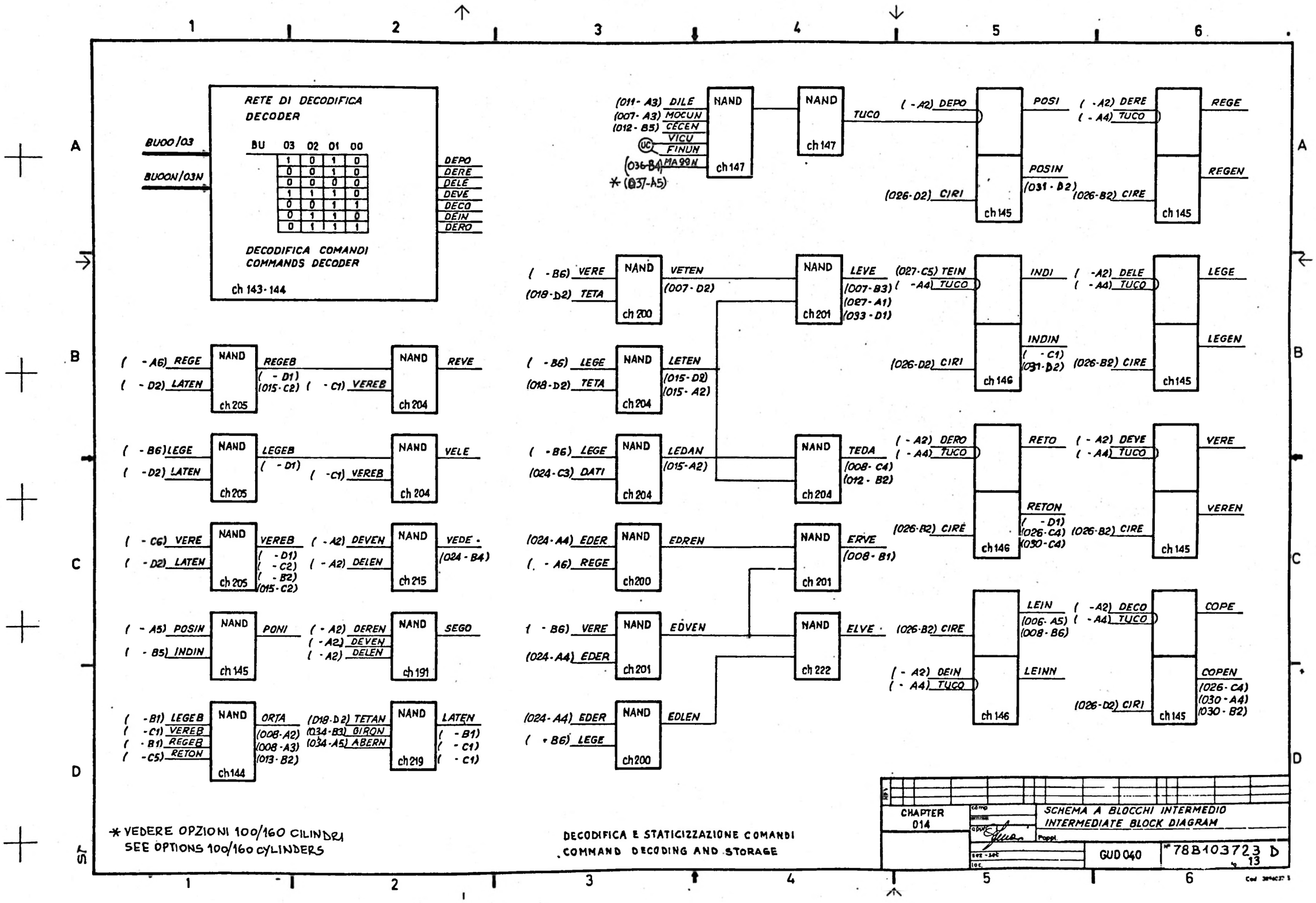
RETE DI DECODIFICA
DECODER
BU 03 02 01 00
1 0 1 0
0 0 1 0
0 0 0 0
1 1 1 0
0 0 1 1
0 1 1 0
0 1 1 1
DECODIFICA COMANDI
COMMANDS DECODER
ch 143-144
BU00/03
BU00N/03N
DEPO
DERE
DELE
DEVE
DECO
DEIN
DERO
NAND
ch 205
ch 204
ch 215
ch 191
ch 145
ch 144
ch 219
ch 200
ch 201
ch 222
ch 146
ch 147
REGEB
LEGEB
VEREB
PONI
ORTA
LATEN
VELE
VEDE
SEGO
LEVE
LEDAN
EDREN
EDVEN
EDLEN
TEDA
ERVE
ELVE
TUCO
POSI
POSIN
INDI
INDIN
RETO
RETON
LEIN
LEINN
REGE
REGEN
LEGE
LEGEN
VERE
VEREN
COPE
COPEN
* VEDERE OPZIONI 100/160 CILINDRI
SEE OPTIONS 100/160 CYLINDERS
DECODIFICA E STATICIZZAZIONE COMANDI
COMMAND DECODING AND STORAGE
CHAPTER
014
SCHEMA A BLOCCHI INTERMEDIO
INTERMEDIATE BLOCK DIAGRAM
GUD 040
78B103723 D
13

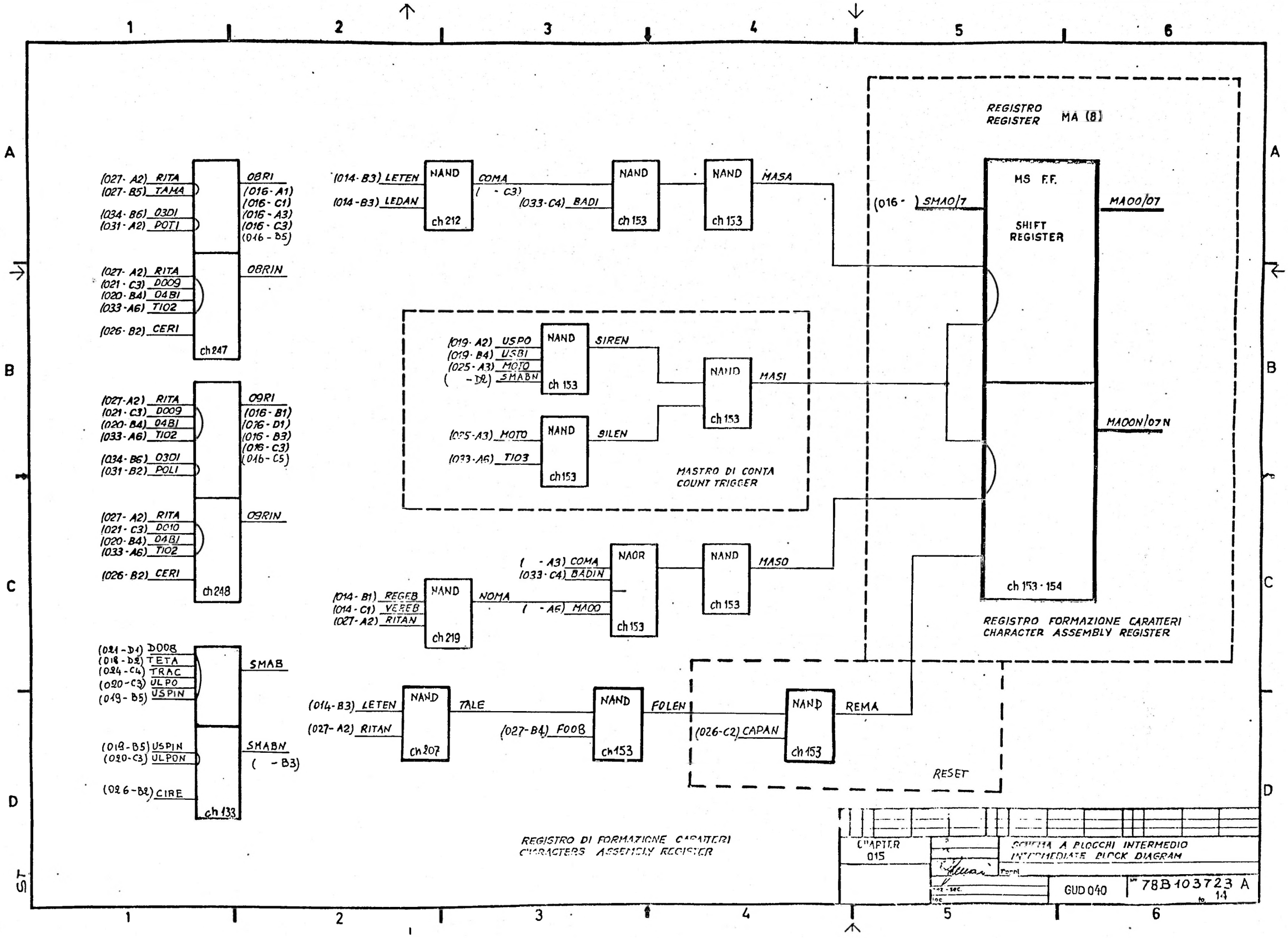
REGISTRO
REGISTER
MA (8)
MS F.F.
SHIFT
REGISTER
(016-) SMA0/7
MA00/07
MA00N/07N
ch 153 · 154
REGISTRO FORMAZIONE CARATTERI
CHARACTER ASSEMBLY REGISTER
(027- A2) RITA
(027- B5) TAMA
(034- B6) 03DI
(031- A2) POTI
08RI
(016- A1)
(016- C1)
(016- A3)
(016- C3)
(016 - B5)
(027- A2) RITA
(021 - C3) D009
(020- B4) 04BI
(033 - A6) TI02
(026- B2) CERI
08RIN
ch 247
(027- A2) RITA
(021 - C3) D009
(020- B4) 04BI
(033 - A6) TI02
(034- B6) 03DI
(031 - B2) POLI
09RI
(016 - B1)
(016 - D1)
(016 - B3)
(016 - C3)
(016 - C5)
(027- A2) RITA
(021 - C3) D010
(020- B4) 04BI
(033 - A6) TI02
(026- B2) CERI
09RIN
ch 248
(021 - D1) D008
(018 - D2) TETA
(024 - C4) TRAC
(020 - C3) ULPO
(019 - B5) USPIN
SMAB
(019 - B5) USPIN
(020 - C3) ULPON
(026 - B2) CIRE
SMABN
(- B3)
ch 133
(014- B3) LETEN
(014 - B3) LEDAN
NAND
ch 212
COMA
(- C3)
(033 - C4) BADI
NAND
ch 153
NAND
ch 153
MASA
(019- A2) USPO
(019- B4) USBI
(025 - A3) MOTO
(- D2) SMABN
NAND
ch 153
SIREN
(025 - A3) MOTO
(033 - A6) TI03
NAND
ch 153
SILEN
NAND
ch 153
MASI
MASTRO DI CONTA
COUNT TRIGGER
(- A3) COMA
(033 - C4) BADIN
NAOR
ch 153
NAND
ch 153
MASO
(014 - B1) REGEB
(014 - C1) VEREB
(027 - A2) RITAN
NAND
ch 219
NOMA
(- A6) MA00
(014- B3) LETEN
(027- A2) RITAN
NAND
ch 207
TALE
(027- B4) F008
NAND
ch 153
FOLEN
(026 - C2) CAPAN
NAND
ch 153
REMA
RESET
REGISTRO DI FORMAZIONE CARATTERI
CHARACTERS ASSEMBLY REGISTER
CHAPTER
015
SCHEMA A BLOCCHI INTERMEDIO
INTERMEDIATE BLOCK DIAGRAM
GUD 040
78B103723 A
14

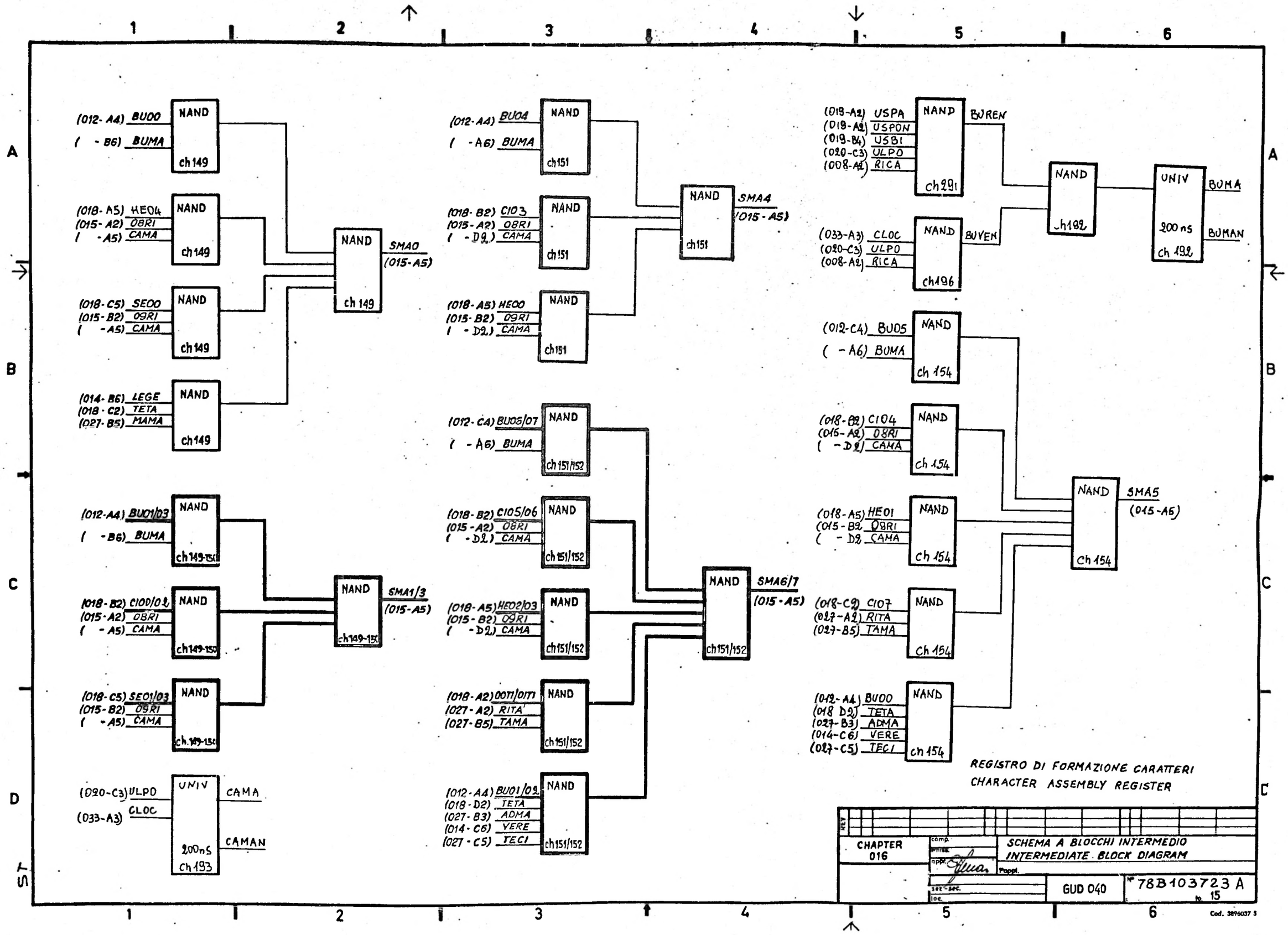

(012-A4) BU00
(-B6) BUMA
NAND ch149
(018-A5) HE04
(015-A2) 08RI
(-A5) CAMA
NAND ch149
(018-C5) SE00
(015-B2) 09RI
(-A5) CAMA
NAND ch149
(014-B6) LEGE
(018-C2) TETA
(027-B5) MAMA
NAND ch149
NAND ch149
SMA0 (015-A5)
(012-A4) BU01/03
(-B6) BUMA
NAND ch149-150
(018-B2) CI00/02
(015-A2) 08RI
(-A5) CAMA
NAND ch149-150
(018-C5) SE01/03
(015-B2) 09RI
(-A5) CAMA
NAND ch149-150
NAND ch149-150
SMA1/3 (015-A5)
(020-C3) ULPO
(033-A3) CLOC
UNIV 200ns ch193
CAMA
CAMAN
(012-A4) BU04
(-A6) BUMA
NAND ch151
(018-B2) CI03
(015-A2) 08RI
(-D2) CAMA
NAND ch151
(018-A5) HE00
(015-B2) 09RI
(-D2) CAMA
NAND ch151
NAND ch151
SMA4 (015-A5)
(012-C4) BU05/07
(-A6) BUMA
NAND ch151/152
(018-B2) CI05/06
(015-A2) 08RI
(-D2) CAMA
NAND ch151/152
(018-A5) HE02/03
(015-B2) 09RI
(-D2) CAMA
NAND ch151/152
(018-A2) 00T1/01T1
(027-A2) RITA
(027-B5) TAMA
NAND ch151/152
(012-A4) BU01/02
(018-D2) TETA
(027-B3) ADMA
(014-C6) VERE
(027-C5) TECI
NAND ch151/152
NAND ch151/152
SMA6/7 (015-A5)
(019-A2) USPA
(019-A2) USPON
(019-B4) USBI
(020-C3) ULPO
(008-A2) RICA
NAND ch291
BUREN
(033-A3) CLOC
(020-C3) ULPO
(008-A2) RICA
NAND ch196
BUVEN
NAND ch192
UNIV 200ns ch192
BUMA
BUMAN
(012-C4) BU05
(-A6) BUMA
NAND ch154
(018-B2) CI04
(015-A2) 08RI
(-D2) CAMA
NAND ch154
(018-A5) HE01
(015-B2) 09RI
(-D2) CAMA
NAND ch154
(018-C2) CI07
(027-A2) RITA
(027-B5) TAMA
NAND ch154
(012-A4) BU00
(018-D2) TETA
(027-B3) ADMA
(014-C6) VERE
(027-C5) TECI
NAND ch154
NAND ch154
SMA5 (015-A5)
REGISTRO DI FORMAZIONE CARATTERI
CHARACTER ASSEMBLY REGISTER
CHAPTER 016
SCHEMA A BLOCCHI INTERMEDIO
INTERMEDIATE BLOCK DIAGRAM
GUD 040
78B103723 A
to 15
Cod. 3896037 3

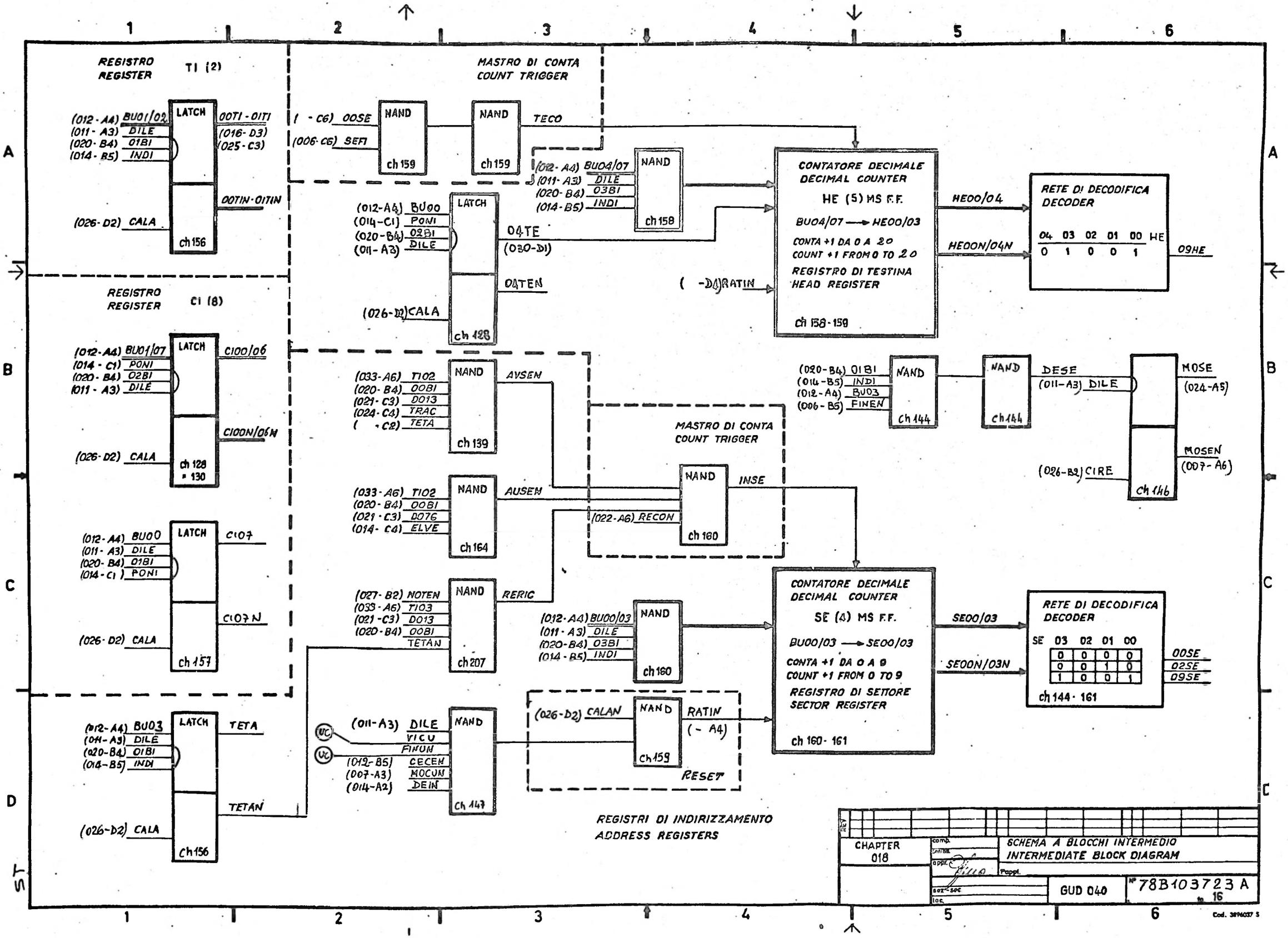
REGISTRO REGISTER T1 (2)
LATCH ch 156
(012-A4) BU01/02
(011-A3) DILE
(020-B4) 01BI
(014-B5) INDI
00TI-01TI
(016-D3)
(025-C3)
00TIN-01TIN
(026-D2) CALA
MASTRO DI CONTA COUNT TRIGGER
NAND ch 159
(-C6) 00SE
(006-C6) SEFI
TECO
NAND ch 158
(012-A4) BU04/07
(011-A3) DILE
(020-B4) 03BI
(014-B5) INDI
LATCH ch 128
(012-A4) BU00
(014-C1) PONI
(020-B4) 02BI
(011-A3) DILE
04TE
(030-D1)
04TEN
(026-D2) CALA
CONTATORE DECIMALE DECIMAL COUNTER
HE (5) MS F.F.
BU04/07 → HE00/03
CONTA +1 DA 0 A 20
COUNT +1 FROM 0 TO 20
REGISTRO DI TESTINA HEAD REGISTER
ch 158-159
(-D4) RATIN
HE00/04
HE00N/04N
RETE DI DECODIFICA DECODER
04 03 02 01 00 HE
0 1 0 0 1
09HE
REGISTRO REGISTER C1 (8)
LATCH ch 128 - 130
(012-A4) BU01/07
(014-C1) PONI
(020-B4) 02BI
(011-A3) DILE
C100/06
C100N/06N
(026-D2) CALA
NAND ch 139
(033-A6) T102
(020-B4) 00BI
(021-C3) D013
(024-C4) TRAC
(-C2) TETA
AVSEN
MASTRO DI CONTA COUNT TRIGGER
NAND ch 164
(033-A6) T102
(020-B4) 00BI
(021-C3) D076
(014-C4) ELVE
AUSEN
NAND ch 160
(022-A6) RECON
INSE
LATCH ch 157
(012-A4) BU00
(011-A3) DILE
(020-B4) 01BI
(014-C1) PONI
C107
C107N
(026-D2) CALA
NAND ch 207
(027-B2) NOTEN
(033-A6) T103
(021-C3) D013
(020-B4) 00BI
TETAN
RERIC
NAND ch 160
(012-A4) BU00/03
(011-A3) DILE
(020-B4) 03BI
(014-B5) INDI
CONTATORE DECIMALE DECIMAL COUNTER
SE (4) MS F.F.
BU00/03 → SE00/03
CONTA +1 DA 0 A 9
COUNT +1 FROM 0 TO 9
REGISTRO DI SETTORE SECTOR REGISTER
ch 160-161
SE00/03
SE00N/03N
RETE DI DECODIFICA DECODER
SE 03 02 01 00
0 0 0 0
0 0 1 0
1 0 0 1
ch 144-161
00SE
02SE
09SE
LATCH ch 156
(012-A4) BU03
(011-A3) DILE
(020-B4) 01BI
(014-B5) INDI
TETA
TETAN
(026-D2) CALA
NAND ch 147
(011-A3) DILE
VICU
FINON
(012-B5) CECEN
(007-A3) MOCON
(014-A2) DEIN
NAND ch 159
(026-D2) CALAN
RATIN
(-A4)
RESET
REGISTRI DI INDIRIZZAMENTO ADDRESS REGISTERS
NAND ch 144
(020-B4) 01BI
(014-B5) INDI
(012-A4) BU03
(006-B5) FINEN
NAND ch 144
DESE
(011-A3) DILE
MOSE
(024-A5)
MOSEN
(007-A6)
(026-B2) CIRE
ch 146
CHAPTER 018
SCHEMA A BLOCCHI INTERMEDIO
INTERMEDIATE BLOCK DIAGRAM
GUD 040
78B103723 A
to 16

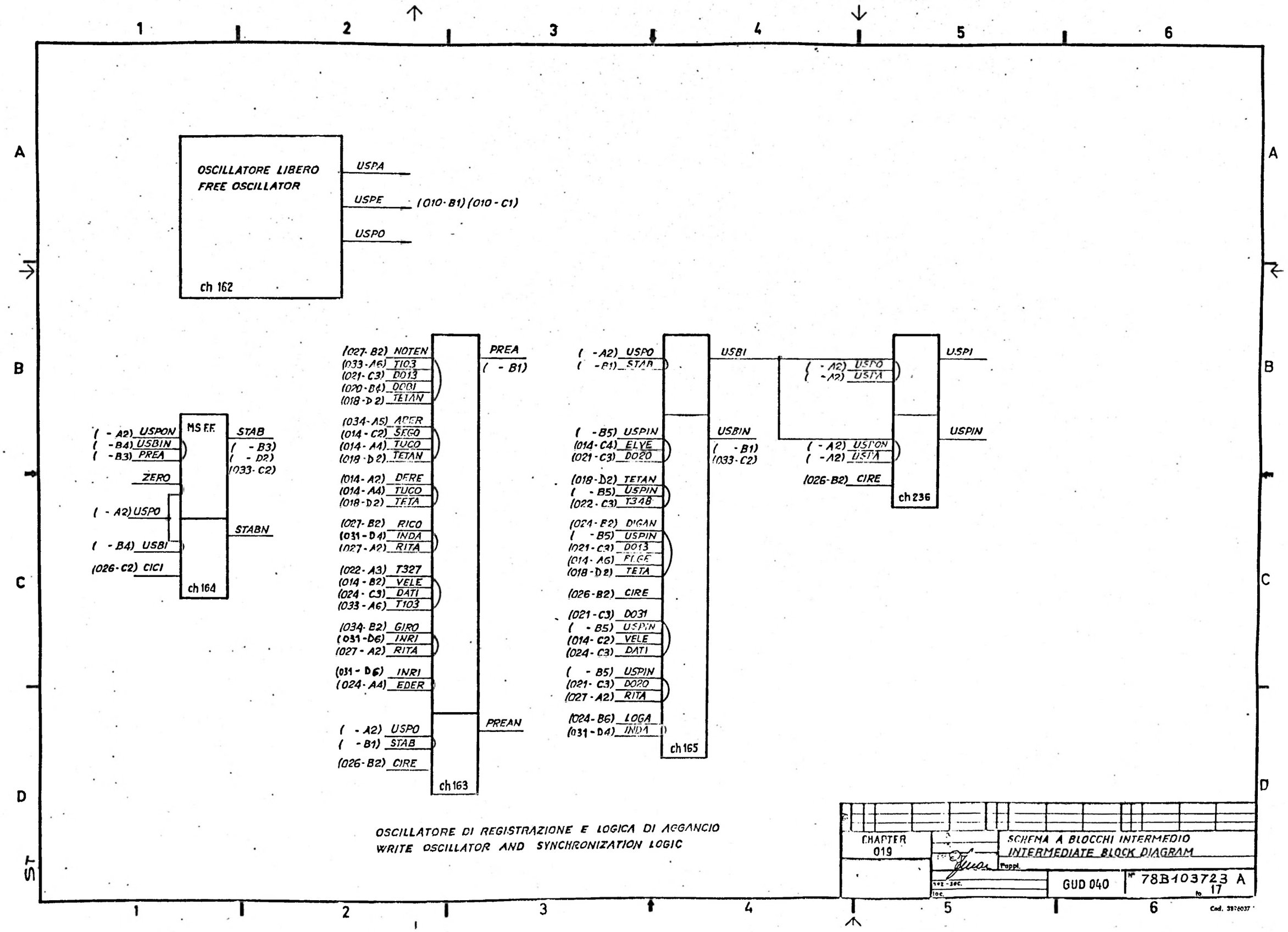
OSCILLATORE LIBERO
FREE OSCILLATOR
ch 162
USPA
USPE
(010-B1) (010-C1)
USPO
MS F.F.
(-A2) USPON
(-B4) USBIN
(-B3) PREA
ZERO
(-A2) USPO
(-B4) USBI
(026-C2) CICI
STAB
(-B3)
(-D2)
(033-C2)
STABN
ch 164
(027-B2) NOTEN
(033-A6) T103
(021-C3) D013
(020-B4) D0BI
(018-D2) TETAN
(034-A5) ADER
(014-C2) SEGO
(014-A4) TUGO
(018-D2) TETAN
(014-A2) DERE
(014-A4) TUGO
(018-D2) TETA
(027-B2) RICO
(031-D4) INDA
(027-A2) RITA
(022-A3) T327
(014-B2) VELE
(024-C3) DATI
(033-A6) T103
(034-B2) GIRO
(031-D6) INRI
(027-A2) RITA
(031-D6) INRI
(024-A4) EDER
(-A2) USPO
(-B1) STAB
(026-B2) CIRE
ch 163
PREA
(-B1)
PREAN
(-A2) USPO
(-B1) STAB
USBI
(-B5) USPIN
(014-C4) ELVE
(021-C3) D020
(018-D2) TETAN
(-B5) USPIN
(022-C3) T348
(024-B2) DIGAN
(-B5) USPIN
(021-C3) D013
(014-A6) FLGE
(018-D2) TETA
(026-B2) CIRE
(021-C3) D031
(-B5) USPIN
(014-C2) VELE
(024-C3) DATI
(-B5) USPIN
(021-C3) D020
(027-A2) RITA
(024-B6) LOGA
(031-D4) INDA
ch 165
USBIN
(-B1)
(033-C2)
(-A2) USPO
(-A2) USPA
(-A2) USPON
(-A2) USPA
(026-B2) CIRE
ch 236
USPI
USPIN
OSCILLATORE DI REGISTRAZIONE E LOGICA DI AGGANCIO
WRITE OSCILLATOR AND SYNCHRONIZATION LOGIC
CHAPTER
019
SCHEMA A BLOCCHI INTERMEDIO
INTERMEDIATE BLOCK DIAGRAM
GUD 040
78B103723 A
17

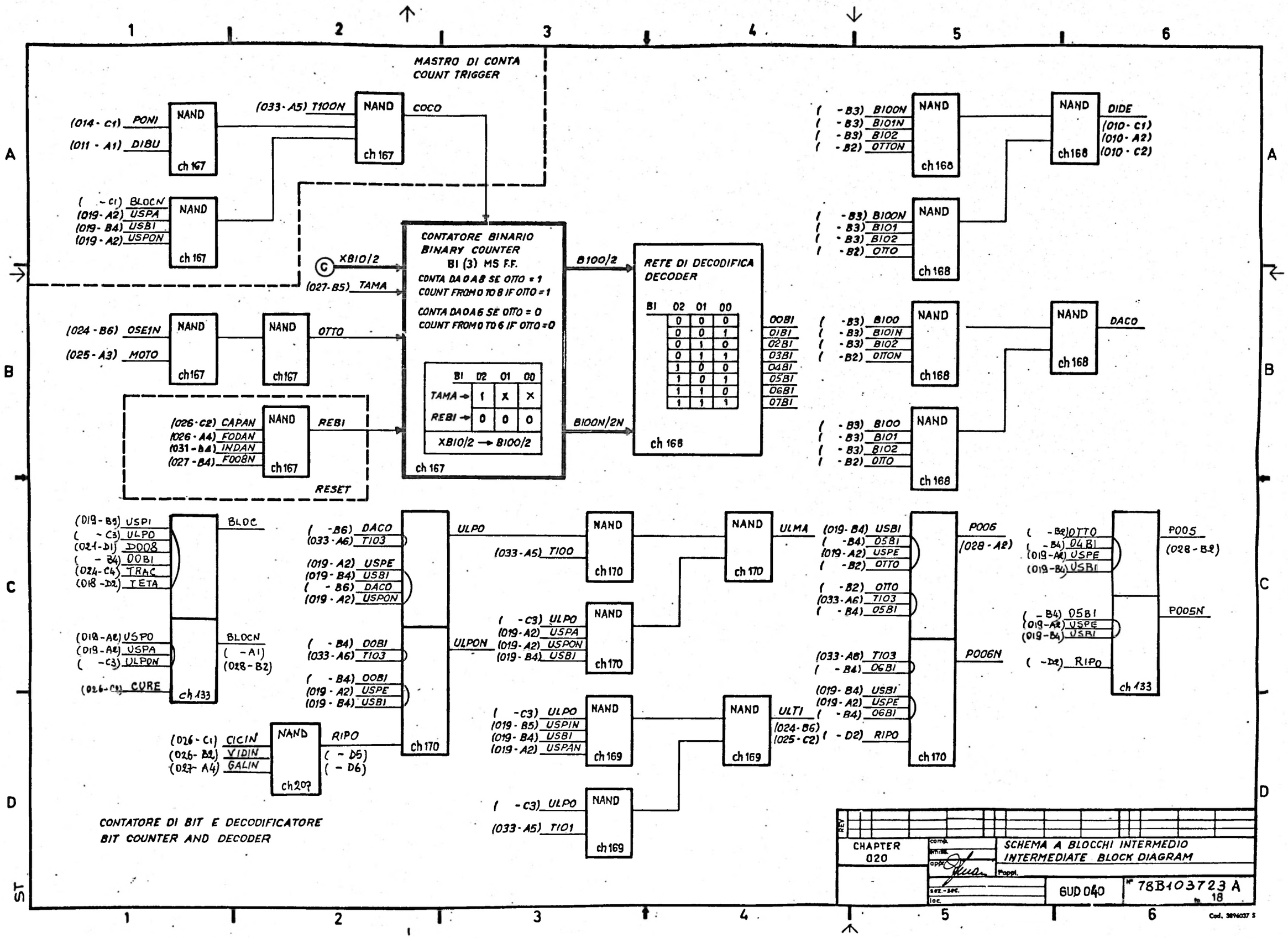
MASTRO DI CONTA
COUNT TRIGGER
NAND ch 167
(014 - C1) PONI
(011 - A1) DIBU
(033 - A5) T100N
COCO
(019 - A2) USPA
(019 - B4) USBI
(019 - A2) USPON
BLOCN
XB10/2
(027 - B5) TAMA
(024 - B6) OSE1N
(025 - A3) MOTO
OTTO
(026 - C2) CAPAN
(026 - A4) FODAN
(031 - B4) INDAN
(027 - B4) FOOBN
REBI
RESET
CONTATORE BINARIO
BINARY COUNTER
BI (3) MS F.F.
CONTA DA 0 A 8 SE OTTO = 1
COUNT FROM 0 TO 8 IF OTTO = 1
CONTA DA 0 A 6 SE OTTO = 0
COUNT FROM 0 TO 6 IF OTTO = 0
BI 02 01 00
TAMA → 1 X X
REBI → 0 0 0
XB10/2 → B100/2
ch 167
B100/2
B100N/2N
RETE DI DECODIFICA
DECODER
BI 02 01 00
0 0 0
0 0 1
0 1 0
0 1 1
1 0 0
1 0 1
1 1 0
1 1 1
00BI
01BI
02BI
03BI
04BI
05BI
06BI
07BI
ch 168
B100N
B101N
B102
OTTON
DIDE
(010 - C1)
(010 - A2)
(010 - C2)
B100
B101
B102
OTTO
DACO
(019 - B5) USPI
(- C3) ULPO
(024 - D1) DOOB
(- B4) OOBI
(024 - C4) TRAC
(018 - D2) TETA
BLOC
(019 - A2) USPO
(019 - A2) USPA
(- C3) ULPON
(026 - C1) CURE
BLOCN
(- A1)
(028 - B2)
ch 133
(- B6) DACO
(033 - A6) T103
(019 - A2) USPE
(019 - B4) USBI
(- B6) DACO
(019 - A2) USPON
(- B4) OOBI
(033 - A6) T103
(- B4) OOBI
(019 - A2) USPE
(019 - B4) USBI
ULPO
ULPON
(033 - A5) T100
(- C3) ULPO
(019 - A2) USPA
(019 - A2) USPON
(019 - B4) USBI
(- C3) ULPO
(019 - B5) USPIN
(019 - B4) USBI
(019 - A2) USPAN
(- C3) ULPO
(033 - A5) T101
ULMA
ULTI
(024 - B6)
(025 - C2)
(019 - B4) USBI
(- B4) 05BI
(019 - A2) USPE
(- B2) OTTO
(- B2) OTTO
(033 - A6) T103
(- B4) 05BI
(033 - A6) T103
(- B4) 06BI
(019 - B4) USBI
(019 - A2) USPE
(- B4) 06BI
(- D2) RIPO
P006
(028 - A2)
P006N
(- B2) OTTO
(- B4) 04BI
(019 - A2) USPE
(019 - B4) USBI
(- B4) 05BI
(019 - A2) USPE
(019 - B4) USBI
(- D2) RIPO
P005
(028 - B2)
P005N
(026 - C1) CICIN
(026 - B2) VIDIN
(027 - A4) GALIN
ch 207
RIPO
(- D5)
(- D6)
CONTATORE DI BIT E DECODIFICATORE
BIT COUNTER AND DECODER
CHAPTER
020
SCHEMA A BLOCCHI INTERMEDIO
INTERMEDIATE BLOCK DIAGRAM
GUD 040
78B103723 A
18

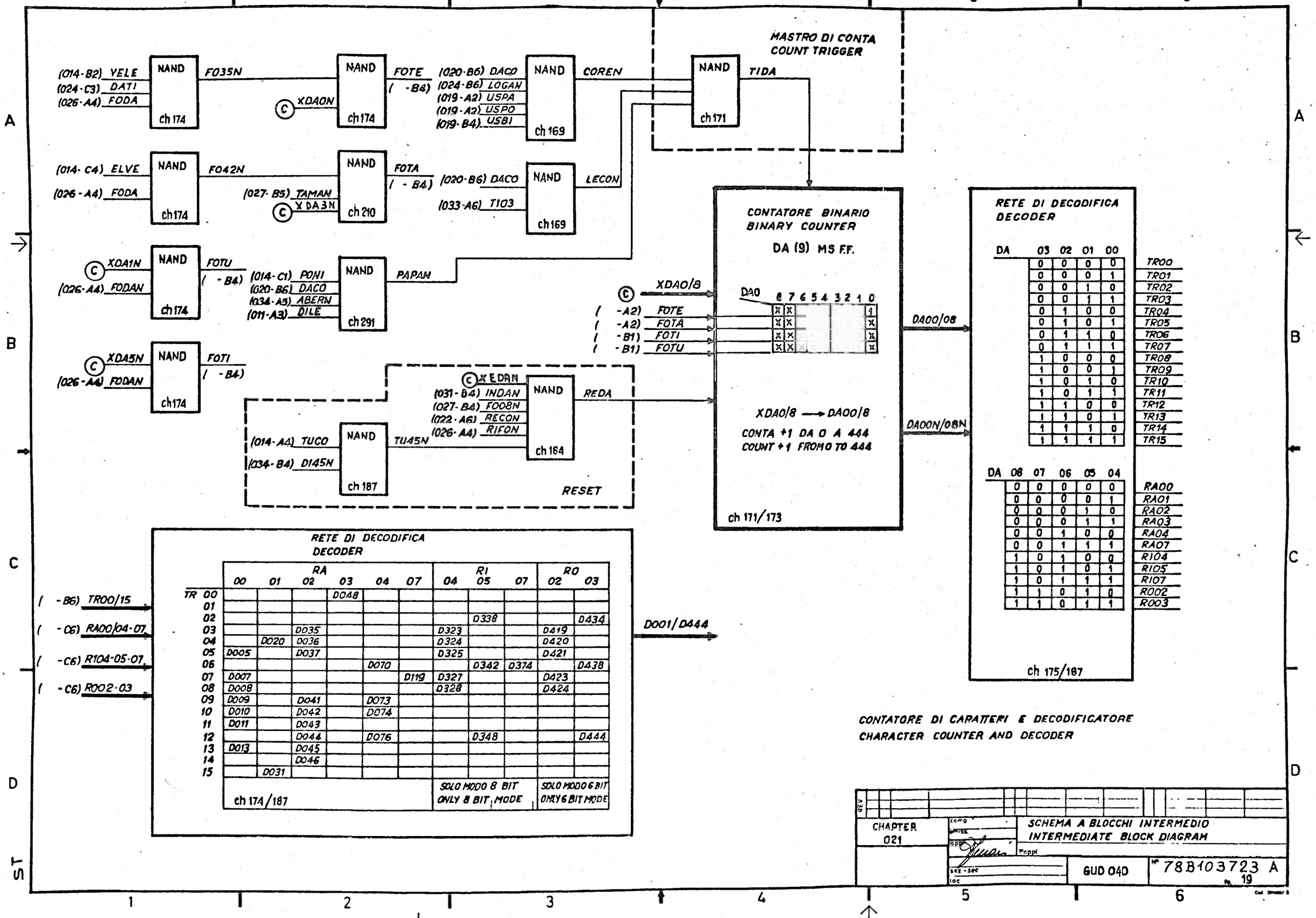
MASTRO DI CONTA
COUNT TRIGGER
NAND ch 174
(014-B2) VELE
(024-C3) DATI
(026-A4) FODA
F035N
XDA0N
FOTE
(-B4)
(020-B6) DACO
(024-B6) LOGAN
(019-A2) USPA
(019-A2) USPO
(019-B4) USBI
NAND ch 169
COREN
NAND ch 171
TIDA
(014-C4) ELVE
(026-A4) FODA
F042N
(027-B5) TAMAN
XDA3N
FOTA
(-B4)
(020-B6) DACO
(033-A6) TI03
LECON
XDA1N
(026-A4) FODAN
FOTU
(-B4)
(014-C1) PONI
(020-B6) DACO
(034-A5) ABERN
(011-A3) DILE
PAPAN
XDA5N
(026-A4) FODAN
FOTI
(-B4)
XEDAN
(031-B4) INDAN
(027-B4) FOOBN
(022-A6) RECON
(026-A4) RIFON
REDA
(014-A4) TUCO
(034-B4) DI45N
TU45N
ch 187
ch 164
RESET
CONTATORE BINARIO
BINARY COUNTER
DA (9) MS F.F.
XDA0/8
(-A2) FOTE
(-A2) FOTA
(-B1) FOTI
(-B1) FOTU
DA0 8 7 6 5 4 3 2 1 0
XDA0/8 → DA00/8
CONTA +1 DA 0 A 444
COUNT +1 FROM 0 TO 444
ch 171/173
DA00/08
DA00N/08N
RETE DI DECODIFICA
DECODER
DA 03 02 01 00
TR00 0 0 0 0
TR01 0 0 0 1
TR02 0 0 1 0
TR03 0 0 1 1
TR04 0 1 0 0
TR05 0 1 0 1
TR06 0 1 1 0
TR07 0 1 1 1
TR08 1 0 0 0
TR09 1 0 0 1
TR10 1 0 1 0
TR11 1 0 1 1
TR12 1 1 0 0
TR13 1 1 0 1
TR14 1 1 1 0
TR15 1 1 1 1
DA 08 07 06 05 04
RA00 0 0 0 0 0
RA01 0 0 0 0 1
RA02 0 0 0 1 0
RA03 0 0 0 1 1
RA04 0 0 1 0 0
RA07 0 0 1 1 1
R104 1 0 1 0 0
R105 1 0 1 0 1
R107 1 0 1 1 1
R002 1 1 0 1 0
R003 1 1 0 1 1
ch 175/187
RETE DI DECODIFICA
DECODER
RA 00 01 02 03 04 07
RI 04 05 07
RO 02 03
TR 00 D048
01
02 D338 D434
03 D035 D323 D419
04 D020 D036 D324 D420
05 D005 D037 D325 D421
06 D070 D342 D374 D438
07 D007 D119 D327 D423
08 D008 D328 D424
09 D009 D041 D073
10 D010 D042 D074
11 D011 D043
12 D044 D076 D348 D444
13 D013 D045
14 D046
15 D031
(-B6) TR00/15
(-C6) RA00/04-07
(-C6) R104-05-07
(-C6) R002-03
D001/D444
ch 174/187
SOLO MODO 8 BIT
ONLY 8 BIT MODE
SOLO MODO 6 BIT
ONLY 6 BIT MODE
CONTATORE DI CARATTERI E DECODIFICATORE
CHARACTER COUNTER AND DECODER
CHAPTER
021
SCHEMA A BLOCCHI INTERMEDIO
INTERMEDIATE BLOCK DIAGRAM
Pappi
GUD 040
78B103723 A
19

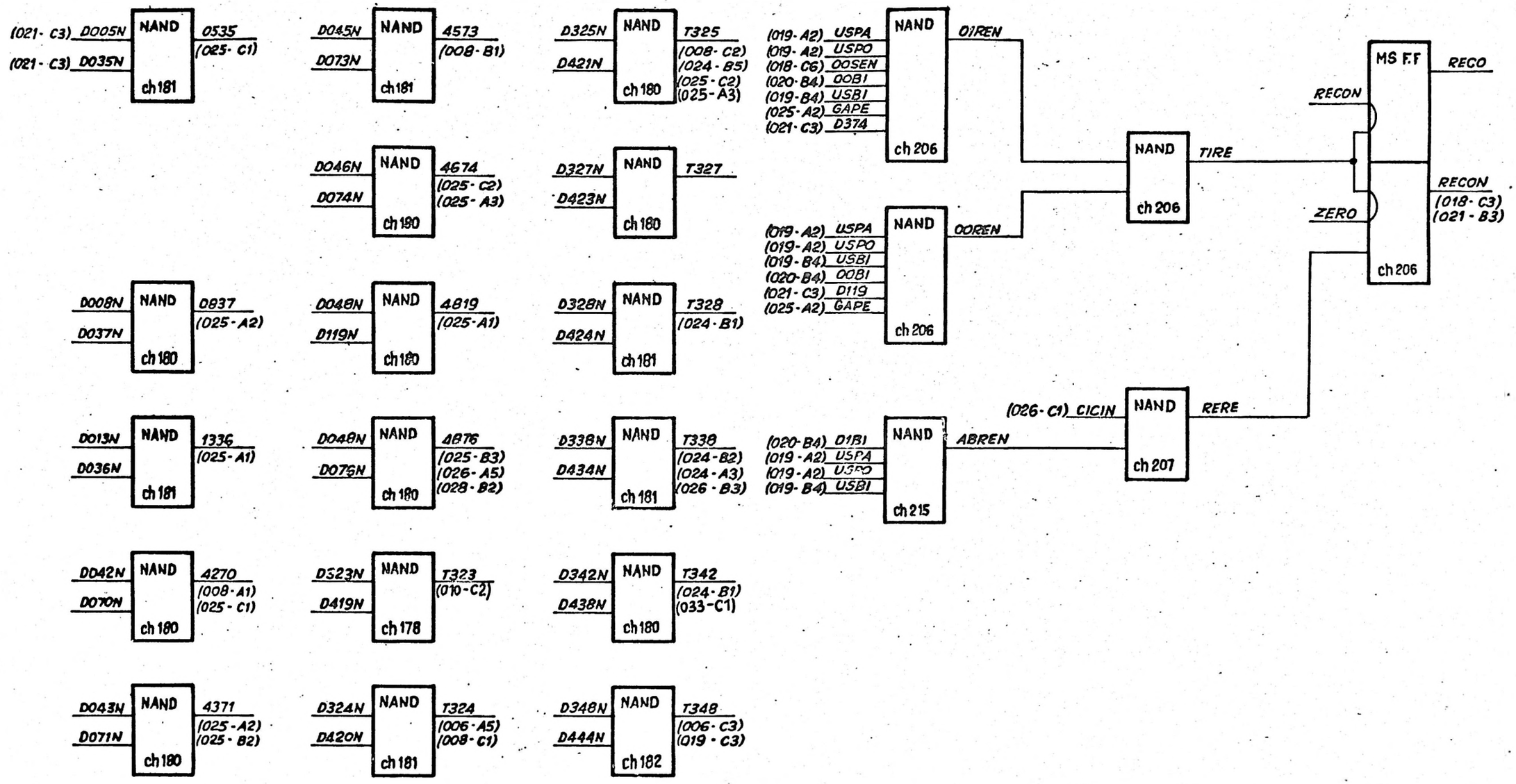

CONTATORE DI CARATTERI E DECODIFICATORE
CHARACTER COUNTER AND DECODER

CHAPTER 022	comp. / appr.	SCHEMA A BLOCCHI INTERMEDIO INTERMEDIATE BLOCK DIAGRAM
	sez.-sec. / loc.	GUD 040 — Nº 78B103723 A — fo 20

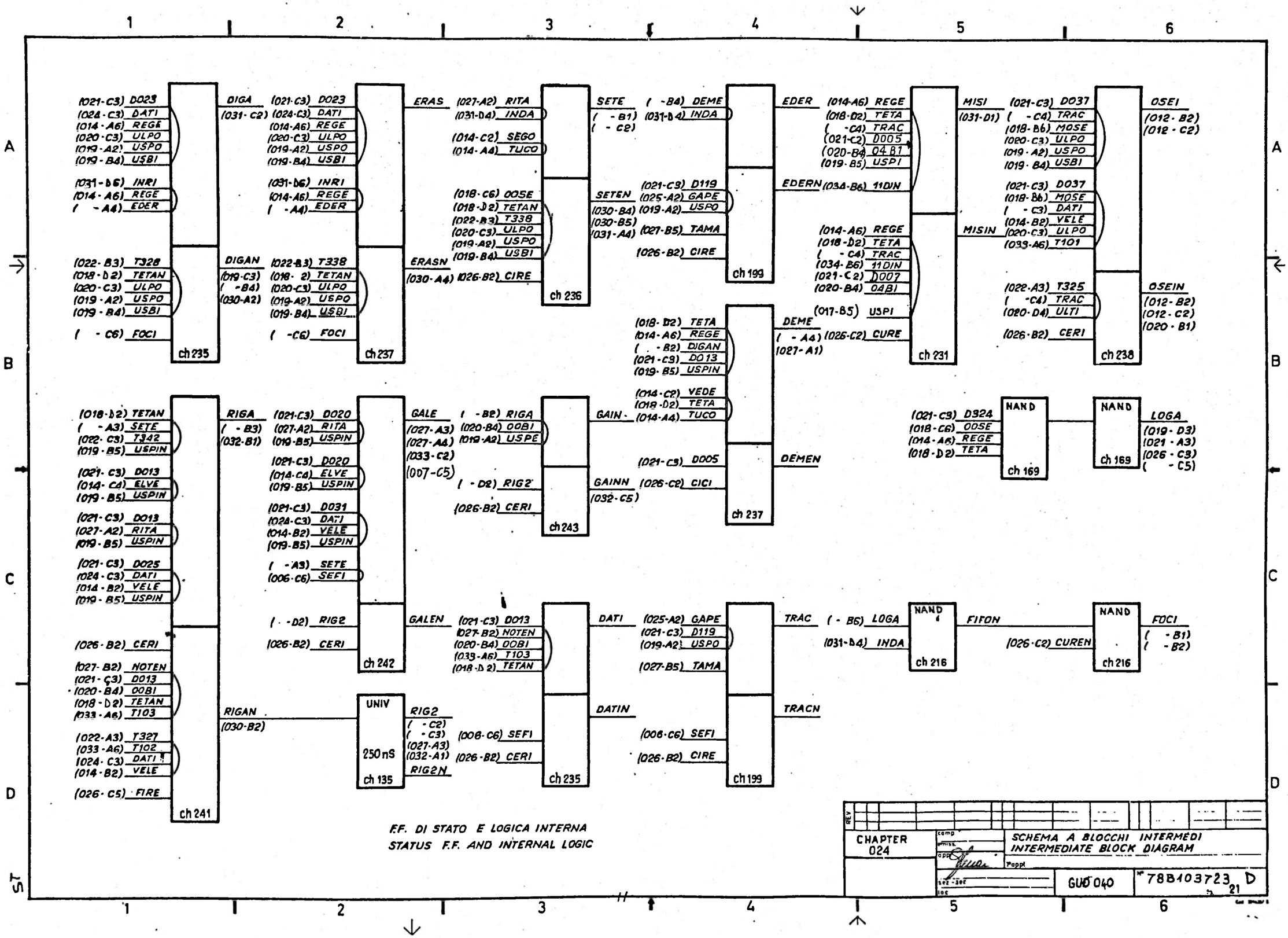
ch 235
(021-C3) D023
(024-C3) DATI
(014-A6) REGE
(020-C3) ULPO
(019-A2) USPO
(019-B4) USBI
(031-B6) INRI
(014-A6) REGE
(-A4) EDER
(022-B3) T338
(018-D2) TETAN
(020-C3) ULPO
(019-A2) USPO
(019-B4) USBI
(-C6) FOCI
DIGA
(031-C2)
DIGAN
(019-C3)
(-B4)
(030-A2)
ch 237
(021-C3) D023
(024-C3) DATI
(014-A6) REGE
(020-C3) ULPO
(019-A2) USPO
(019-B4) USBI
(031-B6) INRI
(014-A6) REGE
(-A4) EDER
(022-B3) T338
(018-D2) TETAN
(020-C3) ULPO
(019-A2) USPO
(019-B4) USBI
(-C6) FOCI
ERAS
ERASN
(030-A4)
ch 236
(027-A2) RITA
(031-D4) INDA
(014-C2) SEGO
(014-A4) TUCO
(018-C6) OOSE
(018-D2) TETAN
(022-B3) T338
(020-C3) ULPO
(019-A2) USPO
(019-B4) USBI
(026-B2) CIRE
SETE
(-B1)
(-C2)
SETEN
(030-B4)
(030-B5)
(031-A4)
ch 199
(-B4) DEME
(031-D4) INDA
(021-C3) D119
(025-A2) GAPE
(019-A2) USPO
(027-B5) TAMA
(026-B2) CIRE
EDER
EDERN
DEME
(-A4)
(027-A1)
ch 231
(014-A6) REGE
(018-D2) TETA
(-C4) TRAC
(021-C2) D005
(020-B4) 04B1
(019-B5) USPI
(034-B6) 11DIN
(014-A6) REGE
(018-D2) TETA
(-C4) TRAC
(034-B6) 11DIN
(021-C2) D007
(020-B4) 04B1
(017-B5) USPI
(026-C2) CURE
MISI
(031-D1)
MISIN
ch 238
(021-C3) D037
(-C4) TRAC
(018-B6) MOSE
(020-C3) ULPO
(019-A2) USPO
(019-B4) USBI
(021-C3) D037
(018-B6) MOSE
(-C3) DATI
(014-B2) VELE
(020-C3) ULPO
(033-A6) T101
(022-A3) T325
(-C4) TRAC
(020-D4) ULTI
(026-B2) CERI
OSEI
(012-B2)
(012-C2)
OSEIN
(012-B2)
(012-C2)
(020-B1)
ch 241
(018-D2) TETAN
(-A3) SETE
(022-C3) T342
(019-B5) USPIN
(021-C3) D013
(014-C4) ELVE
(019-B5) USPIN
(021-C3) D013
(027-A2) RITA
(019-B5) USPIN
(021-C3) D025
(024-C3) DATI
(014-B2) VELE
(019-B5) USPIN
(026-B2) CERI
(027-B2) NOTEN
(021-C3) D013
(020-B4) OOBI
(018-D2) TETAN
(033-A6) T103
(022-A3) T327
(033-A6) T102
(024-C3) DATI
(014-B2) VELE
(026-C5) FIRE
RIGA
(-B3)
(032-B1)
RIGAN
(030-B2)
ch 242
(021-C3) D020
(027-A2) RITA
(019-B5) USPIN
(021-C3) D020
(014-C4) ELVE
(019-B5) USPIN
(021-C3) D031
(024-C3) DATI
(014-B2) VELE
(019-B5) USPIN
(-A3) SETE
(006-C6) SEFI
(-D2) RIG2
(026-B2) CERI
GALE
(027-A3)
(027-A4)
(033-C2)
(007-C5)
GALEN
UNIV
250 nS
ch 135
RIG2
(-C2)
(-C3)
(027-A3)
(032-A1)
RIG2N
ch 243
(-B2) RIGA
(020-B4) OOBI
(019-A2) USPE
(-D2) RIG2
(026-B2) CERI
GAIN
GAINN
(032-C5)
ch 235
(021-C3) D013
(027-B2) NOTEN
(020-B4) OOBI
(033-A6) T103
(018-D2) TETAN
(006-C6) SEFI
(026-B2) CERI
DATI
DATIN
ch 199
(018-D2) TETA
(014-A6) REGE
(-B2) DIGAN
(021-C3) D013
(019-B5) USPIN
(014-C2) VEDE
(018-D2) TETA
(014-A4) TUCO
(021-C3) D005
(026-C2) CICI
DEMEN
ch 237
(025-A2) GAPE
(021-C3) D119
(019-A2) USPO
(027-B5) TAMA
(006-C6) SEFI
(026-B2) CIRE
TRAC
TRACN
NAND
ch 169
(021-C3) D324
(018-C6) OOSE
(014-A6) REGE
(018-D2) TETA
NAND
ch 169
LOGA
(019-D3)
(021-A3)
(026-C3)
(-C5)
NAND
ch 216
(-B6) LOGA
(031-D4) INDA
FIFON
NAND
ch 216
(026-C2) CUREN
FOCI
(-B1)
(-B2)
F.F. DI STATO E LOGICA INTERNA
STATUS F.F. AND INTERNAL LOGIC
CHAPTER
024
SCHEMA A BLOCCHI INTERMEDI
INTERMEDIATE BLOCK DIAGRAM
GUO 040
78B103723 D
21

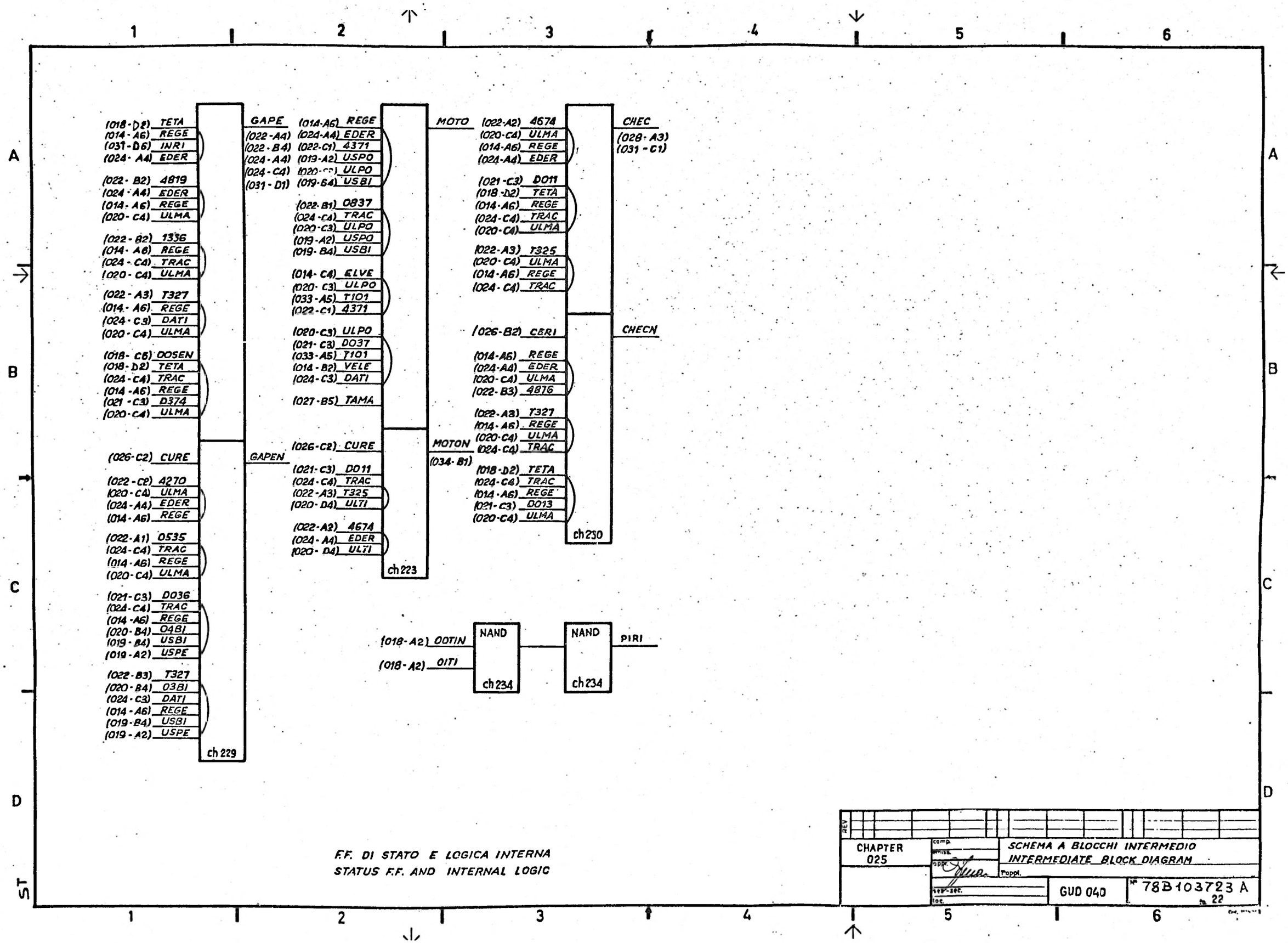
(018-D2) TETA
(014-A6) REGE
(031-D6) INRI
(024-A4) EDER
(022-B2) 4819
(024-A4) EDER
(014-A6) REGE
(020-C4) ULMA
(022-B2) 1336
(014-A6) REGE
(024-C4) TRAC
(020-C4) ULMA
(022-A3) T327
(014-A6) REGE
(024-C3) DATI
(020-C4) ULMA
(018-C6) OOSEN
(018-D2) TETA
(024-C4) TRAC
(014-A6) REGE
(021-C3) D374
(020-C4) ULMA
(026-C2) CURE
(022-C2) 4270
(020-C4) ULMA
(024-A4) EDER
(014-A6) REGE
(022-A1) 0535
(024-C4) TRAC
(014-A6) REGE
(020-C4) ULMA
(021-C3) D036
(024-C4) TRAC
(014-A6) REGE
(020-B4) O4BI
(019-B4) USBI
(019-A2) USPE
(022-B3) T327
(020-B4) O3BI
(024-C3) DATI
(014-A6) REGE
(019-B4) USBI
(019-A2) USPE
ch 229
GAPE
(022-A4)
(022-B4)
(024-A4)
(024-C4)
(031-D1)
GAPEN
(014-A6) REGE
(024-A4) EDER
(022-C1) 4371
(019-A2) USPO
(020-C3) ULPO
(019-B4) USBI
(022-B1) O837
(024-C4) TRAC
(020-C3) ULPO
(019-A2) USPO
(019-B4) USBI
(014-C4) ELVE
(020-C3) ULPO
(033-A5) T101
(022-C1) 4371
(020-C3) ULPO
(021-C3) D037
(033-A5) T101
(014-B2) VELE
(024-C3) DATI
(027-B5) TAMA
(026-C2) CURE
(021-C3) D011
(024-C4) TRAC
(022-A3) T325
(020-D4) ULTI
(022-A2) 4674
(024-A4) EDER
(020-D4) ULTI
ch 223
MOTO
(022-A2) 4674
(020-C4) ULMA
(014-A6) REGE
(024-A4) EDER
(021-C3) D011
(018-D2) TETA
(014-A6) REGE
(024-C4) TRAC
(020-C4) ULMA
(022-A3) T325
(020-C4) ULMA
(014-A6) REGE
(024-C4) TRAC
(026-B2) CERI
(014-A6) REGE
(024-A4) EDER
(020-C4) ULMA
(022-B3) 4816
(022-A3) T327
(014-A6) REGE
(020-C4) ULMA
(024-C4) TRAC
MOTON
(034-B1)
(018-D2) TETA
(024-C4) TRAC
(014-A6) REGE
(021-C3) D013
(020-C4) ULMA
ch 230
CHEC
(028-A3)
(031-C1)
CHECN
(018-A2) OOTIN
(018-A2) OITI
NAND
ch 234
NAND
ch 234
PIRI
F.F. DI STATO E LOGICA INTERNA
STATUS F.F. AND INTERNAL LOGIC
CHAPTER
025
SCHEMA A BLOCCHI INTERMEDIO
INTERMEDIATE BLOCK DIAGRAM
GUD 040
78B103723 A
22

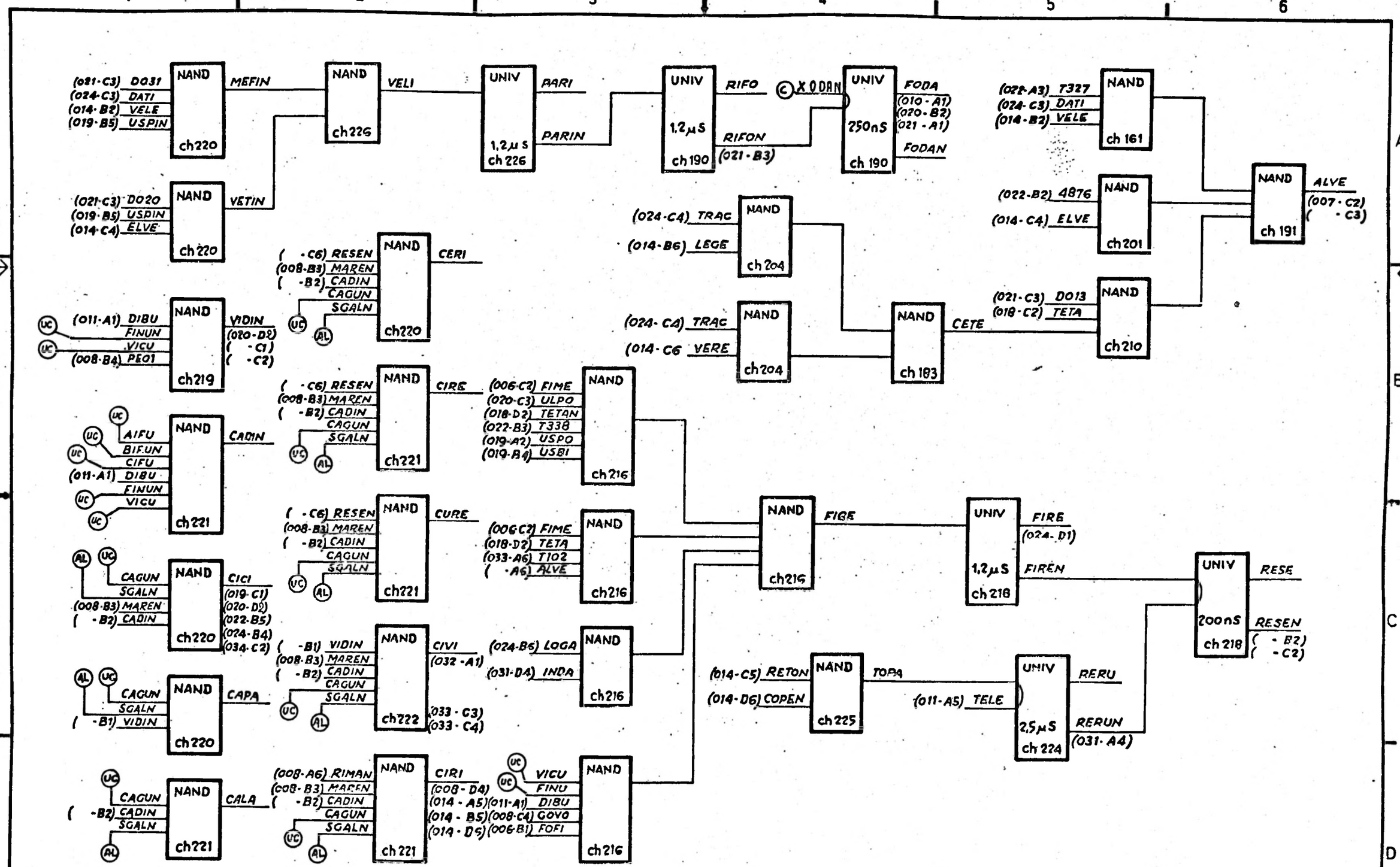
NAND ch220 (021-C3) DO31 (024-C3) DATI (014-B2) VELE (019-B5) USPIN MEFIN
NAND ch226 VELI
UNIV 1,2µS ch 226 PARI PARIN
UNIV 1,2µS ch190 RIFO RIFON (021-B3)
X O DAN
UNIV 250nS ch 190 FODA (010-A1) (020-B2) (021-A1) FODAN
NAND ch 161 (022-A3) T327 (024-C3) DATI (014-B2) VELE
NAND ch220 (021-C3) DO20 (019-B5) USPIN (014-C4) ELVE VETIN
NAND ch201 (022-B2) 4876 (014-C4) ELVE
NAND ch 191 ALVE (007-C2) (-C3)
NAND ch204 (024-C4) TRAC (014-B6) LEGE
NAND ch220 (-C6) RESEN (008-B3) MAREN (-B2) CADIN CAGUN SGALN CERI
NAND ch219 (011-A1) DIBU FINUN VICU (008-B4) PEO1 VIDIN (020-D2) (-C1) (-C2)
NAND ch204 (024-C4) TRAC (014-C6 VERE
NAND ch 183 CETE
NAND ch210 (021-C3) DO13 (018-C2) TETA
NAND ch221 (-C6) RESEN (008-B3) MAREN (-B2) CADIN CAGUN SGALN CIRE
NAND ch216 (006-C2) FIME (020-C3) ULPO (018-D2) TETAN (022-B3) T338 (019-A2) USPO (019-B4) USBI
NAND ch221 AIFU BIFUN CIFU (011-A1) DIBU FINUN VICU CADIN
NAND ch216 (006-C2) FIME (018-D2) TETA (033-A6) T102 (-A6) ALVE
NAND ch221 (-C6) RESEN (008-B3) MAREN (-B2) CADIN CAGUN SGALN CURE
NAND ch216 FIRE
UNIV 1,2µS ch 218 FIRE (024-D1) FIREN
UNIV 200nS ch 218 RESE RESEN (-B2) (-C2)
NAND ch220 CAGUN SGALN (008-B3) MAREN (-B2) CADIN CICI (019-C1) (020-D2) (022-B5) (024-B4) (034-C2)
NAND ch222 (-B1) VIDIN (008-B3) MAREN (-B2) CADIN CAGUN SGALN CIVI (032-A1) (033-C3) (033-C4)
NAND ch216 (024-B6) LOGA (031-D4) INDA
NAND ch225 (014-C5) RETON (014-D6) COPEN TOPA
UNIV 2,5µS ch 224 (011-A5) TELE RERU RERUN (031-A4)
NAND ch220 CAGUN SGALN (-B1) VIDIN CAPA
NAND ch221 CAGUN (-B2) CADIN SGALN CALA
NAND ch221 (008-A6) RIMAN (008-B3) MAREN (-B2) CADIN CAGUN SGALN CIRI (008-D4) (014-A5) (014-B5) (014-D5)
NAND ch216 VICU FINU (011-A1) DIBU (008-C4) GOVO (006-B1) FOFI
F.F. DI STATO E LOGICA INTERNA
STATUS F.F. AND INTERNAL LOGIC
CHAPTER 026
SCHEMA A BLOCCHI INTERMEDI
INTERMEDIATE BLOCK DIAGRAM
GUD 040
78B103723 A
23

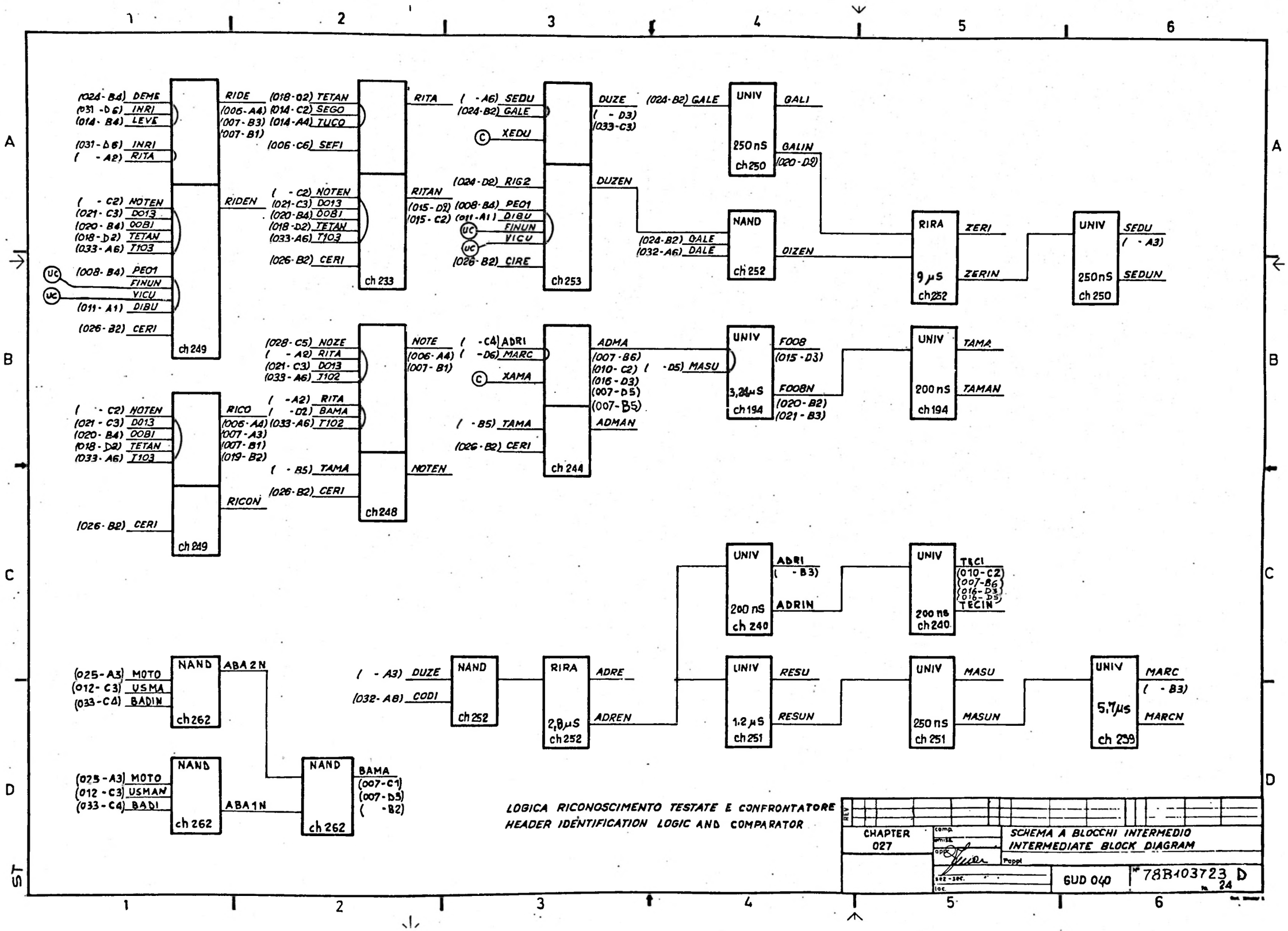
(024-B4) DEME
(031-D6) INRI
(014-B4) LEVE
(031-D6) INRI
(-A2) RITA
ch 249
RIDE
(006-A4)
(007-B3)
(007-B1)
RIDEN
(-C2) NOTEN
(021-C3) DO13
(020-B4) OOBI
(018-D2) TETAN
(033-A6) T103
(008-B4) PEO1
FINUN
VICU
(011-A1) DIBU
(026-B2) CERI
(018-D2) TETAN
(014-C2) SEGO
(014-A4) TUCO
(006-C6) SEFI
(-C2) NOTEN
(021-C3) DO13
(020-B4) OOBI
(018-D2) TETAN
(033-A6) T103
(026-B2) CERI
ch 233
RITA
RITAN
(015-D2)
(015-C2)
(-A6) SEDU
(024-B2) GALE
XEDU
(024-D2) RIG2
(008-B4) PEO1
(011-A1) DIBU
FINUN
VICU
(026-B2) CIRE
ch 253
DUZE
(-D3)
(033-C3)
DUZEN
(024-B2) GALE
UNIV
250 nS
ch 250
GALI
GALIN
(020-D2)
(024-B2) GALE
(032-A6) DALE
NAND
ch 252
DIZEN
RIRA
9 µS
ch 252
ZERI
ZERIN
UNIV
250 nS
ch 250
SEDU
(-A3)
SEDUN
(028-C5) NOZE
(-A2) RITA
(021-C3) DO13
(033-A6) T102
(-A2) RITA
(-D2) BAMA
(033-A6) T102
(-B5) TAMA
(026-B2) CERI
ch 248
NOTE
(006-A4)
(007-B1)
NOTEN
(-C4) ADRI
(-D6) MARC
XAMA
(-B5) TAMA
(026-B2) CERI
ch 244
ADMA
(007-B6)
(010-C2)
(016-D3)
(007-D5)
(007-B5)
ADMAN
(-D5) MASU
UNIV
3,24 µS
ch 194
FOOB
(015-D3)
FOOBN
(020-B2)
(021-B3)
UNIV
200 nS
ch 194
TAMA
TAMAN
(-C2) NOTEN
(021-C3) DO13
(020-B4) OOBI
(018-D2) TETAN
(033-A6) T103
(026-B2) CERI
ch 249
RICO
(006-A4)
(007-A3)
(007-B1)
(019-B2)
RICON
UNIV
200 nS
ch 240
ADRI
(-B3)
ADRIN
UNIV
200 nS
ch 240
TECI
(010-C2)
(007-B6)
(016-D3)
(016-D5)
TECIN
(025-A3) MOTO
(012-C3) USMA
(033-C4) BADIN
NAND
ch 262
ABA2N
(-A3) DUZE
(032-A8) CODI
NAND
ch 252
RIRA
2,8 µS
ch 252
ADRE
ADREN
UNIV
1,2 µS
ch 251
RESU
RESUN
UNIV
250 nS
ch 251
MASU
MASUN
UNIV
5,7 µs
ch 239
MARC
(-B3)
MARCN
(025-A3) MOTO
(012-C3) USMAN
(033-C4) BADI
NAND
ch 262
ABA1N
NAND
ch 262
BAMA
(007-C1)
(007-D5)
(-B2)
LOGICA RICONOSCIMENTO TESTATE E CONFRONTATORE
HEADER IDENTIFICATION LOGIC AND COMPARATOR
CHAPTER
027
SCHEMA A BLOCCHI INTERMEDIO
INTERMEDIATE BLOCK DIAGRAM
GUD 040
78B103723 D
24

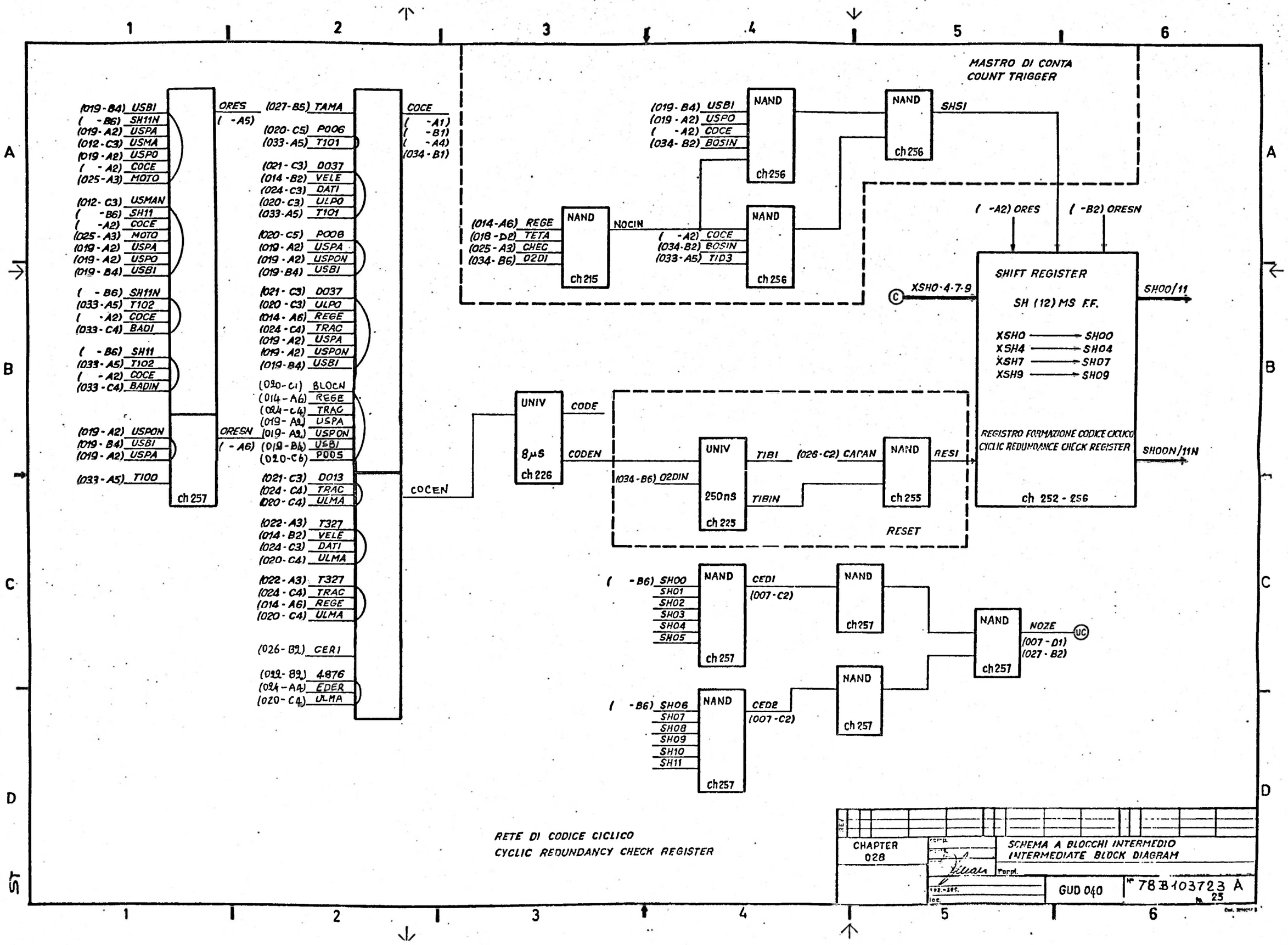
MASTRO DI CONTA
COUNT TRIGGER
(019-B4) USBI
(-B6) SH11N
(019-A2) USPA
(012-C3) USMA
(019-A2) USPO
(-A2) COCE
(025-A3) MOTO
(012-C3) USMAN
(-B6) SH11
(-A2) COCE
(025-A3) MOTO
(019-A2) USPA
(019-A2) USPO
(019-B4) USBI
(-B6) SH11N
(033-A5) T102
(-A2) COCE
(033-C4) BADI
(-B6) SH11
(033-A5) T102
(-A2) COCE
(033-C4) BADIN
(019-A2) USPON
(019-B4) USBI
(019-A2) USPA
(033-A5) T100
ch 257
ORES
(-A5)
ORESN
(-A6)
(027-B5) TAMA
(020-C5) P006
(033-A5) T101
(021-C3) D037
(014-B2) VELE
(024-C3) DATI
(020-C3) ULPO
(033-A5) T101
(020-C5) P008
(019-A2) USPA
(019-A2) USPON
(019-B4) USBI
(021-C3) D037
(020-C3) ULPO
(014-A6) REGE
(024-C4) TRAC
(019-A2) USPA
(019-A2) USPON
(019-B4) USBI
(020-C1) BLOCN
(014-A6) REGE
(024-C4) TRAC
(019-A2) USPA
(019-A2) USPON
(019-B4) USBI
(020-C6) P005
(021-C3) D013
(024-C4) TRAC
(020-C4) ULMA
(022-A3) T327
(014-B2) VELE
(024-C3) DATI
(020-C4) ULMA
(022-A3) T327
(024-C4) TRAC
(014-A6) REGE
(020-C4) ULMA
(026-B2) CER1
(022-B2) 4876
(024-A4) EDER
(020-C4) ULMA
COCE
(-A1)
(-B1)
(-A4)
(034-B1)
COCEN
(019-B4) USBI
(019-A2) USPO
(-A2) COCE
(034-B2) BOSIN
NAND
ch 256
NAND
ch 256
SHSI
(014-A6) REGE
(018-D2) TETA
(025-A3) CHEC
(034-B6) O2DI
NAND
ch 215
NOCIN
(-A2) COCE
(034-B2) BOSIN
(033-A5) TID3
NAND
ch 256
(-A2) ORES
(-B2) ORESN
SHIFT REGISTER
SH (12) MS F.F.
XSH0-4-7-9
SH00/11
XSH0 → SH00
XSH4 → SH04
XSH7 → SH07
XSH9 → SH09
REGISTRO FORMAZIONE CODICE CICLICO
CYCLIC REDUNDANCE CHECK REGISTER
ch 252 - 256
SH00N/11N
UNIV
8μS
ch 226
CODE
CODEN
UNIV
250nS
ch 225
TIBI
TIBIN
(026-C2) CAPAN
NAND
ch 255
RESI
RESET
(034-B6) O2DIN
(-B6) SH00
SH01
SH02
SH03
SH04
SH05
NAND
ch 257
CED1
(007-C2)
NAND
ch 257
NAND
ch 257
NOZE
(007-D1)
(027-B2)
UC
(-B6) SH06
SH07
SH08
SH09
SH10
SH11
NAND
ch 257
CED2
(007-C2)
NAND
ch 257
RETE DI CODICE CICLICO
CYCLIC REDUNDANCY CHECK REGISTER
CHAPTER
028
SCHEMA A BLOCCHI INTERMEDIO
INTERMEDIATE BLOCK DIAGRAM
GUD 040
78B103723 A
25

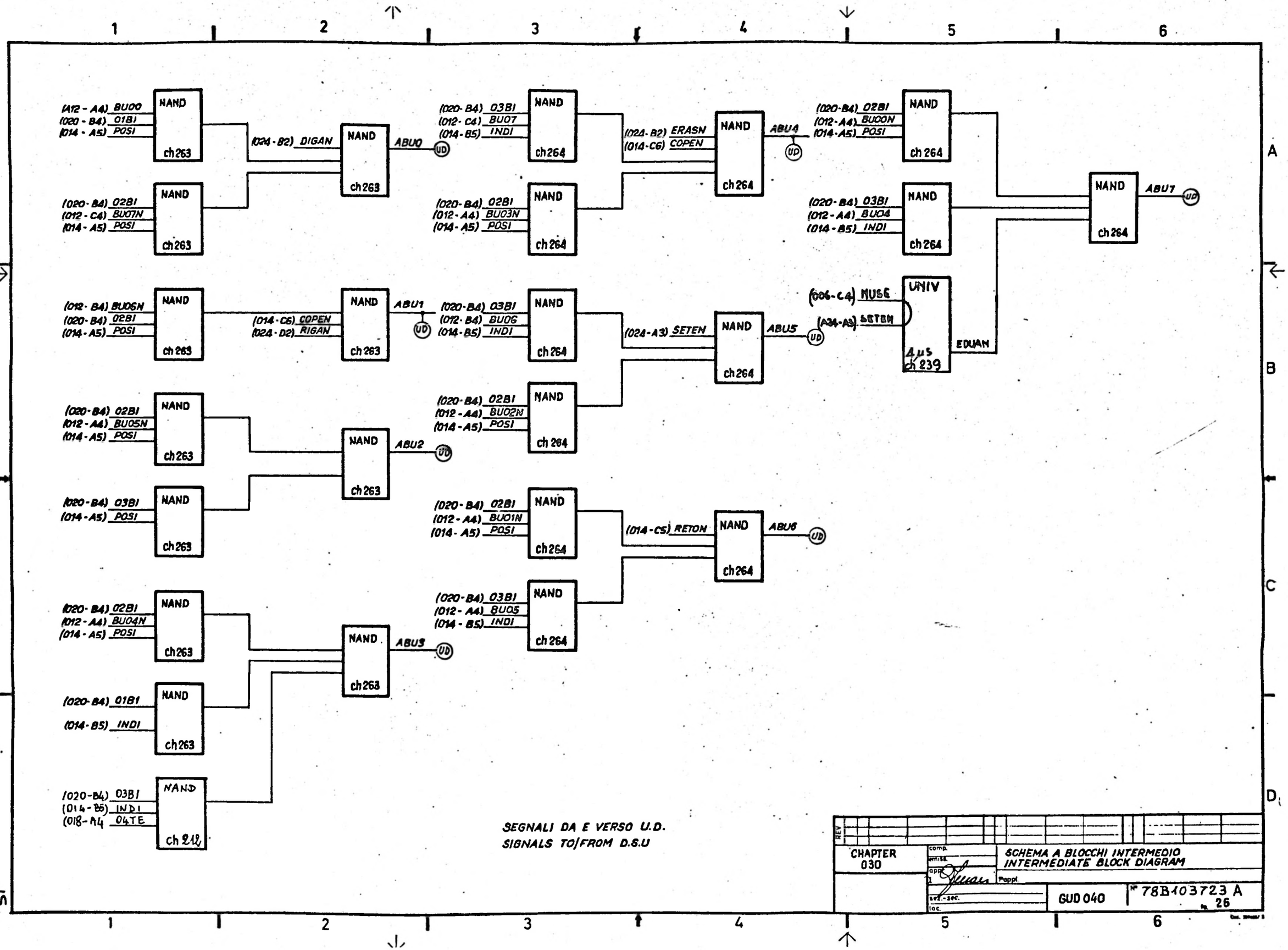

(A12 - A4) BU00
(020 - B4) 01B1
(014 - A5) POSI
NAND ch263
(024 - B2) DIGAN
ABU0
UD
(020 - B4) 02B1
(012 - C4) BU07N
(014 - A5) POSI
(012 - B4) BU06N
(020 - B4) 02B1
(014 - A5) POSI
(014 - C6) COPEN
(024 - D2) RIGAN
ABU1
(020 - B4) 02B1
(012 - A4) BU05N
(014 - A5) POSI
ABU2
(020 - B4) 03B1
(014 - A5) POSI
(020 - B4) 02B1
(012 - A4) BU04N
(014 - A5) POSI
ABU3
(020 - B4) 01B1
(014 - B5) INDI
(020 - B4) 03B1
(014 - B5) INDI
(018 - A4 04TE
NAND ch 212
(020 - B4) 03B1
(012 - C4) BU07
(014 - B5) INDI
NAND ch264
(020 - B4) 02B1
(012 - A4) BU03N
(014 - A5) POSI
(020 - B4) 03B1
(012 - B4) BU06
(014 - B5) INDI
(020 - B4) 02B1
(012 - A4) BU02N
(014 - A5) POSI
(020 - B4) 02B1
(012 - A4) BU01N
(014 - A5) POSI
(020 - B4) 03B1
(012 - A4) BU05
(014 - B5) INDI
(024 - B2) ERASN
(014 - C6) COPEN
ABU4
(024 - A3) SETEN
ABU5
(014 - C5) RETON
ABU6
(020 - B4) 02B1
(012 - A4) BU00N
(014 - A5) POSI
(020 - B4) 03B1
(012 - A4) BU04
(014 - B5) INDI
(006 - C4) MUSE
(A34 - A3) SETEN
UNIV
4 µs
ch 239
EDUAN
ABU7
SEGNALI DA E VERSO U.D.
SIGNALS TO/FROM D.S.U
REV
CHAPTER 030
comp.
emiss.
appr.
Poppi
sez.-sec.
loc.
SCHEMA A BLOCCHI INTERMEDIO
INTERMEDIATE BLOCK DIAGRAM
GUD 040
Nº 78B103723 A
26

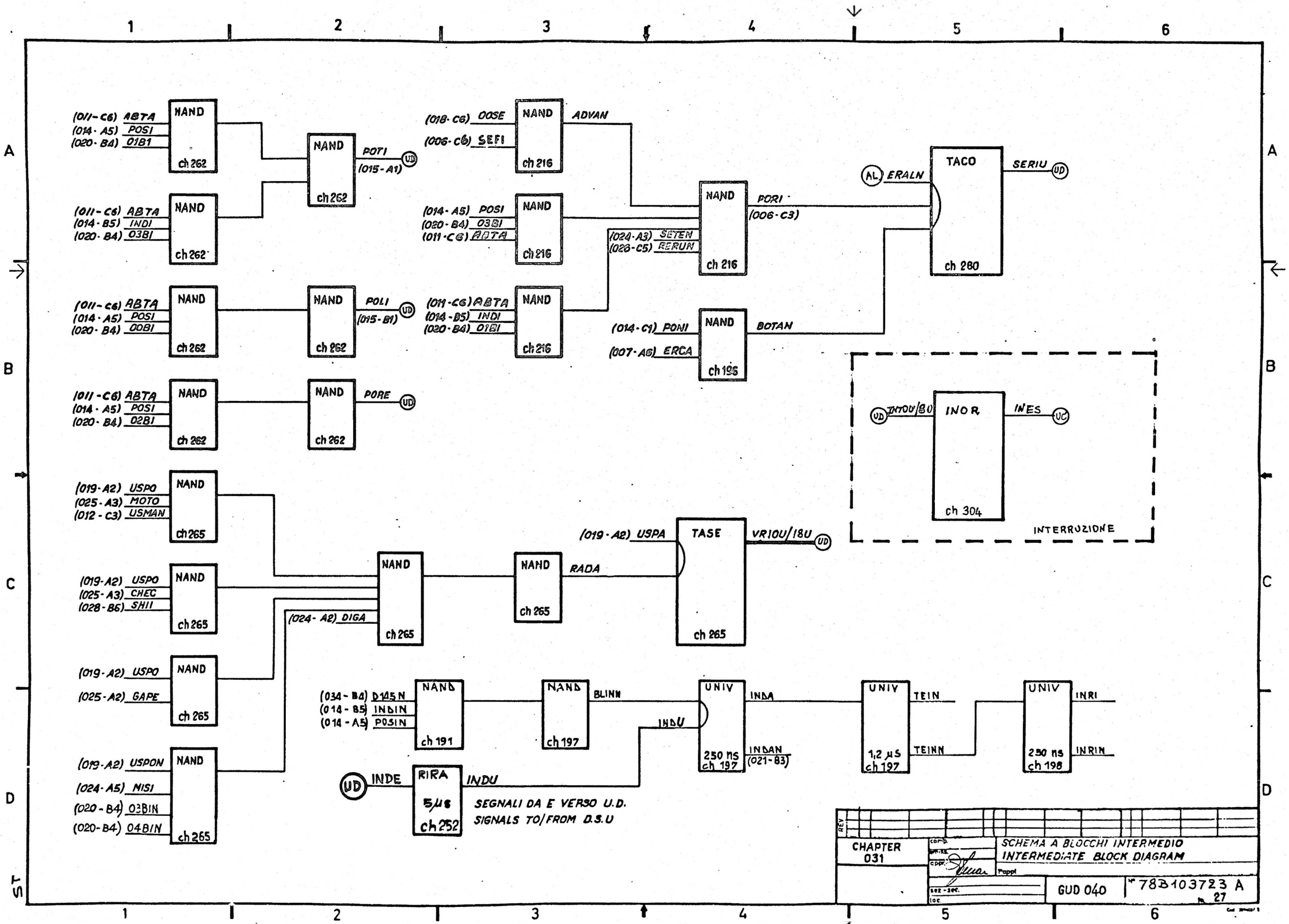
NAND ch 262
(011-C6) ABTA
(014-A5) POSI
(020-B4) 01BI
NAND ch 262
(011-C6) ABTA
(014-B5) INDI
(020-B4) 03BI
NAND ch 262
(011-C6) ABTA
(014-A5) POSI
(020-B4) 00BI
NAND ch 262
(011-C6) ABTA
(014-A5) POSI
(020-B4) 02BI
NAND ch 262
POTI
(015-A1)
UD
NAND ch 262
POLI
(015-B1)
UD
NAND ch 262
PORE
UD
NAND ch 216
(018-C6) OOSE
(006-C6) SEFI
ADVAN
NAND ch 216
(014-A5) POSI
(020-B4) 03BI
(011-C6) ABTA
NAND ch 216
(011-C6) ABTA
(014-B5) INDI
(020-B4) 01BI
(024-A3) SETEN
(026-C5) RERUN
NAND ch 216
PORI
(006-C3)
(014-C1) PONI
(007-A6) ERCA
NAND ch 195
BOTAN
AL ERALN
TACO ch 260
SERIU
UD
UD INTOU/8U
INOR ch 304
INES
UC
INTERRUZIONE
NAND ch 265
(019-A2) USPO
(025-A3) MOTO
(012-C3) USMAN
NAND ch 265
(019-A2) USPO
(025-A3) CHEC
(028-B6) SHII
NAND ch 265
(019-A2) USPO
(025-A2) GAPE
NAND ch 265
(019-A2) USPON
(024-A5) MISI
(020-B4) 03BIN
(020-B4) 04BIN
NAND ch 265
(024-A2) DIGA
NAND ch 265
NAND ch 265
RADA
(019-A2) USPA
TASE ch 265
VR10U/18U
UD
(034-B4) D145N
(014-B5) INDIN
(014-A5) POSIN
NAND ch 191
NAND ch 197
BLINN
UD INDE
RIRA 5µs ch 252
INDU
INDU
UNIV 250 ns ch 197
INDA
INDAN
(021-B3)
UNIV 1,2 µs ch 197
TEIN
TEINN
UNIV 250 ns ch 198
INRI
INRIN
SEGNALI DA E VERSO U.D.
SIGNALS TO/FROM D.S.U
REV
CHAPTER 031
SCHEMA A BLOCCHI INTERMEDIO
INTERMEDIATE BLOCK DIAGRAM
Pappi
GUD 040
Nº 78B103723 A
27

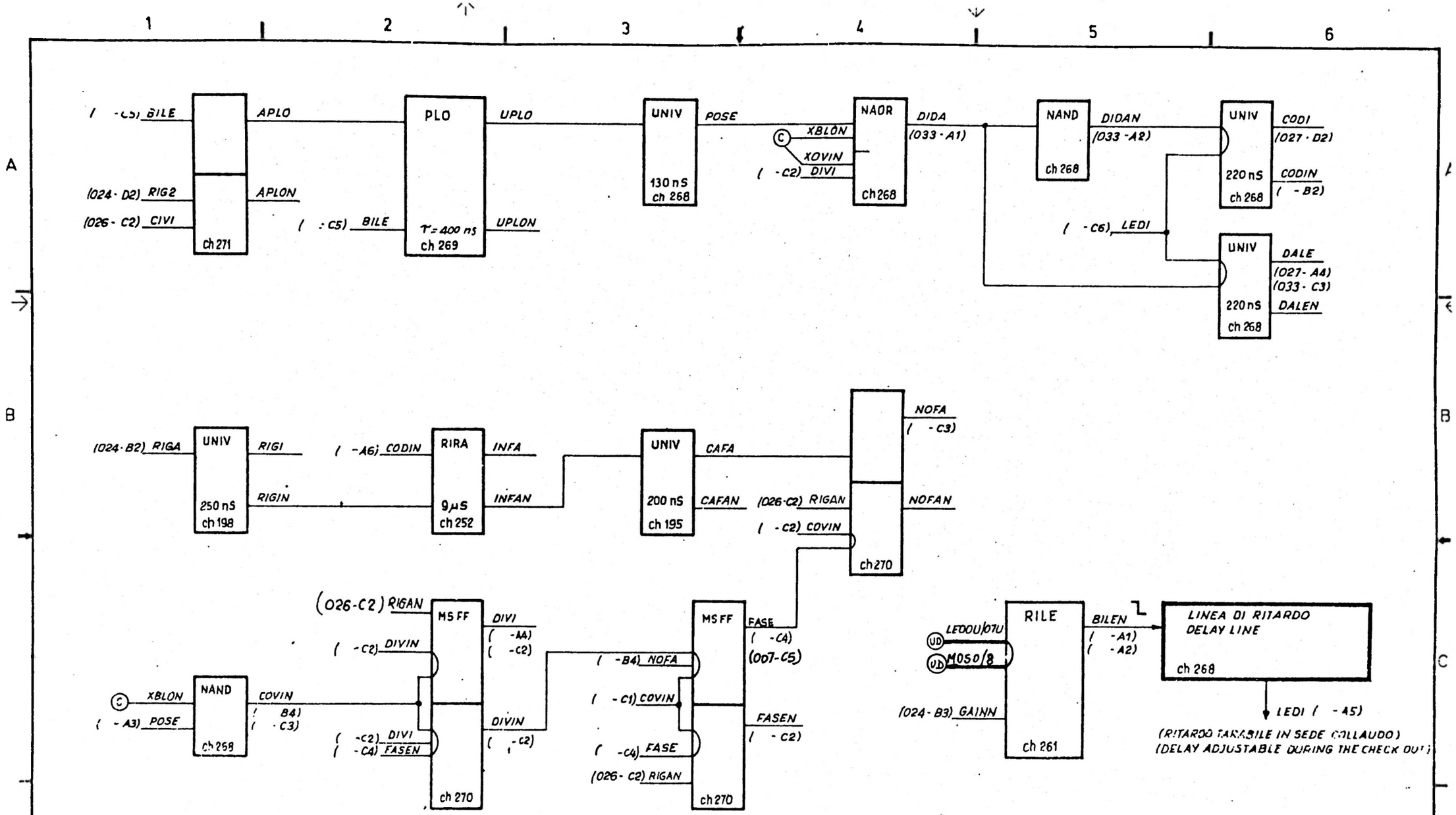

P.L.O DISCRIMINATORE E LOGICA DI FASE
P.L.O. DISCRIMINATOR AND PHASE LOGIC

CHAPTER 032	SCHEMA A BLOCCHI INTERMEDIO INTERMEDIATE BLOCK DIAGRAM	
	GUD 040	78B103723 D 28

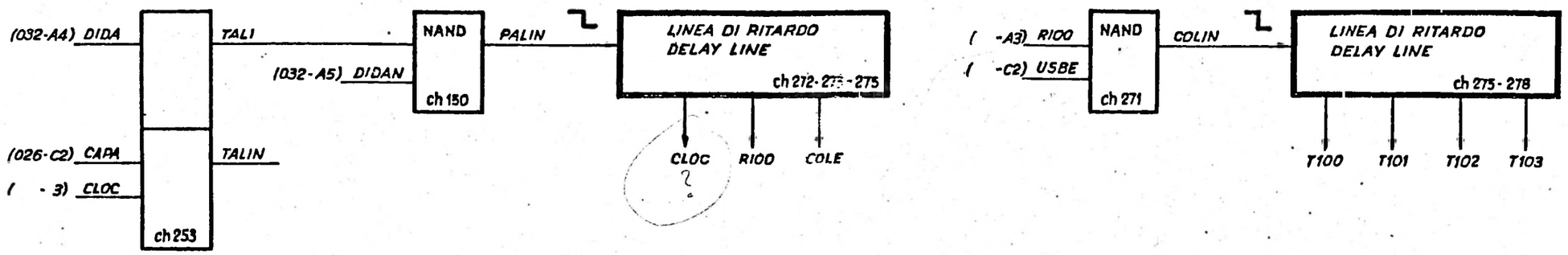

SEGNALE SIGNAL	RITARDO DELAY	DURATA LENGTH
CLOC R100 COLE	0 33 nS 260 nS	120 nS 140 nS 160 nS
T100 T101 T102 T103	160 nS 355 nS 450 nS 545 nS	160 nS 160 nS 160 nS 160 nS

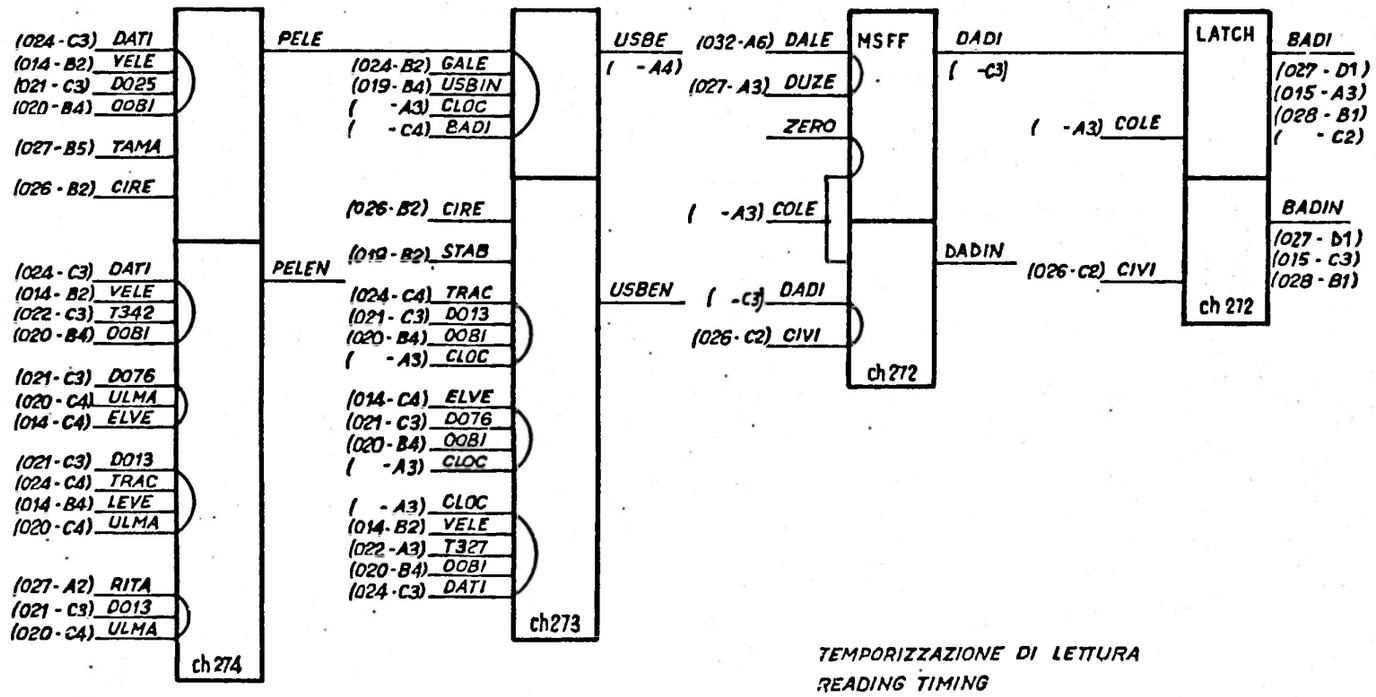

TEMPORIZZAZIONE DI LETTURA
READING TIMING

CHAPTER 033	SCHEMA A BLOCCHI INTERMEDIO INTERMEDIATE BLOCK DIAGRAM	
	GUD 040	78B103723 A No. 29

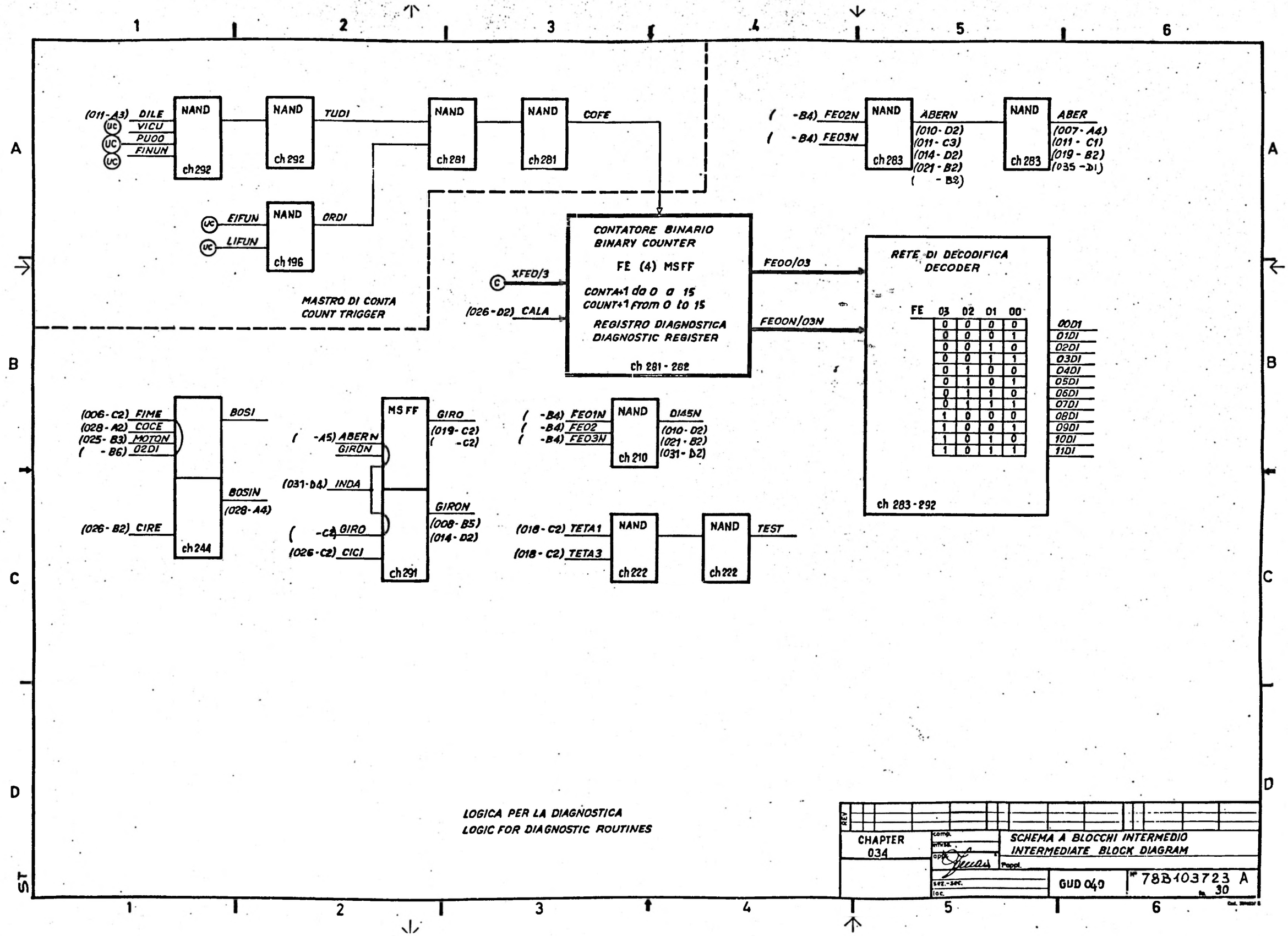
(011-A3) DILE
VICU
PUOO
FINUN
NAND ch292
NAND ch292
TUDI
NAND ch281
NAND ch281
COFE
EIFUN
LIFUN
NAND ch196
ORDI
MASTRO DI CONTA
COUNT TRIGGER
XFEO/3
(026-D2) CALA
CONTATORE BINARIO
BINARY COUNTER
FE (4) MSFF
CONTA+1 da 0 a 15
COUNT+1 FROM 0 to 15
REGISTRO DIAGNOSTICA
DIAGNOSTIC REGISTER
ch 281 - 282
FEOO/03
FEOON/03N
(-B4) FEO2N
(-B4) FEO3N
NAND ch283
ABERN
(010-D2)
(011-C3)
(014-D2)
(021-B2)
(-B2)
NAND ch283
ABER
(007-A4)
(011-C1)
(019-B2)
(035-D1)
RETE DI DECODIFICA
DECODER
FE 03 02 01 00
0 0 0 0 00DI
0 0 0 1 01DI
0 0 1 0 02DI
0 0 1 1 03DI
0 1 0 0 04DI
0 1 0 1 05DI
0 1 1 0 06DI
0 1 1 1 07DI
1 0 0 0 08DI
1 0 0 1 09DI
1 0 1 0 10DI
1 0 1 1 11DI
ch 283-292
(006-C2) FIME
(028-A2) COCE
(025-B3) MOTON
(-B6) O2DI
BOSI
BOSIN
(028-A4)
(026-B2) CIRE
ch244
(-A5) ABERN
GIRON
(031-D4) INDA
(-C4) GIRO
(026-C2) CICI
MS FF
ch291
GIRO
(019-C2)
(-C2)
GIRON
(008-B5)
(014-D2)
(-B4) FEO1N
(-B4) FEO2
(-B4) FEO3N
NAND ch210
DI45N
(010-D2)
(021-B2)
(031-D2)
(018-C2) TETA1
(018-C2) TETA3
NAND ch222
NAND ch222
TEST
LOGICA PER LA DIAGNOSTICA
LOGIC FOR DIAGNOSTIC ROUTINES
REV
CHAPTER 034
comp.
verifiz.
opr.
Pappl.
sez.-sec.
loc.
SCHEMA A BLOCCHI INTERMEDIO
INTERMEDIATE BLOCK DIAGRAM
GUD 040
N° 78B103723 A
30

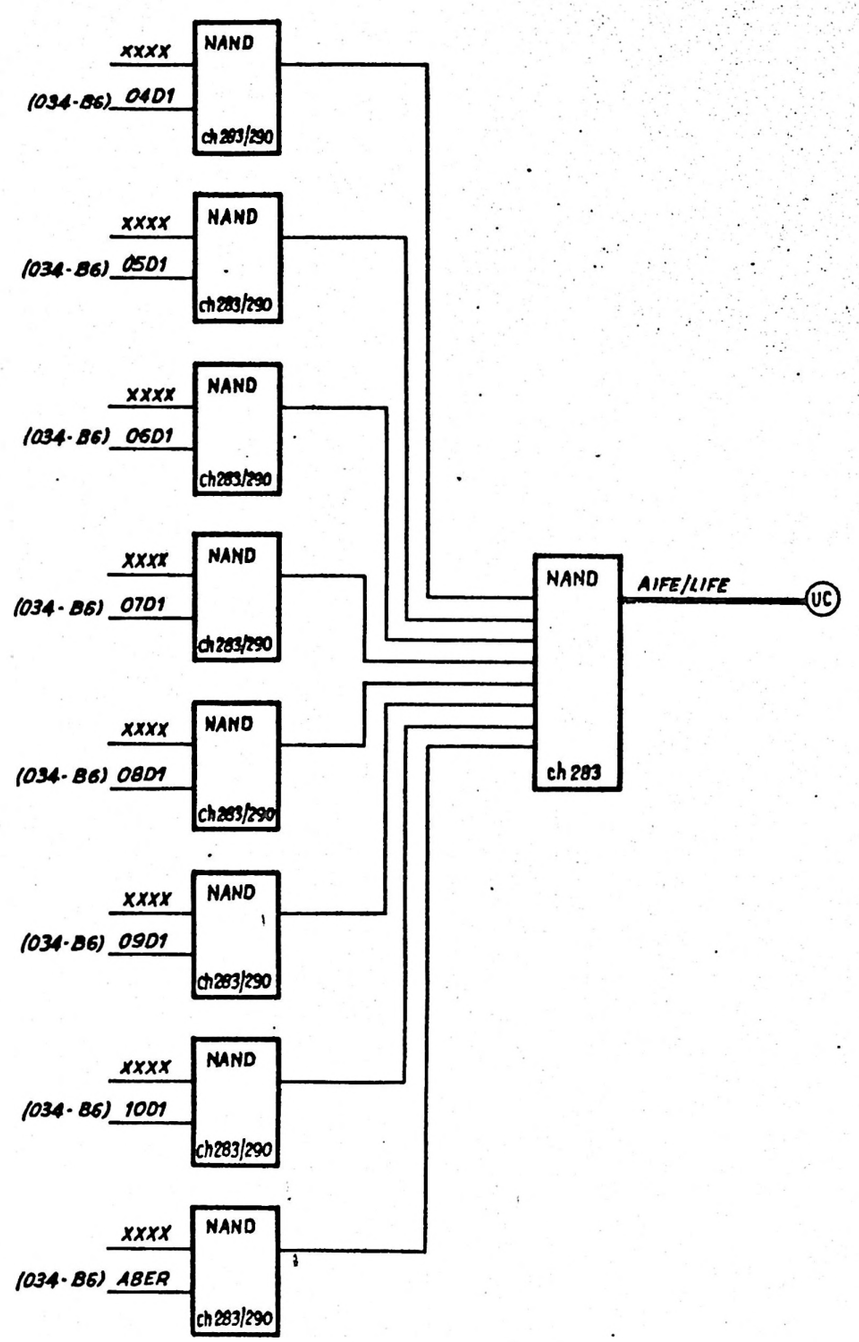

CORRISPONDENZA TRA XXXX ED IL NOME DEL SEGNALE
CORRISPONDENCE BETWEEN XXXX AND SIGNAL NAME

	AIFE	BIFE	CIFE	DIFE	EIFE	FIFE	GIFE	LIFE
ABER	BU00	BU01	BU02	BU03	BU04	BU05	BU06	BU07
04D1	0837	4371	4674	4876	T325	T328	T323	0535
05D1	4573	T324	T342	4819	T338	1336	D031	D374
06D1	ABU0	ABU1	DEME	ORTA	ABU4	ABU5	USBI	GIRO
07D1	OTTO	EDER	TRAC	COCE	GAPE	CHEC	RICA	GIRO
08D1	PELE	USBE	08RI	GALEN	GAINN	MISI	DATI	GIRO
09D1	CODIN	NOTE	RITA	RIDE	APLO	DUZE	ADMA	GIRO
10D1	FIPIN	PIRI	TEST	09RI	TEMA	09HE	02SE	00SE

LOGICA PER LA DIAGNOSTICA
LOGIC FOR DIAGNOSTIC ROUTINES

CHAPTER 035	SCHEMA A BLOCCHI INTERMEDIO / INTERMEDIATE BLOCK DIAGRAM	
	GUD 040	Nº 78B103723 A

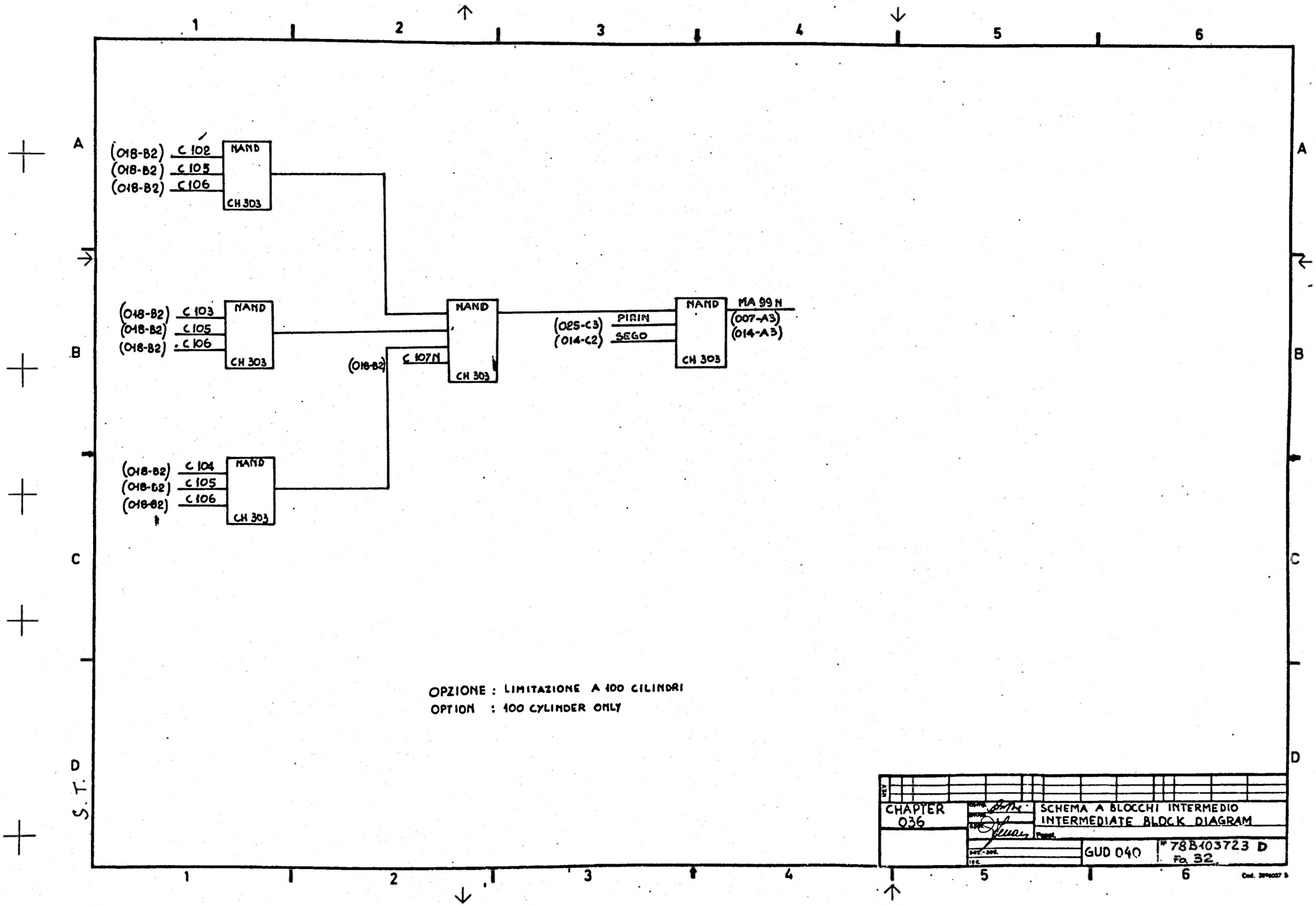
(018-B2) C 102
(018-B2) C 105
(018-B2) C 106
NAND
CH 303
(018-B2) C 103
(018-B2) C 105
(018-B2) C 106
NAND
CH 303
(018-B2) C 104
(018-B2) C 105
(018-B2) C 106
NAND
CH 303
(018-B2) C 107N
NAND
CH 303
(025-C3) PIRIN
(014-C2) SEGO
NAND
CH 303
MA 99 N
(007-A3)
(014-A3)
OPZIONE : LIMITAZIONE A 100 CILINDRI
OPTION : 100 CYLINDER ONLY
S.T.
CHAPTER 036
SCHEMA A BLOCCHI INTERMEDIO
INTERMEDIATE BLOCK DIAGRAM
GUD 040
78B103723 D
Fo 32

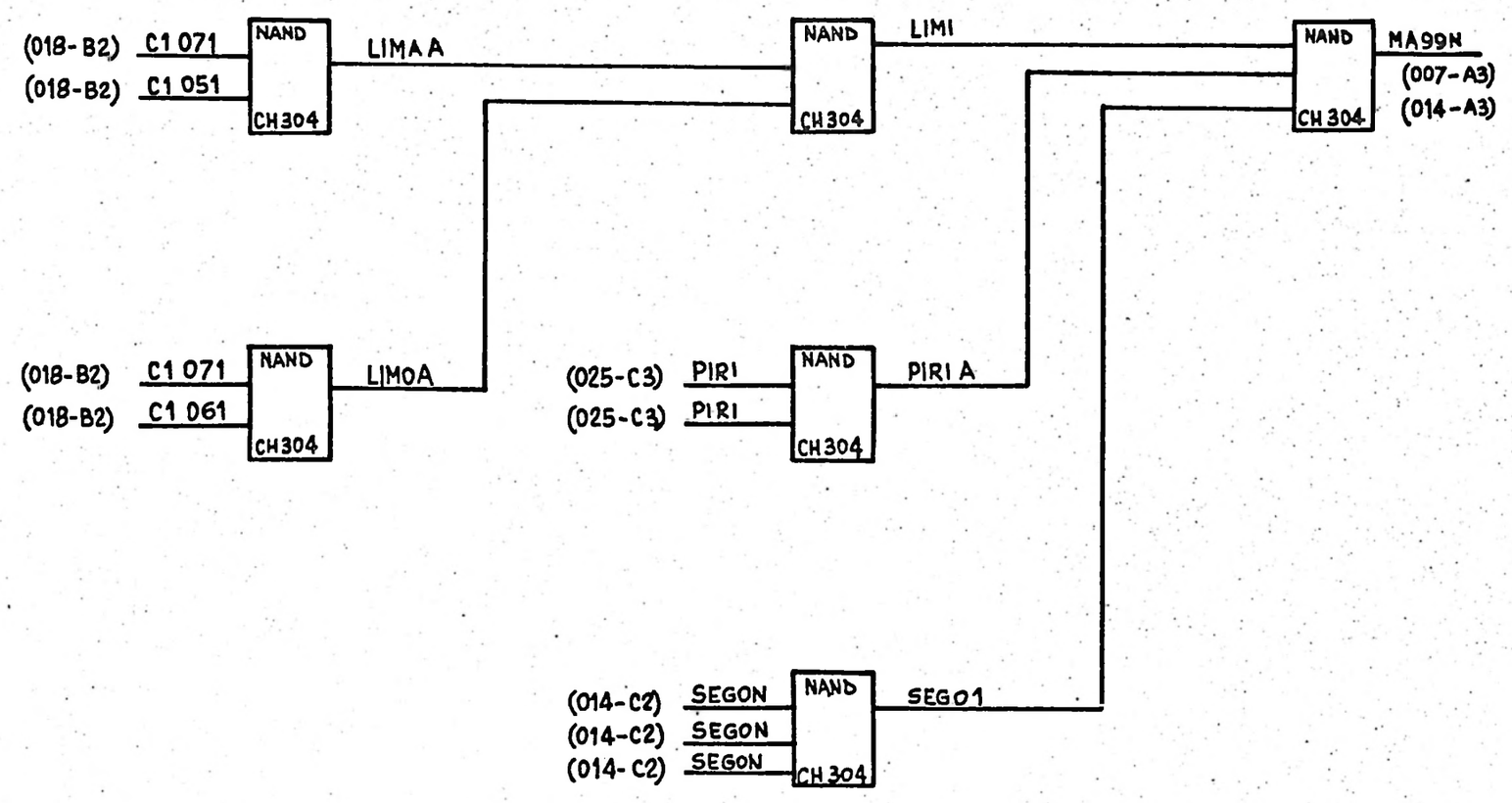

OPZIONE : LIMITAZIONE A 160 CILINDRI

OPTION : 160 CYLINDER ONLY

QUESTO DOCUMENTO CONTIENE INFORMAZIONI DI PROPRIETA' DELLA HONEYWELL INFORMATION SYSTEMS ITALIA. ESSO E' DA CONSIDERARE COME DOCUMENTO DI USO INTERNO. OGNI E QUALSIASI DISTRIBUZIONE A TERZI E' VIETATA SALVO APPROVAZIONE SCRITTA DELLA HONEYWELL INFORMATION SYSTEMS ITALIA.

Honeywell

F.TO	DISEGNO	PAG.	REV
	78B103723	33/F	D

REVISIONI					
REV	ORD. APPL.	DATA			FIRMA
		A	M	G	

OPERAZIONE SUI DATI
OPERATION ON THE DATA

	PAG.
SELEZIONE SELECTION	2
ACCETTAZIONE COMANDO COMMAND RECEPTION	2
FASE INIZIALE INITIAL CYCLE	11
SINCRONIZZAZIONE DEL P.L.O. P.L.O. SYNCHRONIZATION	3
RICONOSCIMENTO ADDRESS MARK ADDRESS MARK IDENTIFICATION	11
RICONOSCIMENTO TESTATA HEADER IDENTIFICATION	12
FASE ESECUTIVA DELLA OPERAZIONE IN UN SETTORE EXECUTIVE PHASE OF OPERATION ON ONE SECTOR	
REGISTRAZIONE WRITING	13
LETTURA READING	14
VERIFICA VERIFICATION	15
FASE DI CAMBIAMENTO DI SETTORE: SI TORNA ALLA FASE ESECUTIVA PER IL NUMERO DI SETTORI O TRACCE VOLUTO O AMMESSO. SECTOR PASSING PHASE: EXECUTIVE PHASE IS REPETED FOR A SECTORS NUMBER DESIRED OR ADMITTED.	16
FINE ISTRUZIONE END OF INSTRUCTION	

REGISTRAZIONE TESTATE
HEADERS WRITING

	PAG.
SELEZIONE SELECTION	2
ACCETTAZIONE COMANDO COMMAND RECEPTION	2
FASE INIZIALE E ATTESA INDEX INITIAL CYCLE AND WAITING FOR INDEX	5
REGISTRAZIONE TRACK HEADER TRACK HEADER WRITING	5
REGISTRAZIONE DI UN SETTORE SECTOR WRITING. L'OPERAZIONE VIENE RIPETUTA PER 10 SETTORI THE OPERATION IS REPETED FOR TEN SECTORS	6
REGISTRAZIONE LONG GAP LONG GAP WRITING	6
FINE ISTRUZIONE END OF INSTRUCTION	

LETTURA TESTATE
HEADERS READING

	PAG.
SELEZIONE SELECTION	2
ACCETTAZIONE COMANDO COMMAND RECEPTION	2
FASE INIZIALE E ATTESA INDEX INITIAL CYCLE AND WAITING FOR INDEX	7
LETTURA TRACK HEADER TRACK HEADER READING	7
RICONOSCIMENTO ADDRESS MARK ADDRESS MARK IDENTIFICATION	11
LETTURA DI UN SETTORE SECTOR READING L'OPERAZIONE VIENE RIPETUTA PER IL NUMERO DI SETTORI VOLUTO. THE OPERATION IS REPETED FOR SECTORS NUMBER DESIRED	8
FINE ISTRUZIONE END OF INSTRUCTION	

VERIFICA TESTATE
HEADERS VERIFICATION

	PAG.
SELEZIONE SELECTION	2
ACCETTAZIONE COMANDO COMMAND RECEPTION	2
FASE INIZIALE E ATTESA INDEX INITIAL CYCLE AND WAITING FOR INDEX	9
VERIFICA TRACK HEADER TRACK HEADER VERIFICATION	9
RICONOSCIMENTO ADDRESS MARK ADDRESS MARK IDENTIFICATION	11
VERIFICA DI UN SETTORE SECTOR VERIFICATION L'OPERAZIONE VIENE RIPETUTA PER IL NUMERO DI SETTORI VOLUTO. THE OPERATION IS REPETED FOR SECTORS NUMBER DESIRED	10
FINE ISTRUZIONE END OF INSTRUCTION	

NOTA: NELLE OPERAZIONI SULLE TESTATE E IN QUELLE SUI DATI MODO 8 BIT VIENE ESEGUITO IL CONTROLLO DI SINCRONISMO.
NOTE: DURING OPERATIONS ON THE HEADERS AND ON THE DATA, 8 BIT MODE ONLY, THE SYNCHRONISM CONTROL IS MADE.

SALVO INDICAZIONE CONTRARIA DIMENSIONI: MILLIMETRI / INCH TOLLERANZE DIMENS. E DI FORMA VEDI: PROIEZIONE	MAT.	
	TT.	DESCRIZIONE FLOW CHART GUD 040
	FIN.	
SCALA / COD.	DISEGNATO	DISEGNO 78B103726 / PAG 1/16 / REV A
	APPROVATO	
	DISTR.	

S.T.

REVISIONI					
REV	ORD. APPL.	DATA			FIRMA
		A	M	G	

SELEZIONE
SELECTION

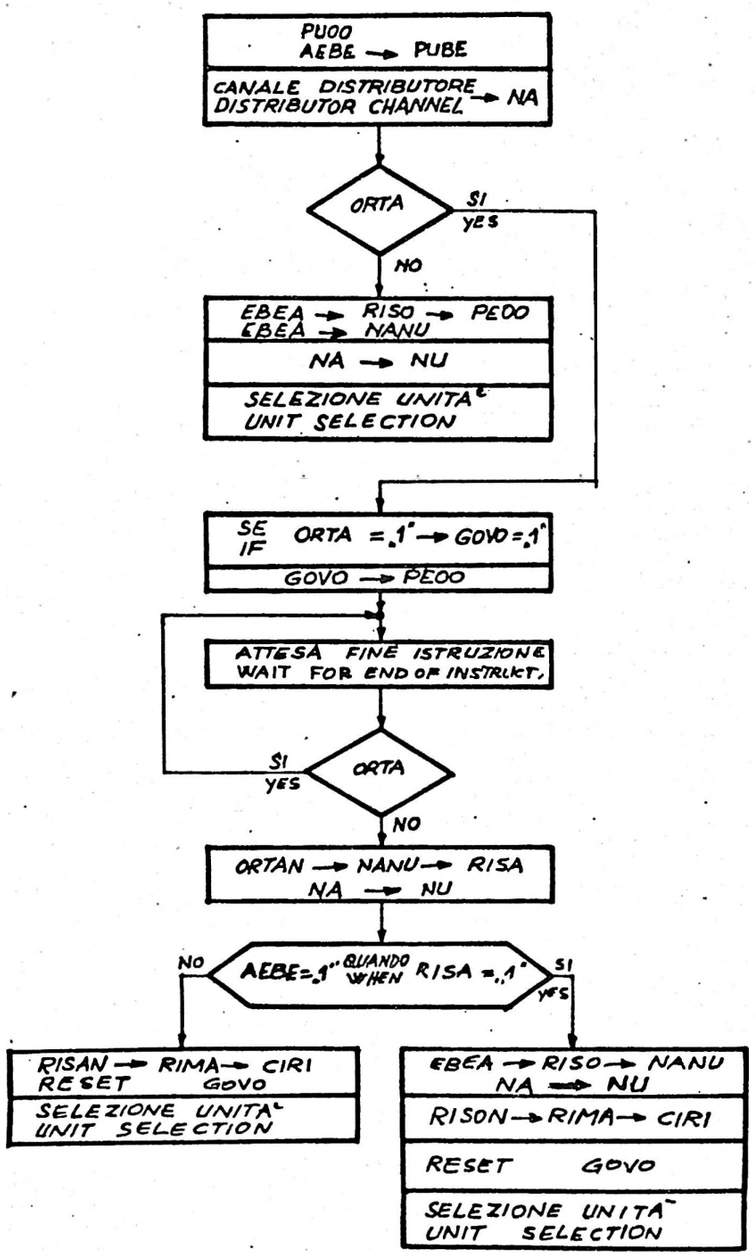

ACCETTAZIONE COMANDO
COMMAND RECEPTION

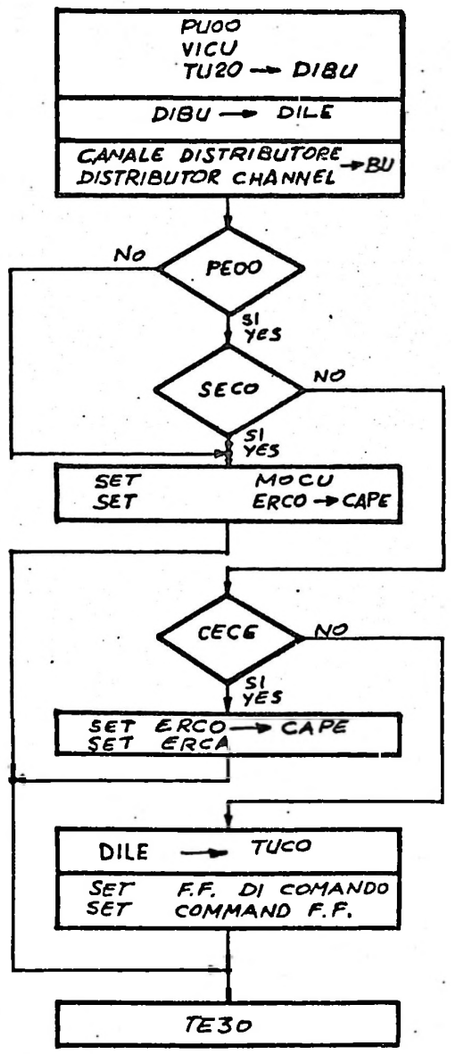

RITORNO A CASA
RETURN TO HOME

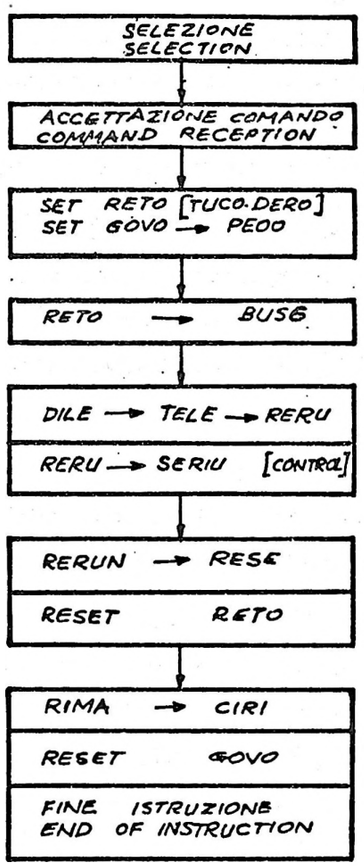

CHIAMATA OPERATORE
CALL OPERATOR

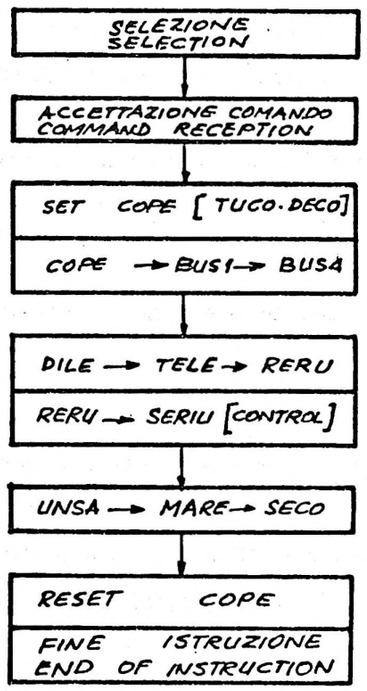

VEDI TIMING, DIS. 14323 278 - fo. 1,2
REFER TO TIMING, DWG. No. 14323 278 - sh. 1,2

SALVO INDICAZIONE CONTRARIA DIMENSIONI: MILLIMETRI / INCH TOLLERANZE DIMENS. E DI FORMA VEDI: PROIEZIONE	MAT.		
	TT.	DESCRIZIONE FLOW CHART GUD 040	
	FIN.		
SCALA / COD.	DISEGNATO	DISEGNO 78B103726	PAG 2 / REV A
	APPROVATO		
	DISTR.		

Cod. 3896104Q

REVISIONI					
REV	ORD. APPL.	DATA			FIRMA
		A	M	G	

CICLO DI CONTA
COUNT CYCLE

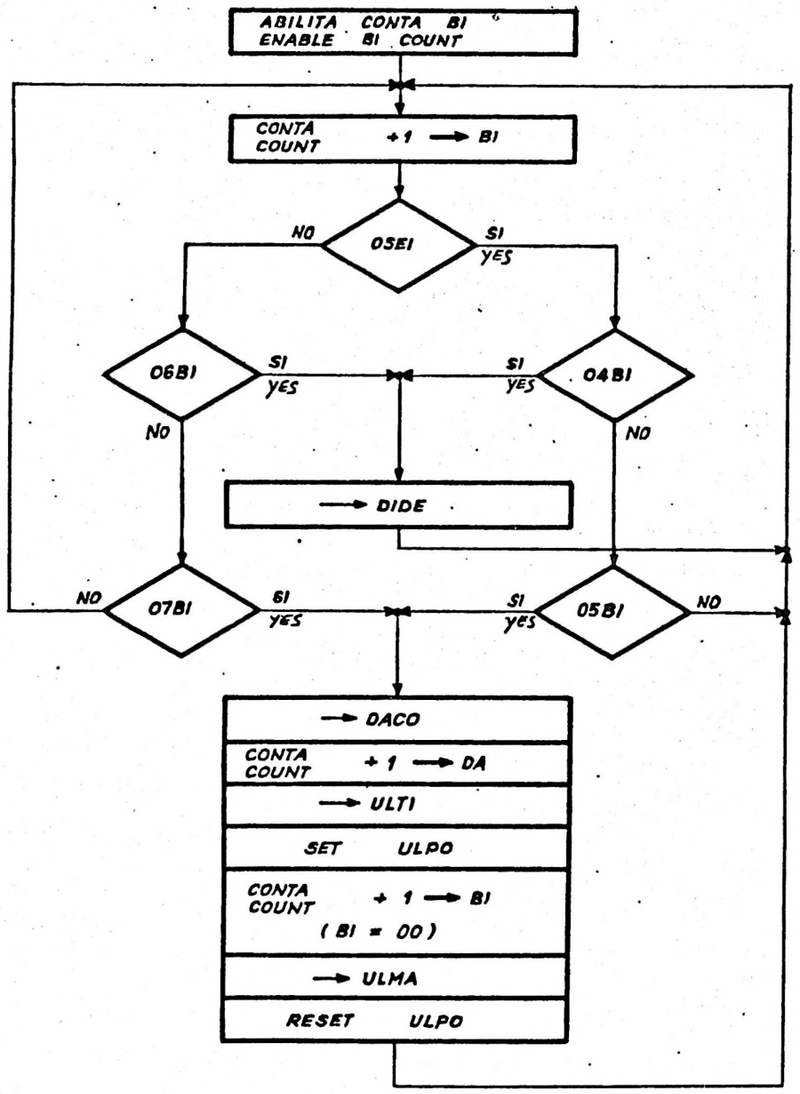

MESSA IN FASE P.L.O.
P.L.O. SYNCHRONIZATION

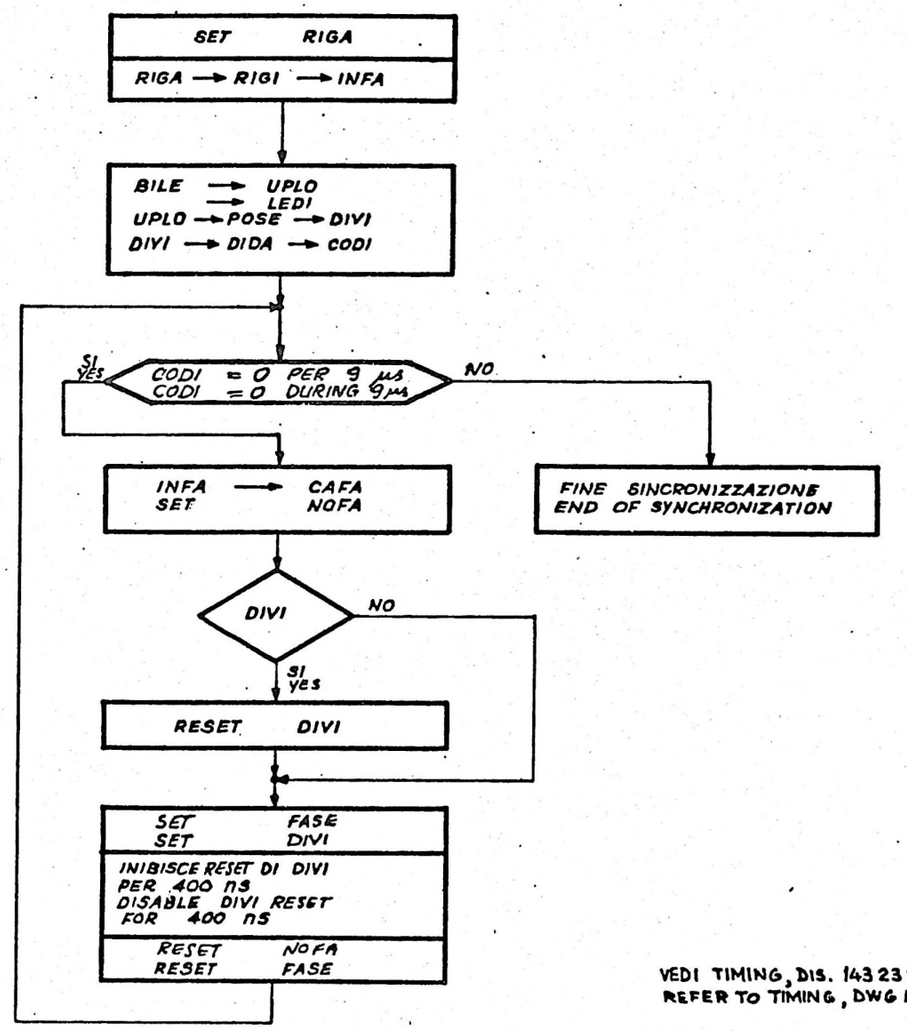

VEDI TIMING, DIS. 14323278 - fo 15
REFER TO TIMING, DWG No. 14323 278 - sh. 15

SALVO INDICAZIONE CONTRARIA	MAT.	
DIMENSIONI: MILLIMETRI / INCH		
TOLLERANZE DIMENS. E DI FORMA VEDI:	TT.	DESCRIZIONE: FLOW CHART, GUD 040
PROIEZIONE	FIN.	
SCALA / COD.	DISEGNATO	DISEGNO 78B103726 / PAG 3 / REV A
	APPROVATO	
	DISTR.	

S.T.

Cod. 3896104Q

68.10.30

REVISIONI					
REV	ORD. APPL.	DATA			FIRMA
		A	M	G	

POSIZIONAMENTO
POSITIONING

SELEZIONE
SELECTION

ACCETTAZIONE COMANDO
COMMAND RECEPTION
RESET BI
SET POSI

TELE → TE 30
ENTA → TE10 → ABTA
ABTA → SECIU

TU20 → DIBU
1° CARATTERE
1st. CHARACTER → BU
CONTA
COUNT +1 → BI
DIREZIONE
DIRECTION → BUS LINES
DIBU → POLE → DILE
DILE → TELE → TE30
ENTA → TE10 → ABTA → SETIU
SET PEFI

TU20 → DIBU
2° CARATTERE
2nd. CHARACTER → BU
CONTA
COUNT +1 → BI
DIFFERENZA
DIFFERENCE → BUS LINES
SET FINE
DILE → TE 30
ENTA → ABTA → SEDIU

ATTESA FINU
WAITING FOR FINU
TU 20 → DIBU
SET FIME
CONTA
COUNT + 1 → BI
DILE → TE30
ENTA → ABTA → CONTROL
03BI → BUS1
FINE ISTRUZIONE
END OF INSTRUCTION

VEDI TIMING, DIS. N° 14323 278-fo3
REFER TO TIMING, DWG No. 14323 278-sh. 3

INDIRIZZAMENTO
ADDRESSING

SELEZIONE
SELECTION

ACCETTAZIONE COMANDO
COMMAND RECEPTION
RESET BI
SET INDI

TELE → TE 30
ENTA → TE 10

TU20 → DIBU → DILE
1° CARATTERE
1st. CHARACTER → BU
CONTA
COUNT +1 → BI
01BI → BUS3
BU00 → CI07
BU01/02 → TI Register
BU03 → TETA
BU04 → DESE → MOSE

DILE → TE30
ENTA → TE10
ENTA → ABTA → SERIU

TU20 → DIBU → DILE
2° CARATTERE
2nd. CHARACTER → BU
CONTA
COUNT +1 → BI
BU01/07 → CI00/06
BU00 → 04TE
DILE → TE30
ENTA → TE10
SET PEFI

TU20 → DIBU → DILE
SET FINE
3° CARATTERE
3rd CHARACTER → BU
CONTA
COUNT +1 → BI
BU00/03 → SE00/03
BU04/07 → HE00/03
04TE → HE04
BU03/07 → BUS3/7
DILE → TE30
ENTA → TE10 → ABTA → SETIU

ATTESA FINU
WAITING FOR FINU
TU20 → DIBU → DILE
SET FIME
DILE → TE30
FINE ISTRUZIONE
END OF INSTRUCTION

VEDI TIMING, DIS. 14323 278 - fo. 4
REFER TO TIMING, DWG. 14323 278 - sh. 4

SALVO INDICAZIONE CONTRARIA DIMENSIONI: MILLIMETRI / INCH TOLLERANZE DIMENS. E DI FORMA VEDI: PROIEZIONE	MAT. TT. FIN.	DESCRIZIONE FLOW CHART GUD 040
SCALA / COD.	DISEGNATO APPROVATO DISTR.	DISEGNO 78B103726 / PAG 4 / REV A

S.T.

Cod 3806104 Q

68 10 30

REVISIONI				
REV	ORD. APPL.	DATA A	DATA M	DATA G	FIRMA

REGISTRAZIONE TESTATE : FASE INIZIALE E TRACK HEADER
HEADERS WRITING : INITIAL CYCLE AND TRACK HEADER

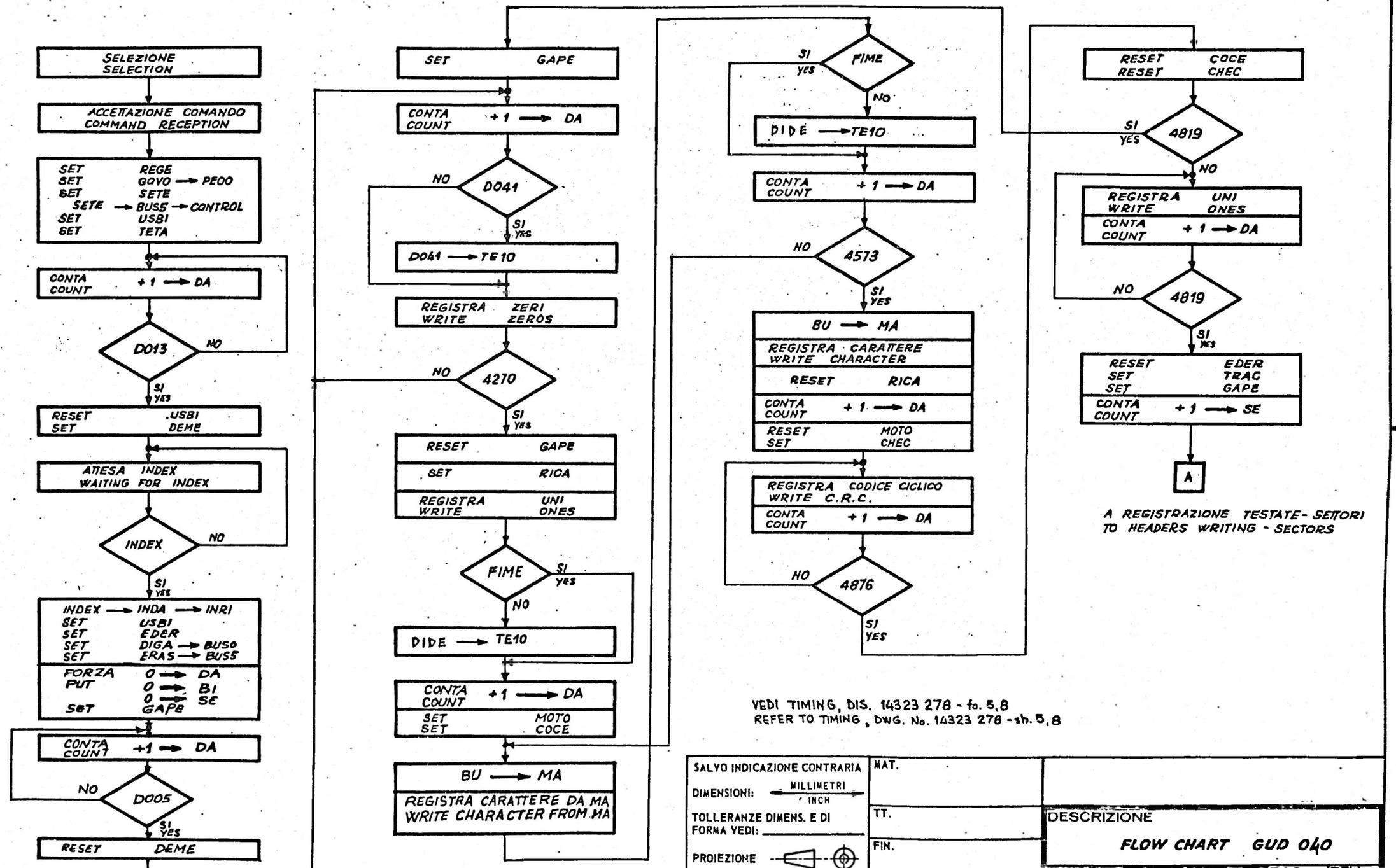

A REGISTRAZIONE TESTATE - SETTORI
TO HEADERS WRITING - SECTORS

VEDI TIMING, DIS. 14323 278 - fo. 5,8
REFER TO TIMING, DWG. No. 14323 278 - sh. 5,8

L'utilizzazione di un carattere è preceduta dalla richiesta del carattere successivo
The character use is preceded from the following one request

SALVO INDICAZIONE CONTRARIA	MAT.		
DIMENSIONI: MILLIMETRI / INCH	TT.	DESCRIZIONE FLOW CHART GUD 040	
TOLLERANZE DIMENS. E DI FORMA VEDI:	FIN.		
PROIEZIONE			
SCALA / COD.	DISEGNATO	DISEGNO 78B103726	PAG 5 / REV A
	APPROVATO		
	DISTR.		

S.T.

REVISIONI				
REV	ORD. APPL.	DATA A	DATA M	DATA G	FIRMA

REGISTRAZIONE TESTATE : SETTORI
HEADERS WRITING : SECTORS

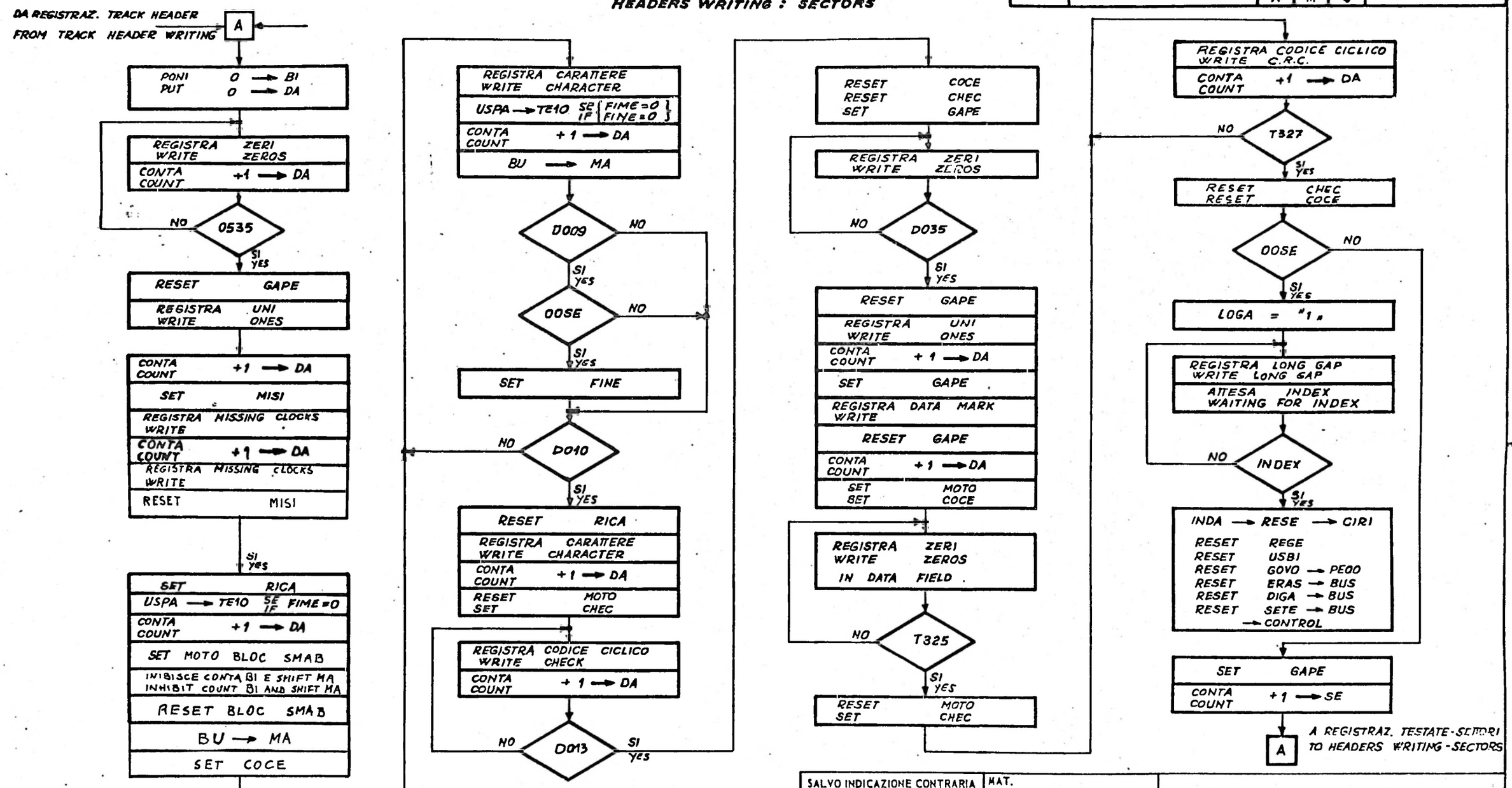

L'utilizzazione di un carattere è preceduta dalla richiesta del carattere successivo
Viene eseguito il controllo di sincronismo

The character use is preceded from the following one request
The synchronism control is made

VEDI TIMING, DIS. 14323 278 - fo. 9
REFER TO TIMING, DWG. No. 14323 278 - sh. 9

S.T.

SALVO INDICAZIONE CONTRARIA	MAT.	
DIMENSIONI: MILLIMETRI / INCH		
TOLLERANZE DIMENS. E DI FORMA VEDI:	TT.	DESCRIZIONE: FLOW CHART GUD 040
PROIEZIONE	FIN.	
SCALA / COD.	DISEGNATO	DISEGNO 78B103726 / PAG 6 / REV A
	APPROVATO	
	DISTR.	

Cod. 3896104Q

68 10 30

REVISIONI					
REV	ORD. APPL.	DATA			FIRMA
		A	M	G	

LETTURA TESTATE: FASE INIZIALE, TRACK HEADER
HEADERS READING: INITIAL CYCLE, TRACK HEADER

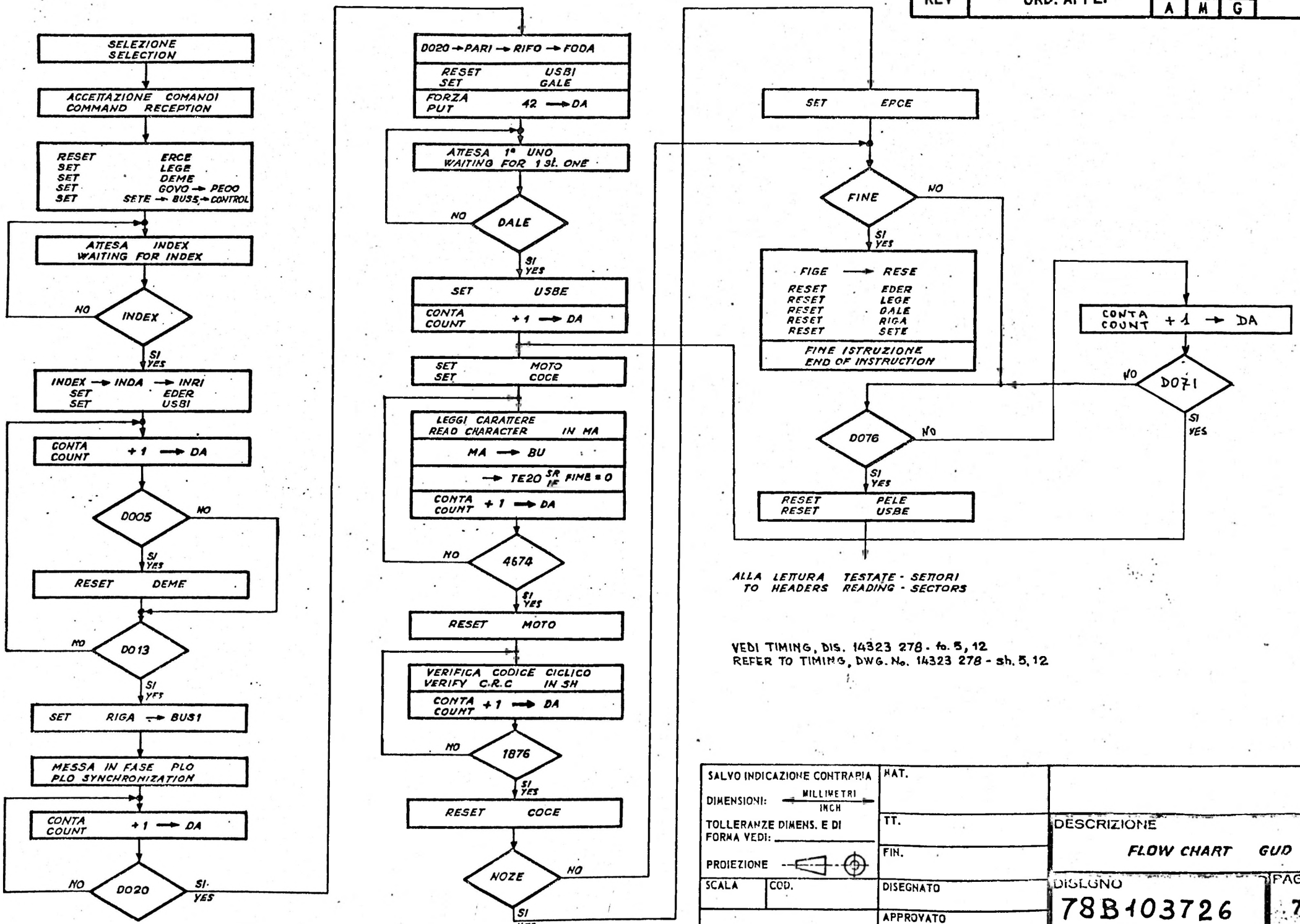

VEDI TIMING, DIS. 14323 278 - fo. 5, 12
REFER TO TIMING, DWG. No. 14323 278 - sh. 5, 12

SALVO INDICAZIONE CONTRARIA	MAT.		
DIMENSIONI: MILLIMETRI / INCH	TT.	DESCRIZIONE	
TOLLERANZE DIMENS. E DI FORMA VEDI:	FIN.	FLOW CHART GUD 040	
PROIEZIONE			
SCALA / COD.	DISEGNATO	DISEGNO 78B103726	PAG 7 / REV A
	APPROVATO		
	DISTR.		

Cod. 3896104 Q

63 10 30

REVISIONI					
REV	ORD. APPL.	DATA			FIRMA
		A	M	G	

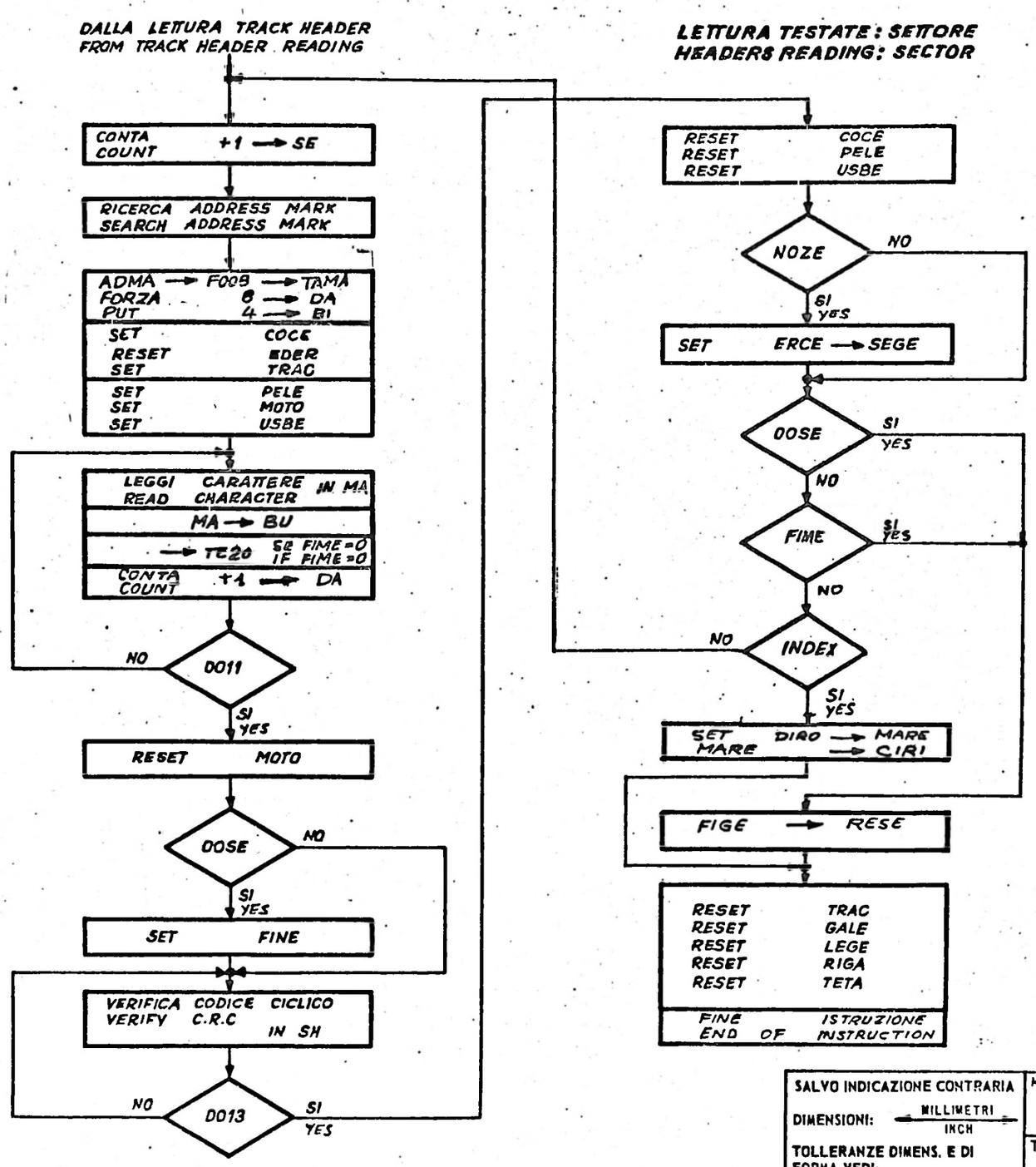

VEDI TIMING, DIS. 14323 278 - fo 13
REFER TO TIMING, DWG. No. 14323 278 - sh. 13

SALVO INDICAZIONE CONTRARIA	MAT.	
DIMENSIONI: MILLIMETRI / INCH	TT.	DESCRIZIONE FLOW CHART GUD 040
TOLLERANZE DIMENS. E DI FORMA VEDI:	FIN.	
PROIEZIONE		
SCALA / COD.	DISEGNATO	DISEGNO 78B103726 / PAG 8 / REV A
	APPROVATO	
	DISTR.	

Cod. 3898104Q

68 10 00

REVISIONI				
REV	ORD. APPL.	DATA		FIRMA
		A	M	G

VERIFICA TESTATE : TRACK HEADER
HEADERS VERIFICATION : TRACK HEADER

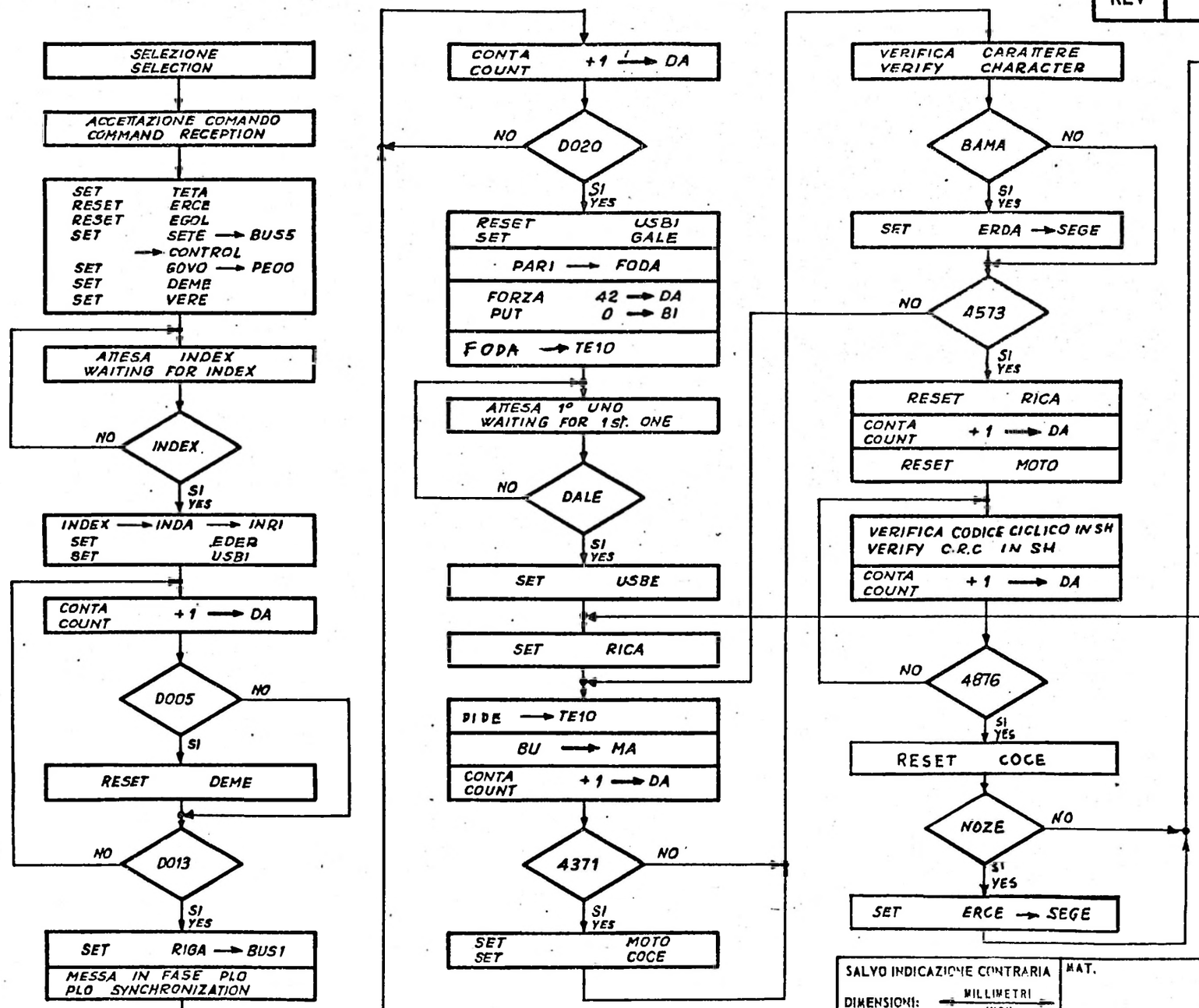

VEDI TIMING, DIS. 14323 278 - fo 6,17
REFER TO TIMING, DWG. No. 14323 278 - sh. 6,17

L'utilizzazione di un carattere è preceduta dalla richiesta del carattere successivo
Viene eseguito il controllo di sincronismo

The character use is preceded from the following one request
The synchronism control is made

SALVO INDICAZIONE CONTRARIA	MAT.	
DIMENSIONI: MILLIMETRI / INCH		
TOLLERANZE DIMENS. E DI FORMA VEDI:	TT.	DESCRIZIONE: FLOW CHART GUD 040
PROIEZIONE	FIN.	
SCALA / COD.	DISEGNATO	DISEGNO 78B103726 / PAG 9 / REV A
	APPROVATO	
	DISTR.	

Cod. 3896104 Q

68 10 30

REVISIONI					
REV	ORD. APPL.	DATA			FIRMA
		A	M	G	

VERIFICA TESTATE : SETTORI
HEADERS VERIFICATION : SECTORS

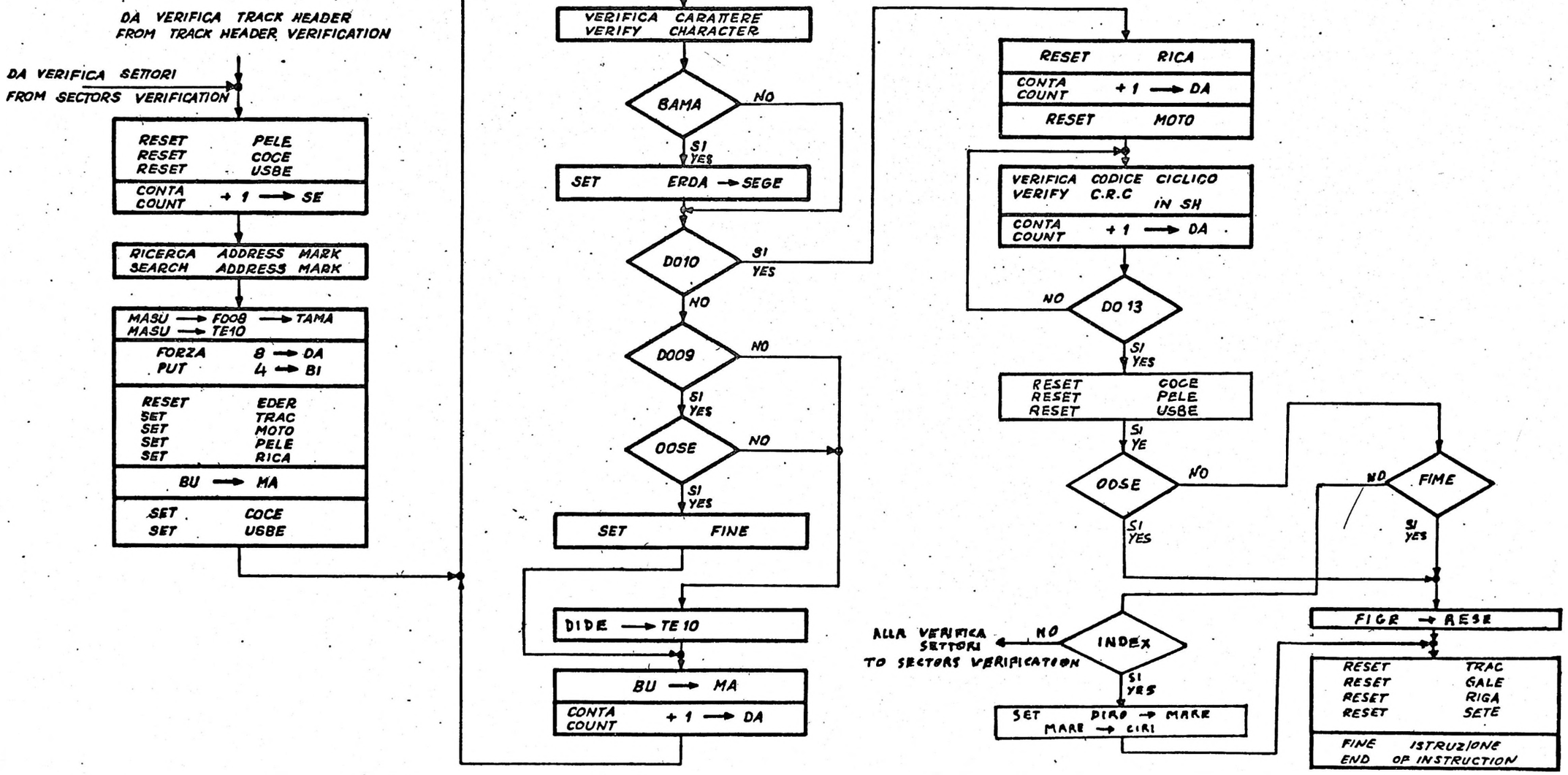

L'utilizzazione di un carattere è preceduta dalla richiesta di quello successivo
The character use is preceded from the following one request

Viene eseguito il controllo di sincronismo
The synchronism control is made

La verifica testate può essere eseguita solo per un numero di caratteri multiplo di 3
The headers verification can be made only for a character number multiple of 3

VEDI TIMING, DIS. 14323 278 - fo. 18
REFER TO TIMING, DWG. No. 14323 278 - sh. 18

SALVO INDICAZIONE CONTRARIA	MAT.	
DIMENSIONI: MILLIMETRI / INCH	TT.	DESCRIZIONE: FLOW CHART GUD 040
TOLLERANZE DIMENS. E DI FORMA VEDI:	FIN.	
PROIEZIONE		
SCALA / COD.	DISEGNATO	DISEGNO 78B103726 / PAG 10 / REV A
	APPROVATO	
	DISTR.	

Cod. 3896104Q

68.10.30

REVISIONI					
REV	ORD. APPL.	DATA			FIRMA
		A	M	G	

RICONOSCIMENTO ADDRESS MARK
ADDRESS MARK IDENTIFICATION

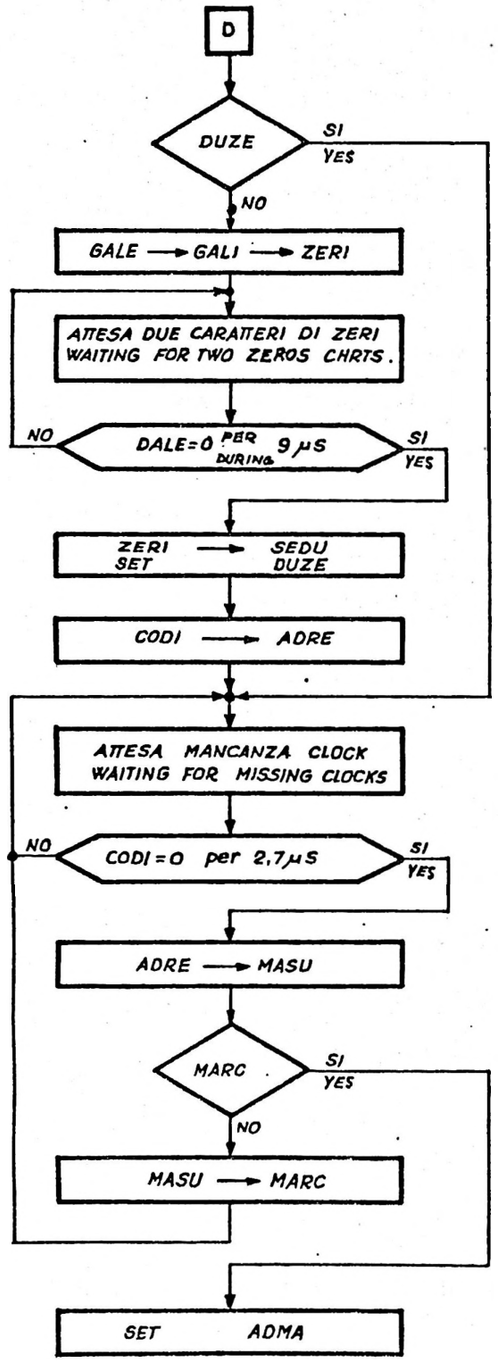

VEDI TIMING, DIS. 14323 278 - fo. 16
REFER TO TIMING, DWG. No. 14323 278 - sh. 16

DATI: FASE INIZIALE
DATA: INITIAL CYCLE

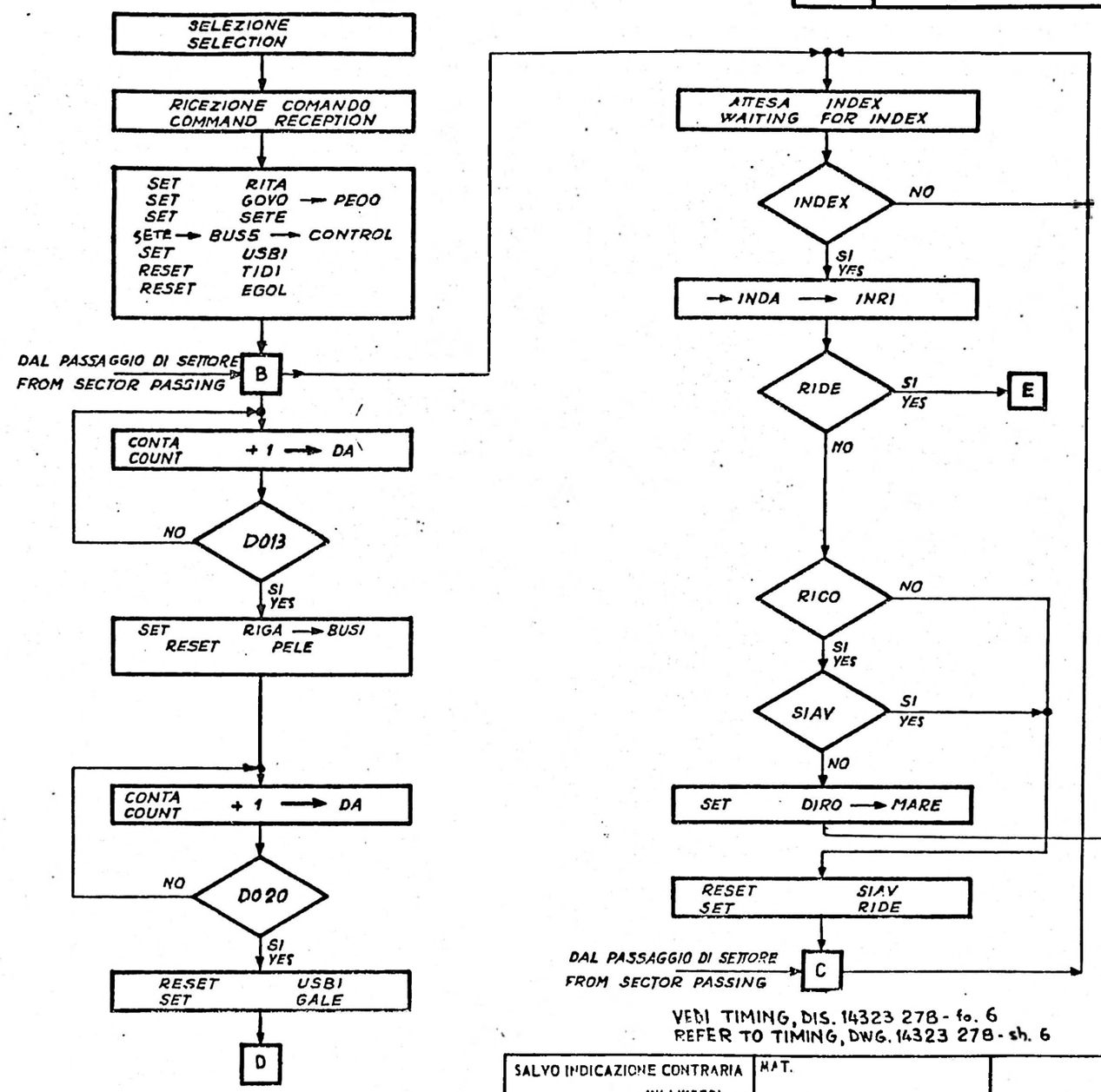

VEDI TIMING, DIS. 14323 278 - fo. 6
REFER TO TIMING, DWG. 14323 278 - sh. 6

SALVO INDICAZIONE CONTRARIA	MAT.		
DIMENSIONI: MILLIMETRI / INCH	TT.	DESCRIZIONE	
TOLLERANZE DIMENS. E DI FORMA VEDI:	FIN.	FLOW CHART CUD 040	
PROIEZIONE		DISEGNO 78B103726	PAG 11	REV A
SCALA / COD.	DISEGNATO		
	APPROVATO		
	DISTR.		

S.T.

Cod. 3896104Q

FS 10.70

REVISIONI				
REV	ORD. APPL.	DATA		FIRMA
		A	M	G

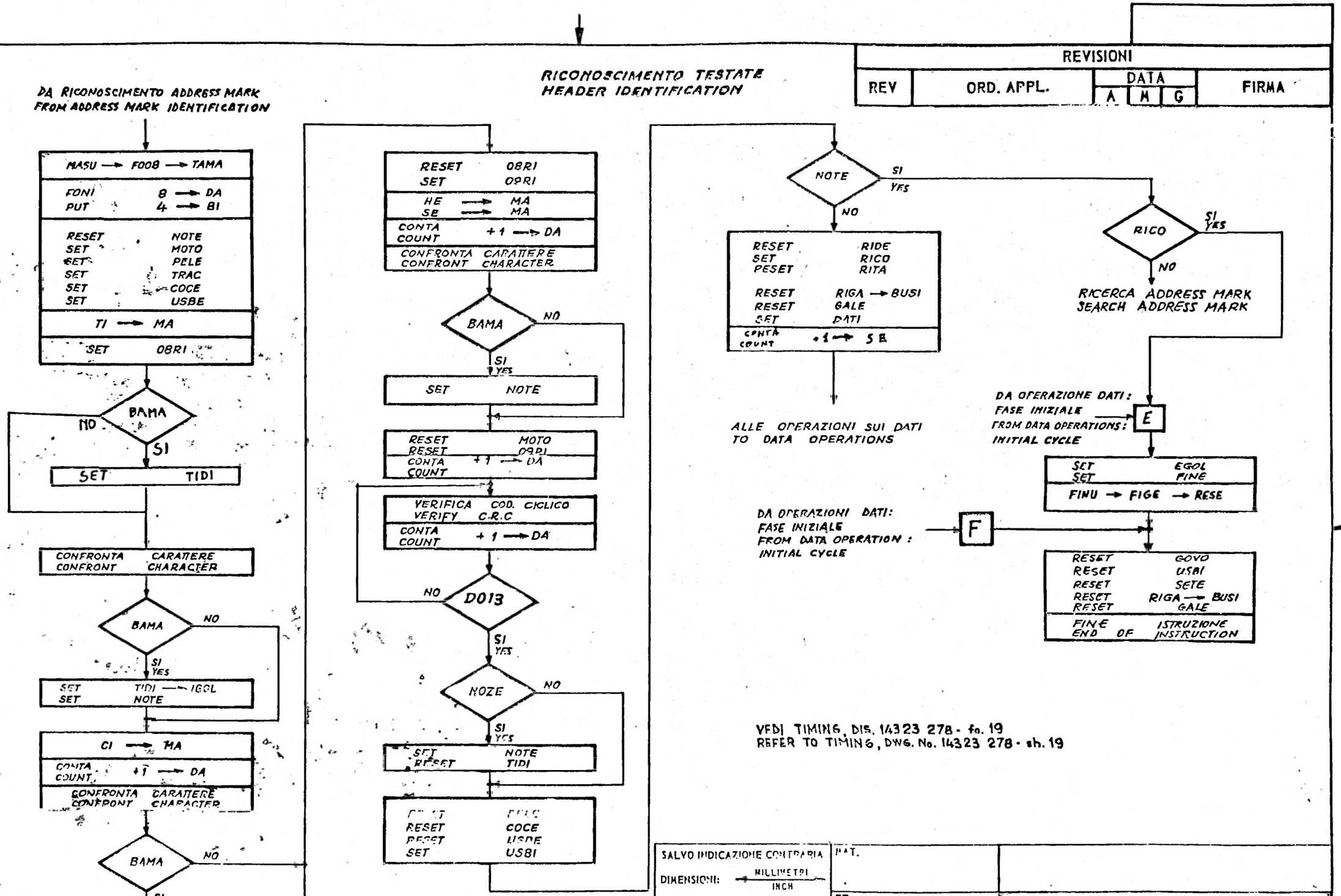

VEDI TIMING, DIS. 14323 278 - fo. 19
REFER TO TIMING, DWG. No. 14323 278 - sh. 19

SALVO INDICAZIONE CONTRARIA	MAT.	
DIMENSIONI: MILLIMETRI / INCH		
TOLLERANZE DIMENS. E DI FORMA VEDI:	TT.	DESCRIZIONE
PROIEZIONE	FIN.	FLOW CHART EUD 040
SCALA / COD.	DISEGNATO	DISEGNO 78B103726 / PAG 12 / A
	APPROVATO	
	DISTR.	

Cod. 3896104Q

6810

REVISIONI				
REV	ORD. APPL.	DATA A	DATA M	DATA G	FIRMA

DA RICONOSCIMENTO TESTATE
FROM HEADER IDENTIFICATION

REGISTRAZIONE DATI
DATA WRITING

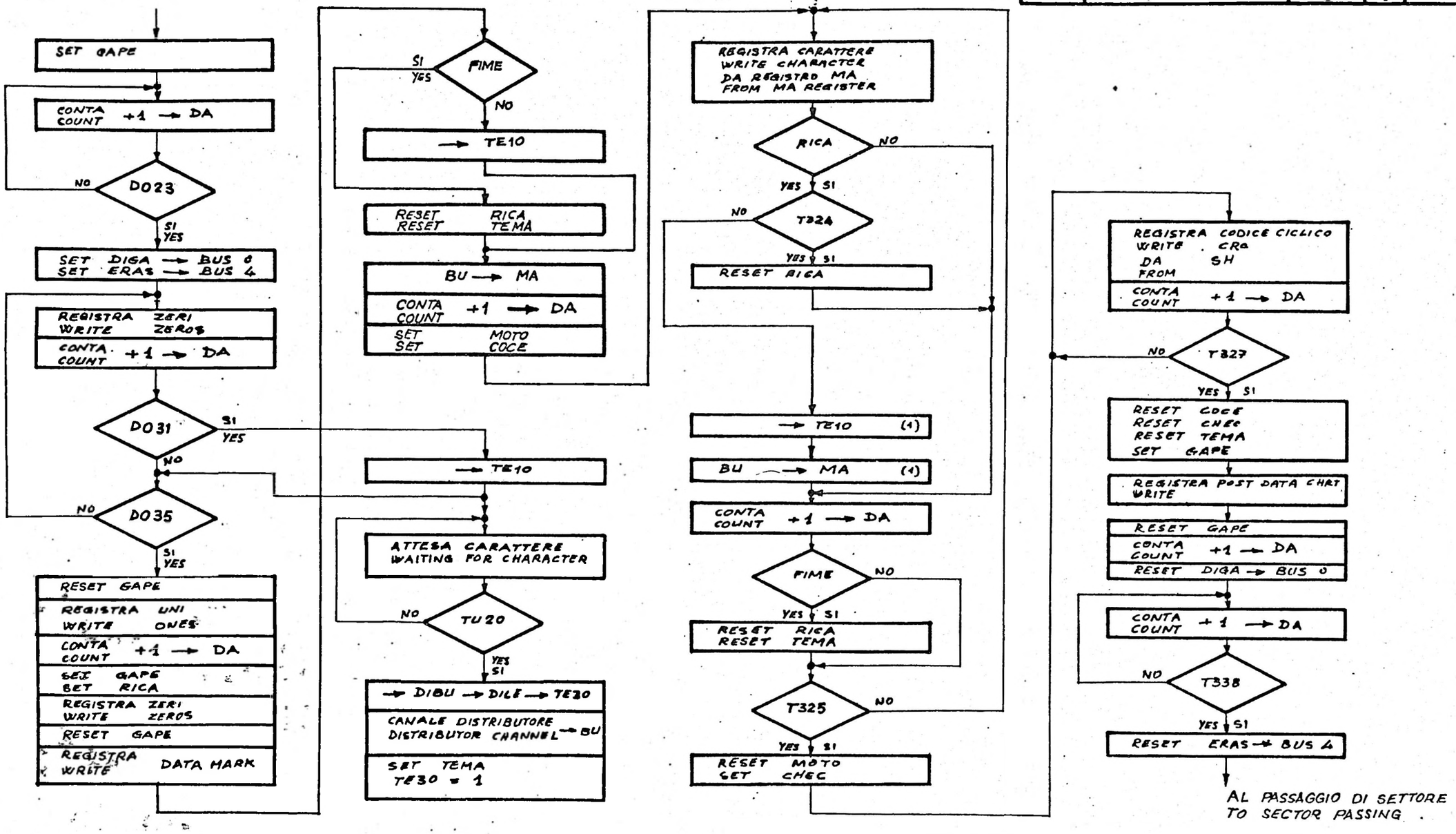

VEDI TIMING, DIS. 14323 278 - fo. 20
REFER TO TIMING, DWG. No. 14323 278 - sh. 20

SALVO INDICAZIONE CONTRARIA	MAT.		
DIMENSIONI: MILLIMETRI / INCH	TT.	DESCRIZIONE	
TOLLERANZE DIMENS. E DI FORMA VEDI:	FIN.	FLOW CHART GUD 040	
PROIEZIONE			
SCALA / COD.	DISEGNATO	DISEGNO 78B103726	PAG 13 / REV A
	APPROVATO		
	DISTR.		

Cod. 3896104 Q

68 10.30

REVISIONI					
REV	ORD. APPL.	DATA			FIRMA
		A	M	G	

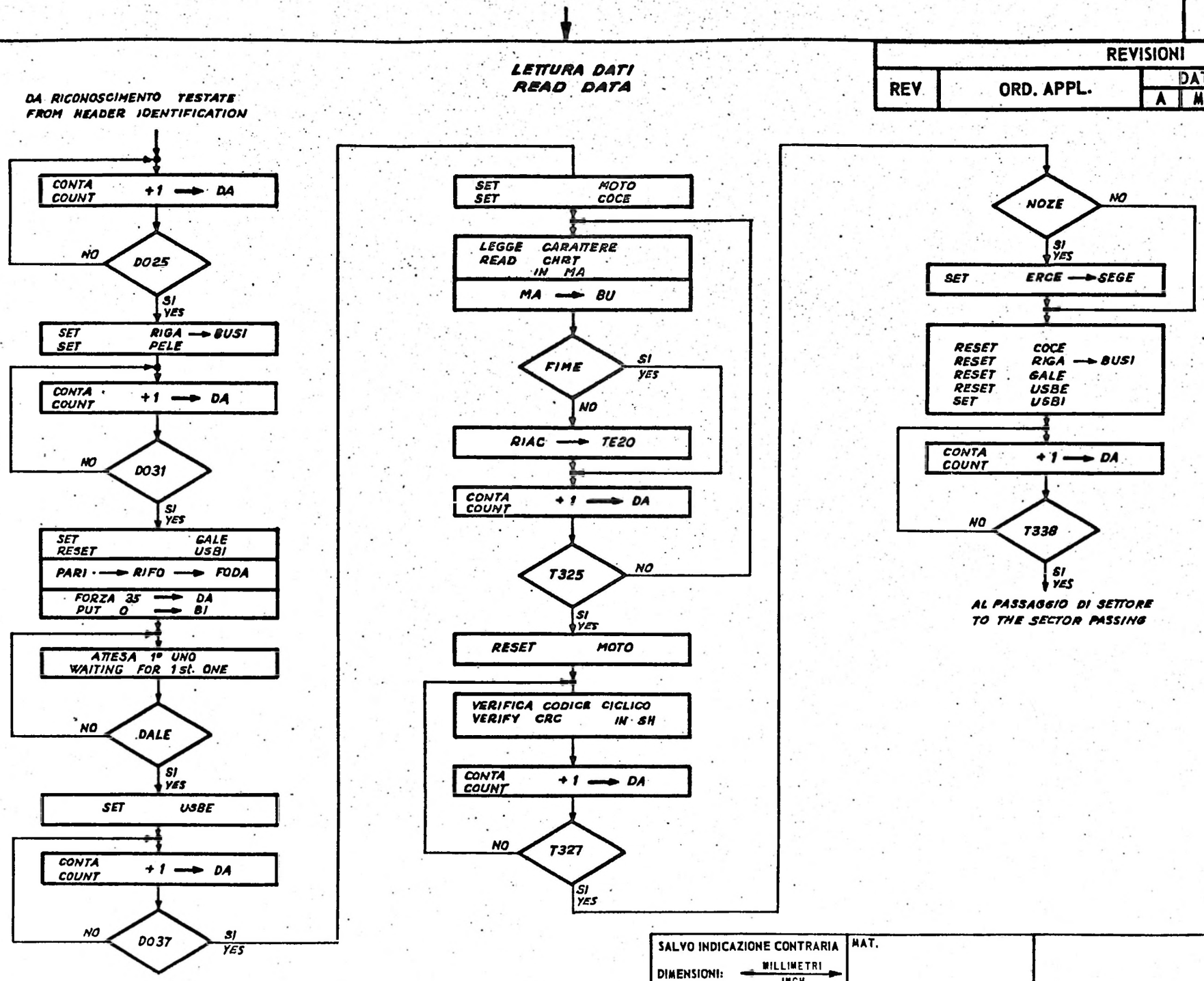

VEDI TIMING, DIS. 14323 278 - fo. 21
REFER TO TIMING, DWG. No. 14323 278 - sh. 21

SALVO INDICAZIONE CONTRARIA	MAT.	
DIMENSIONI: MILLIMETRI / INCH	TT.	DESCRIZIONE: FLOW CHART GUD 040
TOLLERANZE DIMENS. E DI FORMA VEDI:	FIN.	
PROIEZIONE	DISEGNATO	DISEGNO 78B103726 · PAG 14 · REV A
SCALA · COD.	APPROVATO	
	DISTR.	

S.T.

Cod. 3896104 Q

ES.10.30

REVISIONI				
REV	ORD. APPL.	DATA A	DATA M	DATA G	FIRMA

VERIFICA DATI
DATA VERIFICATION

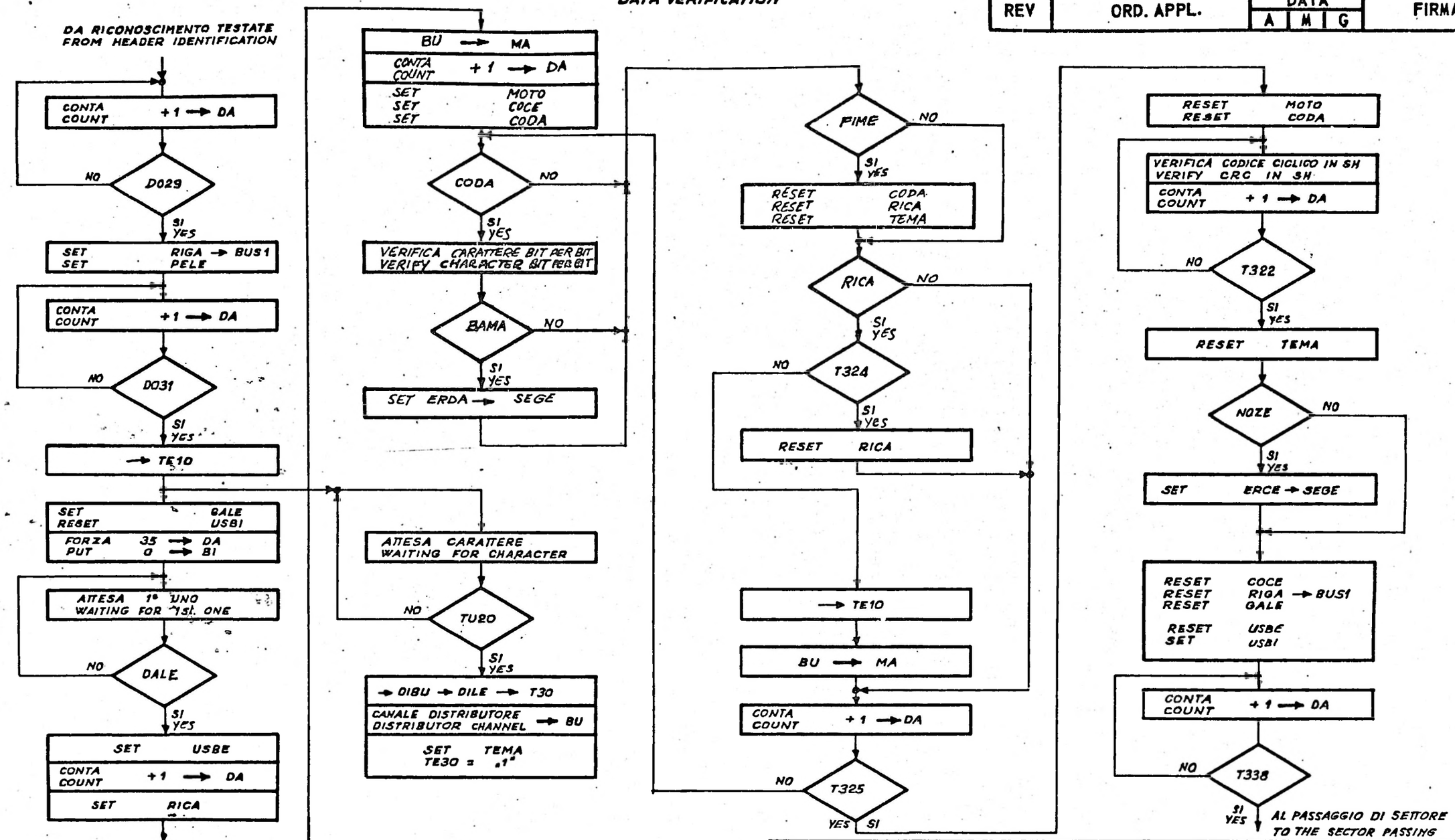

VEDI TIMING, DIS. 14323 278-fo 22
REFER TO TIMING, DWG. No. 14323 278-sh. 22

SALVO INDICAZIONE CONTRARIA	MAT.	
DIMENSIONI: MILLIMETRI / INCH	TT.	DESCRIZIONE: FLOW CHART GUD 040
TOLLERANZE DIMENS. E DI FORMA VEDI:	FIN.	
PROIEZIONE	DISEGNATO	DISEGNO 78B103726 · PAG 15 · REV A
SCALA · COD.	APPROVATO	
	DISTR.	

S.T.

REVISIONI				
REV	ORD. APPL.	DATA A	M	G	FIRMA

DATI : PASSAGGIO DA UN SETTORE AL SUCCESSIVO
DATA : PASSING FROM A SECTOR TO THE FOLLOWING ONE

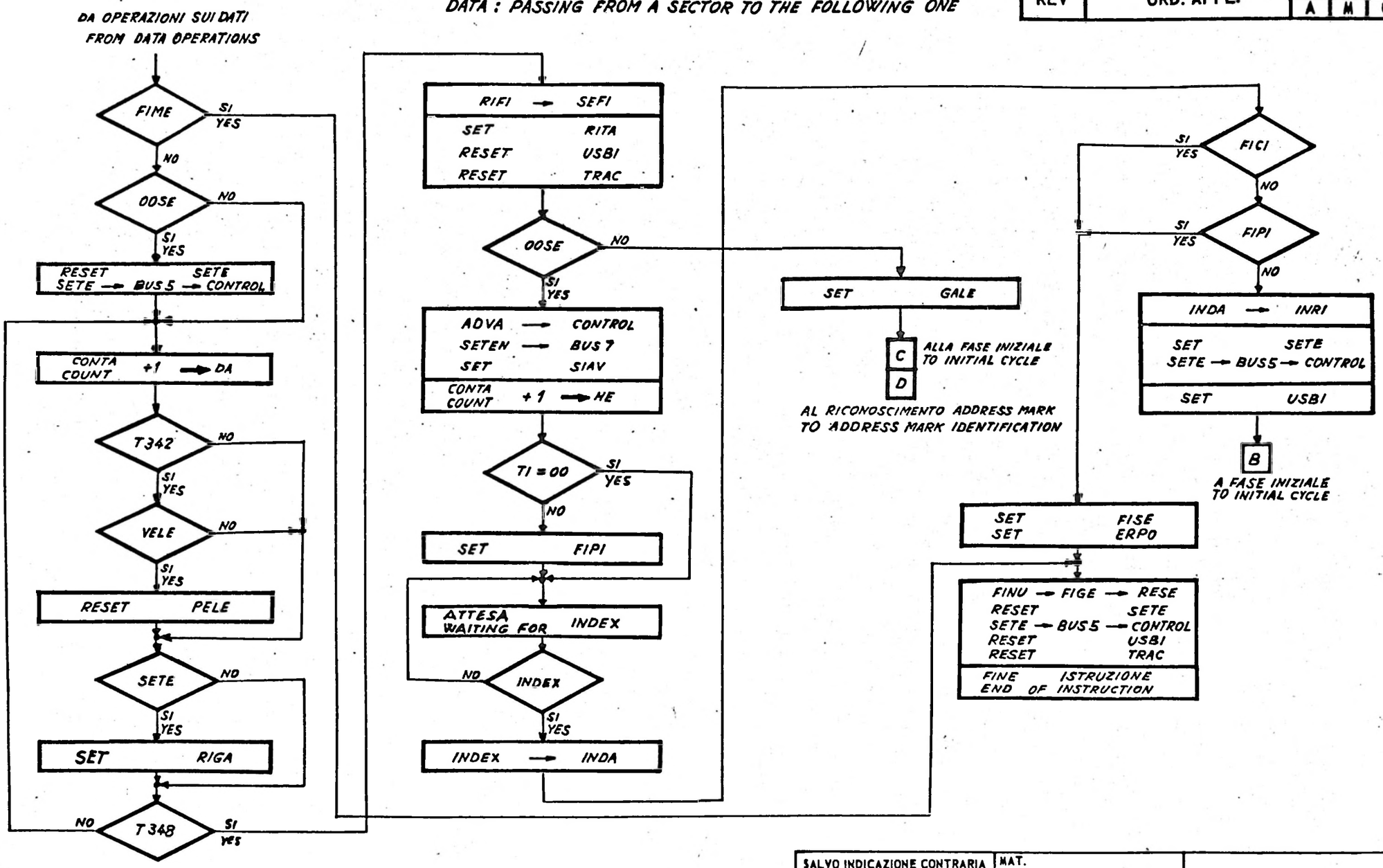

SALVO INDICAZIONE CONTRARIA	MAT.	
DIMENSIONI: MILLIMETRI / INCH		
TOLLERANZE DIMENS. E DI FORMA VEDI:	TT.	DESCRIZIONE: FLOW CHART GUD 040
PROIEZIONE	FIN.	
SCALA / COD.	DISEGNATO	DISEGNO: 78B103726 / PAG: 16 F / REV: A
	APPROVATO	
	DISTR.	

Cod. 3898104 Q

68.10.30

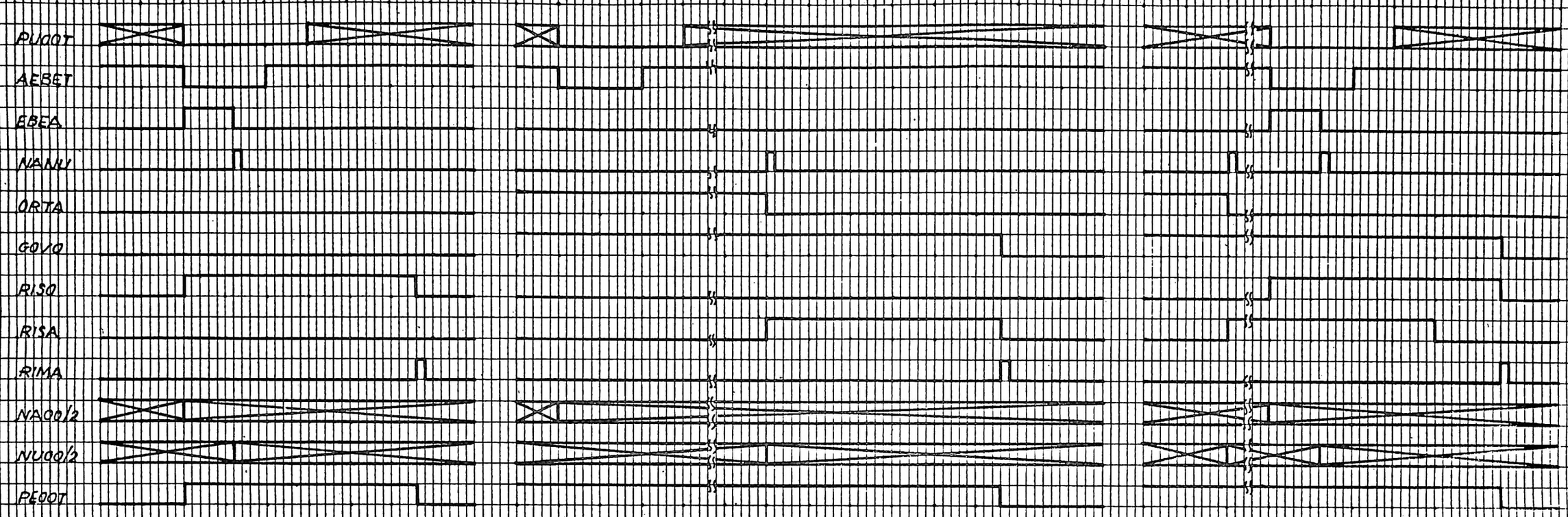

SELEZIONE A GOVERNO LIBERO
SELECTION WHEN CONTROLLER IS NOT BUSY

SELEZIONE A GOVERNO OCCUPATO
SELECTION WHEN CONTROLLER IS BUSY

DOPPIA SELEZIONE
DOUBLE SELECTION

NOTE:

SALVO INDICAZIONE CONTRARIA DIMENSIONI: MILLIMETRI / INCH TOLLERANZE DIMENS. E DI FORMA VEDI. PROIEZIONE	MAT.		
	TT.	DESCRIZIONE TIMING CHART - GUD 040	
	FIN.		
SCALA / COD.	DISEGNATO	DISEGNO 78B103727	PAG 1/22 / REV A
	APPROVATO		
	DISTR.		

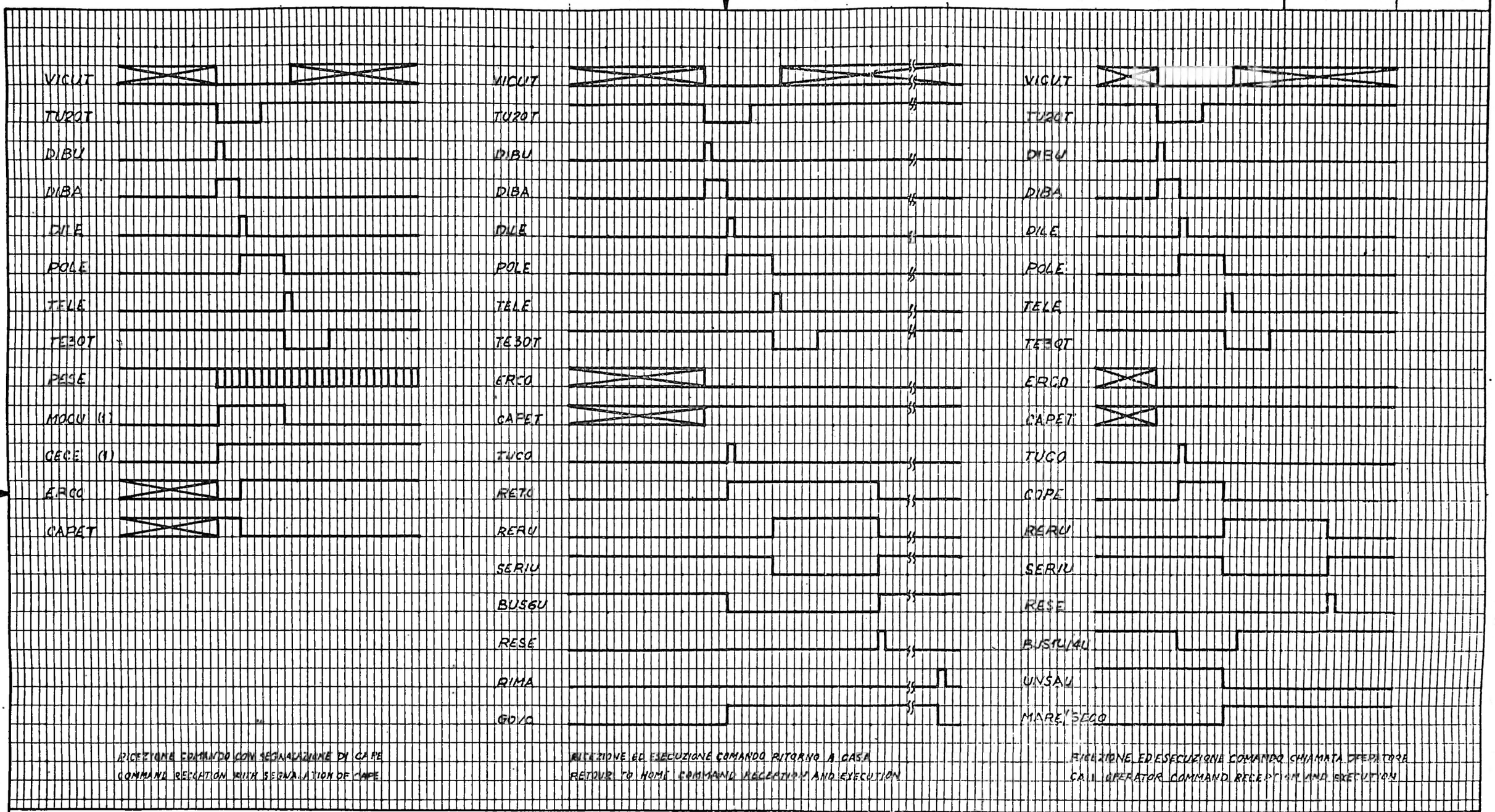

NOTE: 1) : SEGNALI CHE FANNO RIFIUTARE IL COMANDO
1) : SIGNALS THAT CAUSE COMMAND REFUSE

SALVO INDICAZIONE CONTRARIA
DIMENSIONI: MILLIMETRI / INCH
TOLLERANZE DIMENS. E DI FORMA VEDI:
PROIEZIONE
SCALA | COD.

MAT.
TT.
FIN.
DISEGNATO
APPROVATO
DISTR.

DESCRIZIONE
TIMING CHART- GUD 040

DISEGNO	PAG	REV
78B103727	2	A

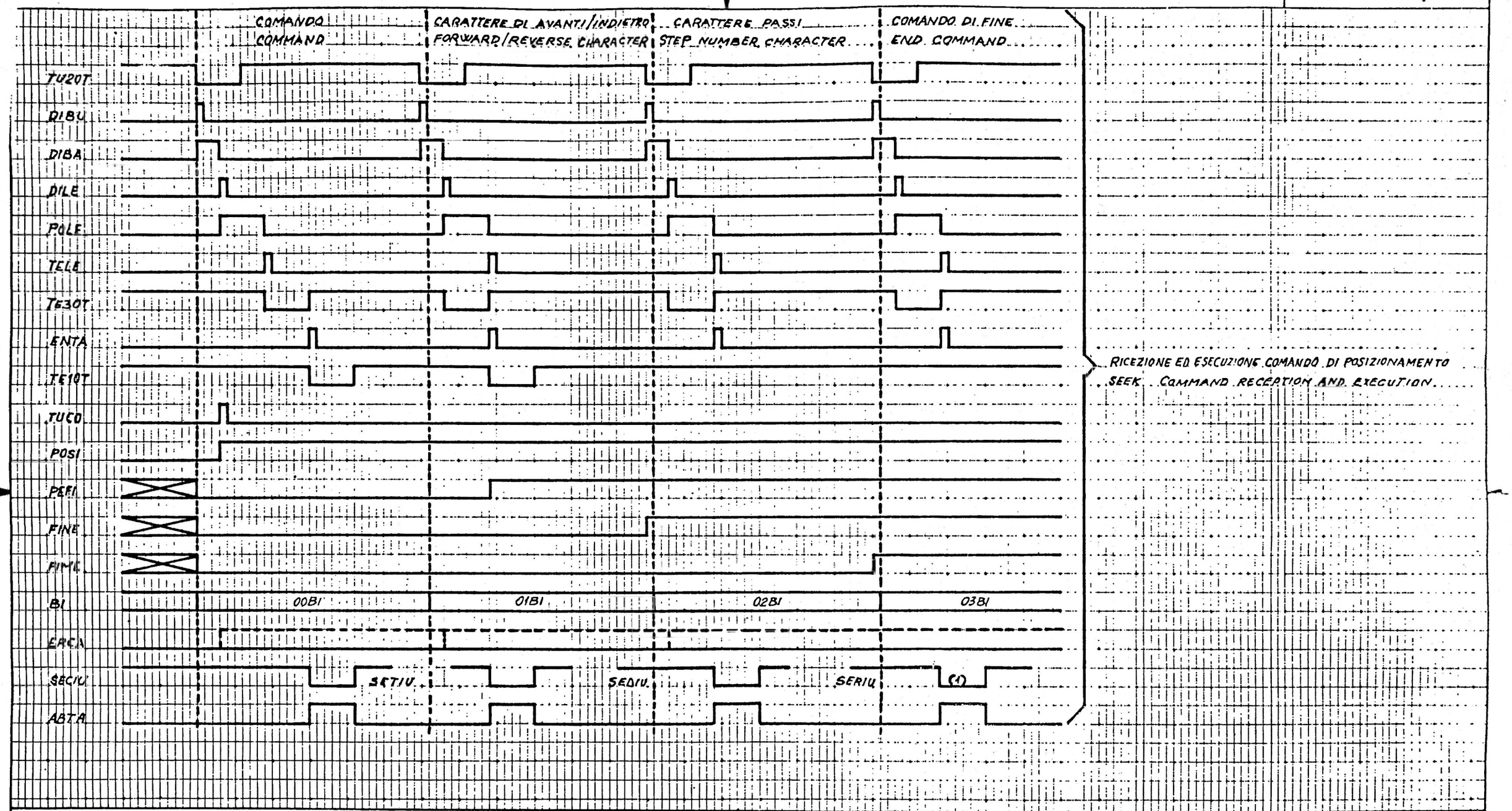

NOTE: 1) : SE ERCA E' SET NON SI INVIA LA TAG CONTROL SERIU ALL'UNITA' DISCO
1) : THE TAG CONTROL SERIU IS NOT SENT TO D.S.U. IF ERCA IS SET

SALVO INDICAZIONE CONTRARIA	MAT		
DIMENSIONI. MILLIMETRI	TT.	DESCRIZIONE	
TOLLERANZE DIMENS. E DI FORMA VEDI	FIN.	TIMING CHART - GUD 040	
PROIEZIONE			
SCALA / COD.	DISEGNATO	DISEGNO 78B103727	PAG 3 / REV A
	APPROVATO		
	DISTR.		

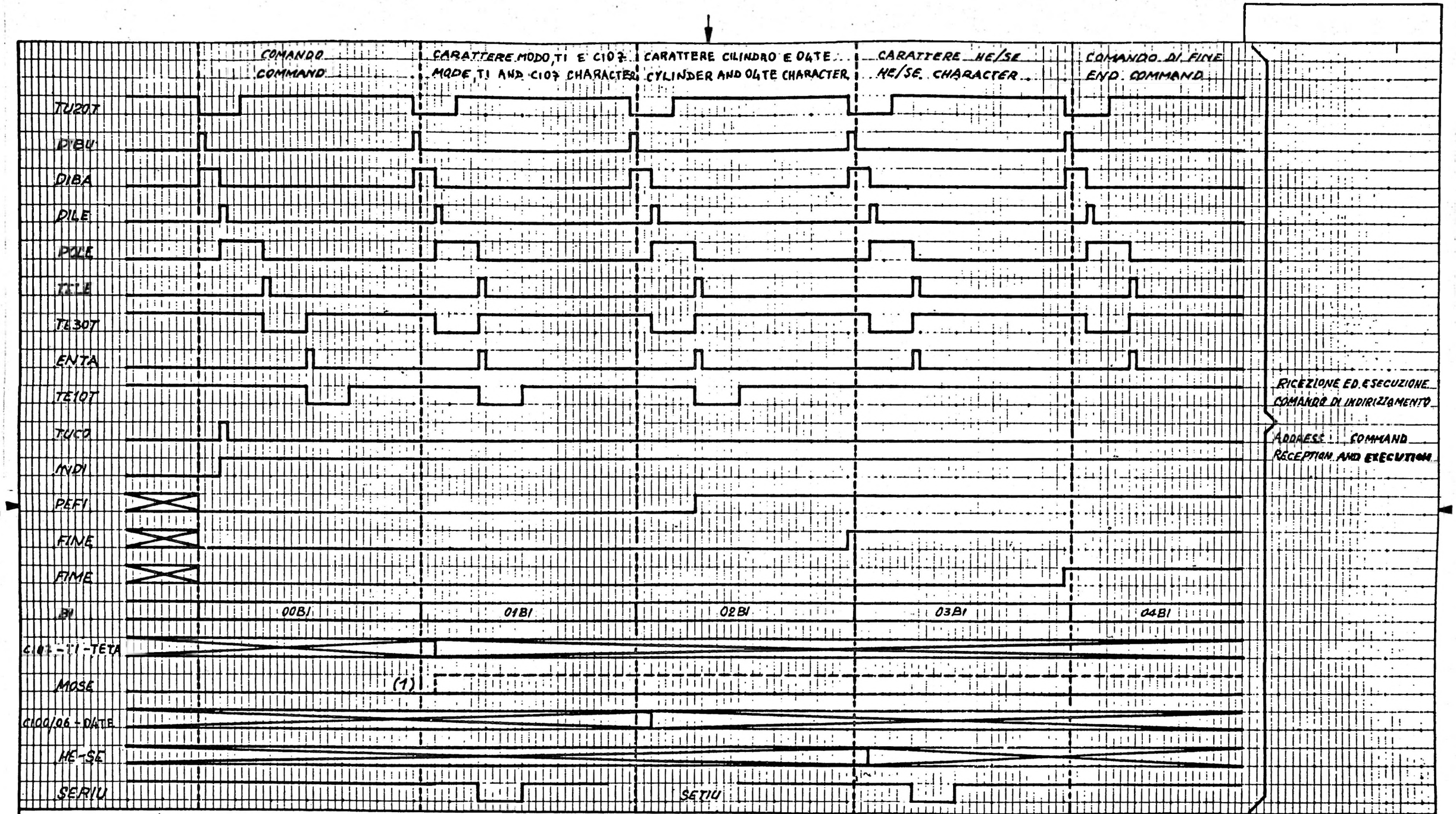

NOTE: 1) : VA A "1" SE MODO 6 BIT
1) : GOES TO "1" IF 6 BIT MODE

SALVO INDICAZIONE CONTRARIA	MAT.		
DIMENSIONI: MILLIMETRI / INCH	TT.	DESCRIZIONE	
TOLLERANZE DIMENS. E DI FORMA VEDI:	FIN.	TIMING CHART- GUDO 0	
PROIEZIONE			
SCALA / COD.	DISEGNATO	DISEGNO 78B103727	PAG 4 / REV A
	APPROVATO		
	DISTR.		

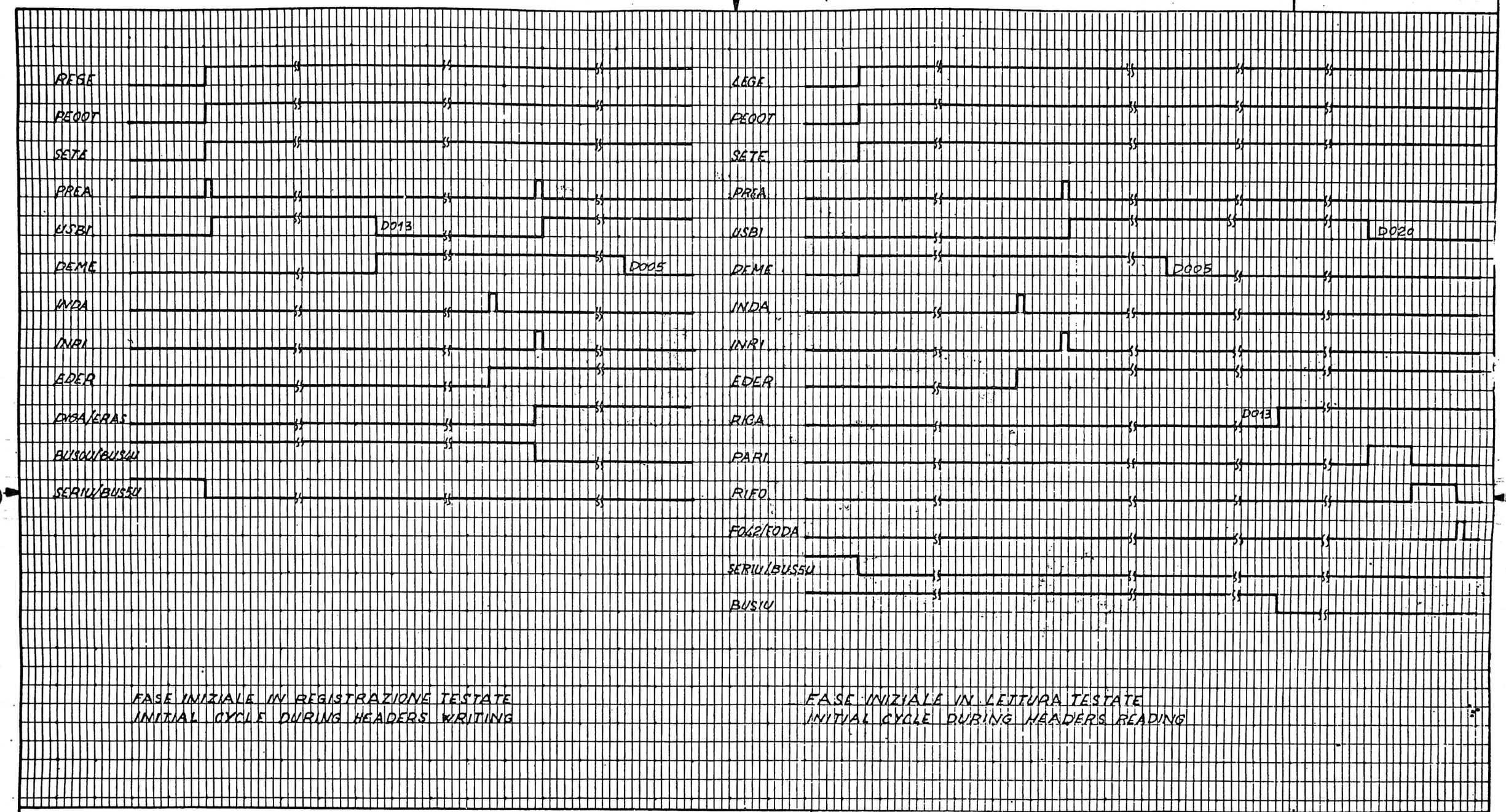

NOTE:

SALVO INDICAZIONE CONTRARIA

DIMENSIONI: MILLIMETRI / INCH

TOLLERANZE DIMENS. E DI FORMA VEDI:

PROIEZIONE

SCALA	COD.

MAT.

TT.

FIN.

DISEGNATO

APPROVATO

DISTR.

DESCRIZIONE

TIMING CHART - GUD 040

DISEGNO	PAG	REV
78B103727	5	A

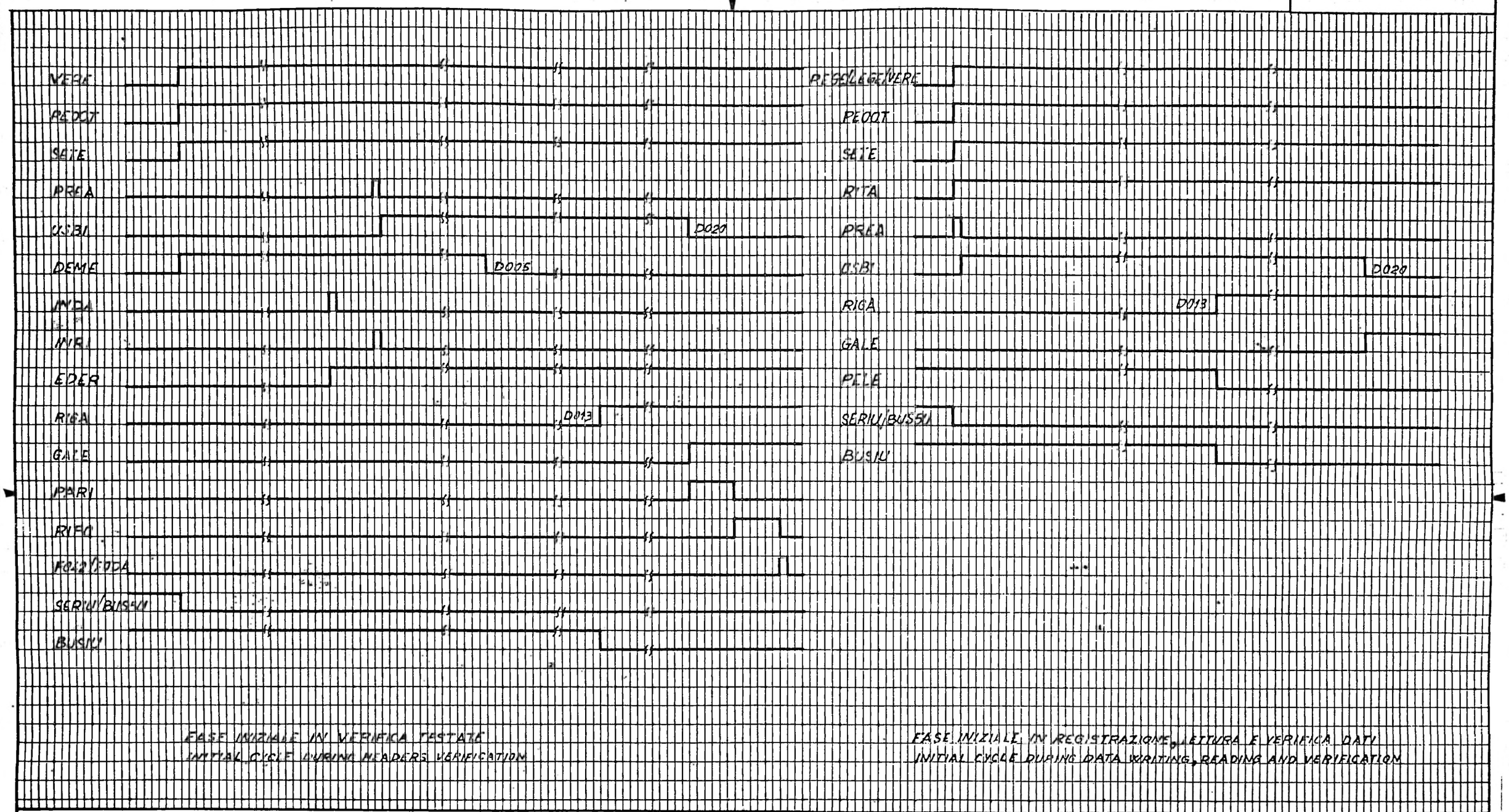

NOTE:

SALVO INDICAZIONE CONTRARIA

DIMENSIONI: MILLIMETRI / INCH

TOLLERANZE DIMENS. E DI FORMA VEDI:

PROIEZIONE

SCALA	COD.

MAT.

TT.

FIN.

DISEGNATO

APPROVATO

DISTR.

DESCRIZIONE

TIMING CHART - GUD 040

DISEGNO	PAG	REV
78B103727	6	A

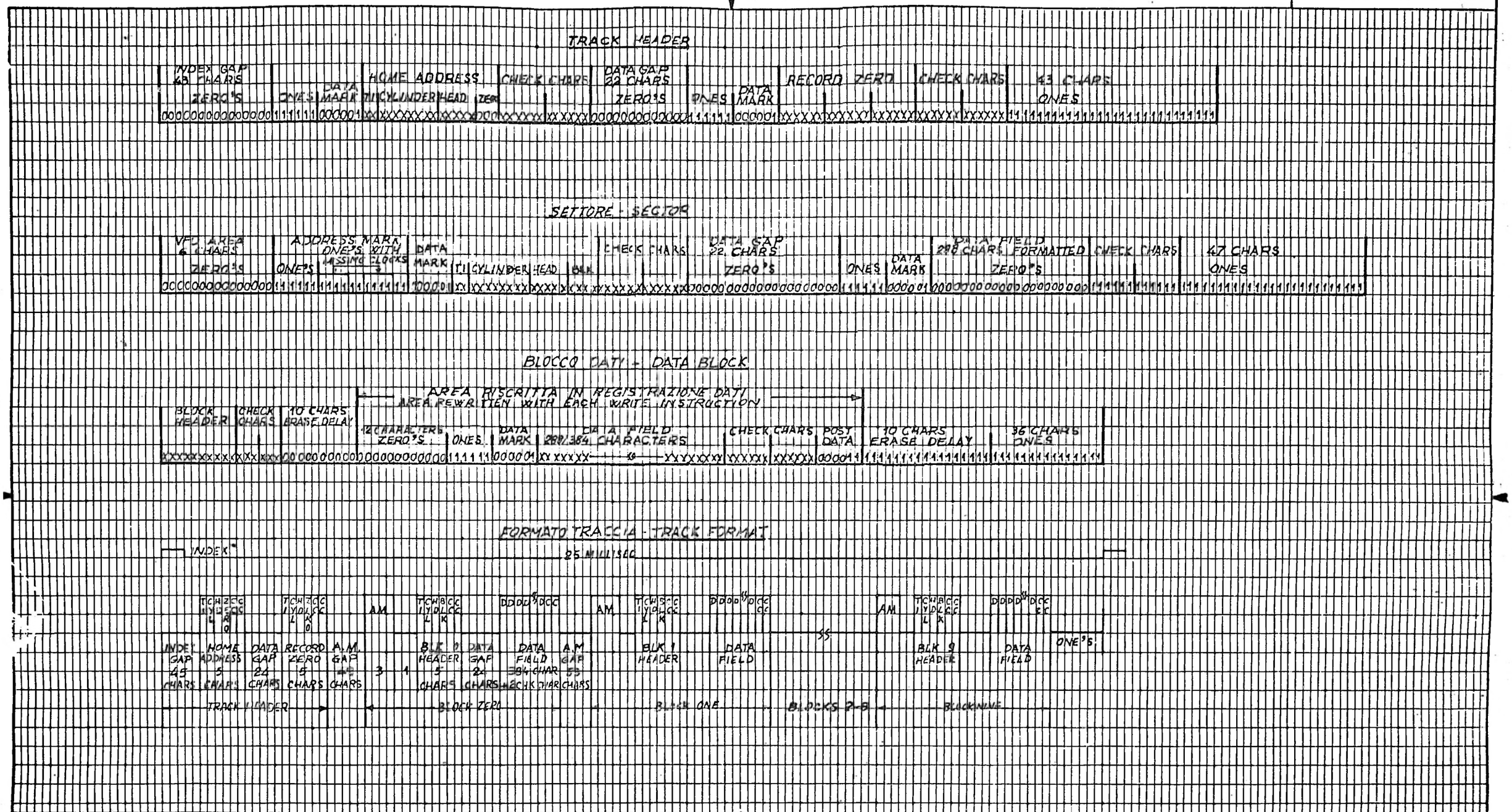

NOTE:

SALVO INDICAZIONE CONTRARIA

DIMENSIONI: MILLIMETRI / INCH

TOLLERANZE DIMENS. E DI FORMA VEDI:

PROIEZIONE

SCALA | COD.

MAT.

TT.

FIN.

DISEGNATO

APPROVATO

DISTR.

DESCRIZIONE

TIMING CHART - GUD 040

DISEGNO	PAG	REV
78B103727	7	A

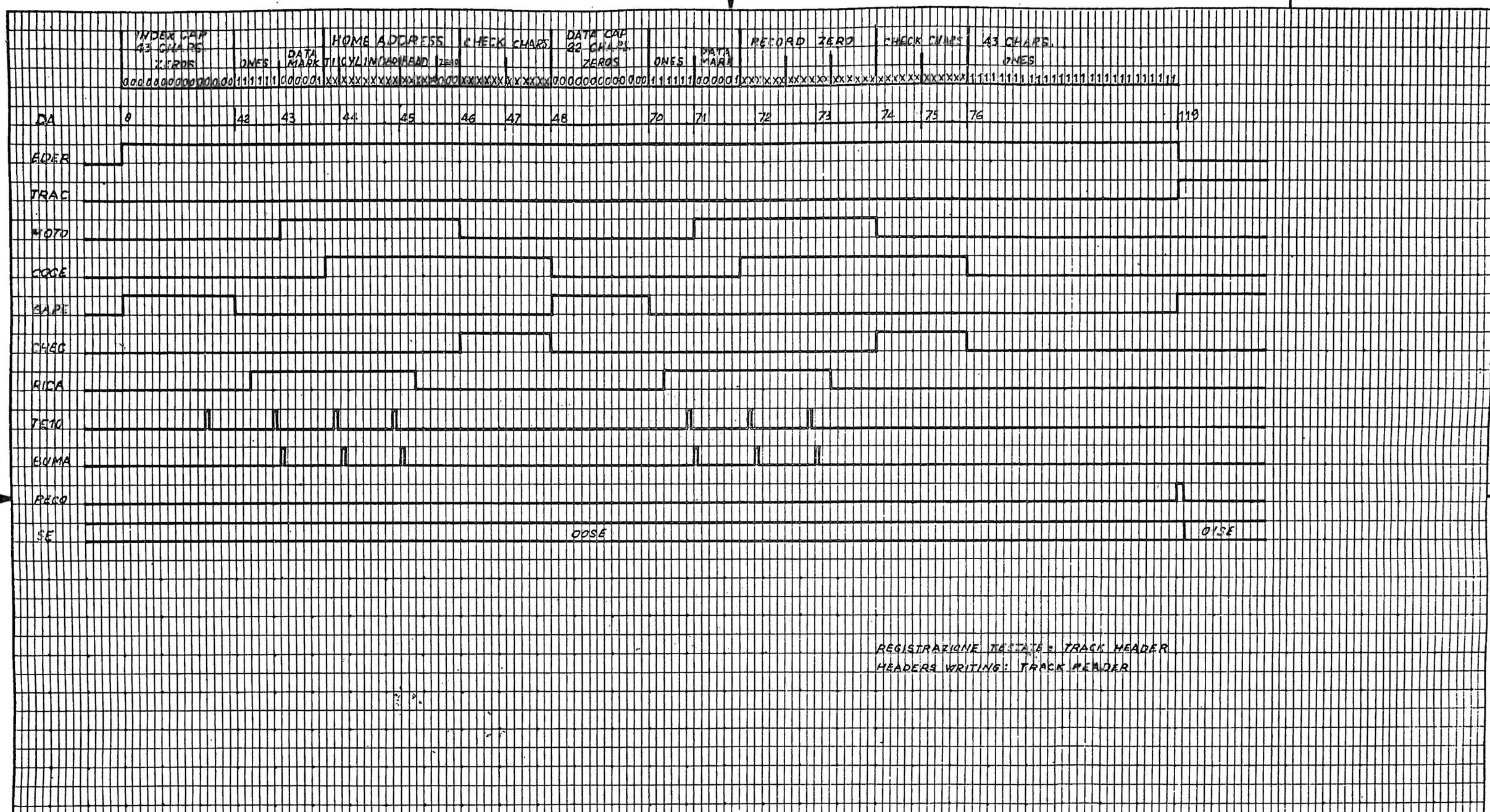

NOTE:

SALVO INDICAZIONE CONTRARIA

DIMENSIONI: MILLIMETRI / INCH

TOLLERANZE DIMENS. E DI FORMA VEDI

PROIEZIONE

SCALA | COD.

MAT.

TT.

FIN.

DISEGNATO

APPROVATO

DISTR.

DESCRIZIONE

TIMING CHART - GUD 040

DISEGNO	PAG	REV
78B103727	8	A

Cod 3898659 M

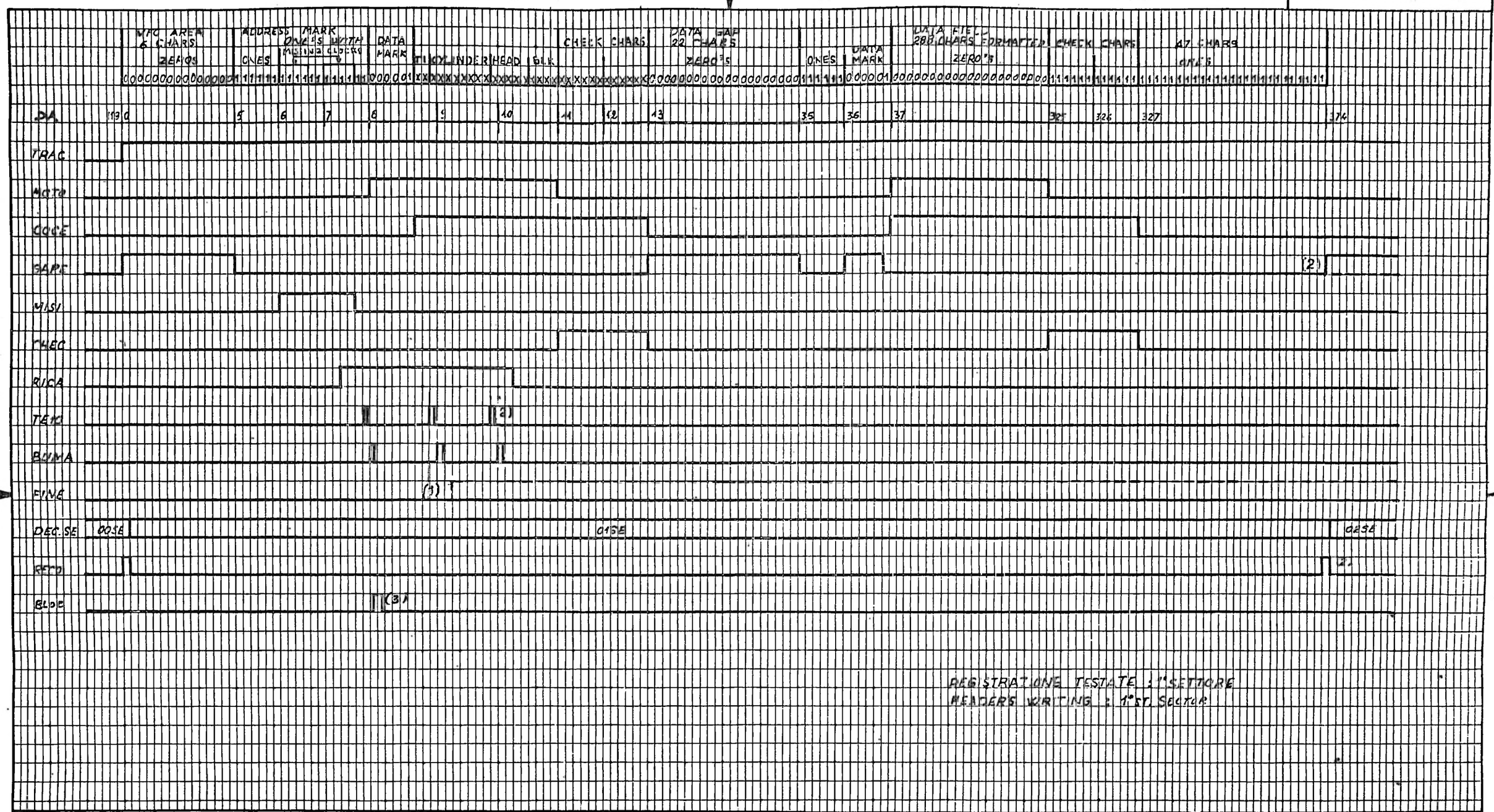

NOTE:
1) VA A 1° SOLO DURANTE LA REGISTRAZIONE DELL'ULTIMO SETTORE
1) GOES 1° ONLY DURING THE LAST SECTOR WRITING
2) NON SI GENERA DURANTE LA REGISTRAZIONE DELL'ULTIMO SETTORE
2) IS NOT PRESENT DURING THE LAST SECTOR WRITING
3) BLOCCA UNA CONTA DEL CONTATORE DI BIT (BI)
3) BLOCKS ONE COUNT OF BIT COUNTER (BI)

SALVO INDICAZIONE CONTRARIA	MAT.		
DIMENSIONI: MILLIMETRI / INCH	TT.	DESCRIZIONE	
TOLLERANZE DIMENS. E DI FORMA VEDI:	FIN.	TIMING CHART - GUD 040	
PROIEZIONE		DISEGNO 78B103727	PAG 9 / REV A
SCALA / COD.	DISEGNATO		
	APPROVATO		
	DISTR.		

Cod. 3875059 A4

NOTE:

SALVO INDICAZIONE CONTRARIA

DIMENSIONI: MILLIMETRI / INCH

TOLLERANZE DIMENS. E DI FORMA VEDI:

PROIEZIONE

SCALA | COD.

MAT.

TT.

FIN.

DISEGNATO

APPROVATE

DISTR.

DESCRIZIONE

TIMING CHART - GUD 040

DISEGNO	PAG	REV
78B103727	10	A

Cod. 38[illegible] M

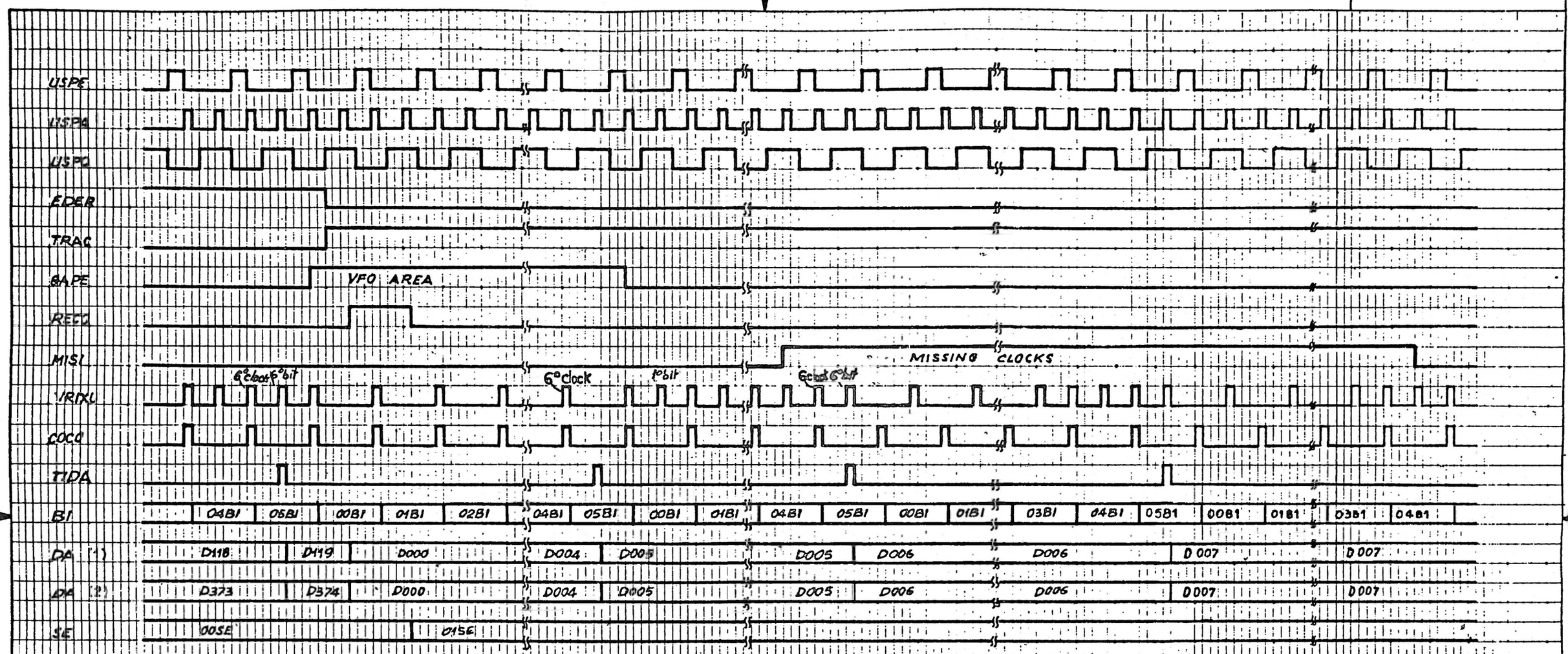

REGISTRAZIONE TESTATE, REGISTRAZIONE PRIMA PARTE DEL 1° SETTORE (GENERAZIONE DEI MISSING CLOCKS).
HEADERS WRITING ; WRITING 1 st PART OF 1 ST SECTOR (MISSING CLOCKS GENERATION)

NOTE: 1° : DECODIFICATI DEL CONTATORE DA NEL PASSAGGIO DAL TRACK HEADER AL 1° SETTORE
1° : DA COUNTER DECODED CONTENT WHEN PASSING FROM TRACK HEADER TO 1st. SECTOR
2° : DECODIFICATI DEL CONTATORE DA NEL PASSAGGIO DA UN SETTORE AL SUCCESSIVO
2° : DA COUNTER DECODED CONTENT WHEN PASSING FROM A SECTOR TO FOLLOWING ONE

SALVO INDICAZIONE CONTRARIA	MAT.	
DIMENSIONI: MILLIMETRI / INCH	TT.	DESCRIZIONE
TOLLERANZE DIMENS. E DI FORMA VEDI:	FIN.	TIMING CHART - GUD 040
PROIEZIONE	DISEGNATO	DISEGNO 78B103727 · PAG 11 · REV A
SCALA · COD.	APPROVATO	
	DISTR.	

Cod 3876259 M

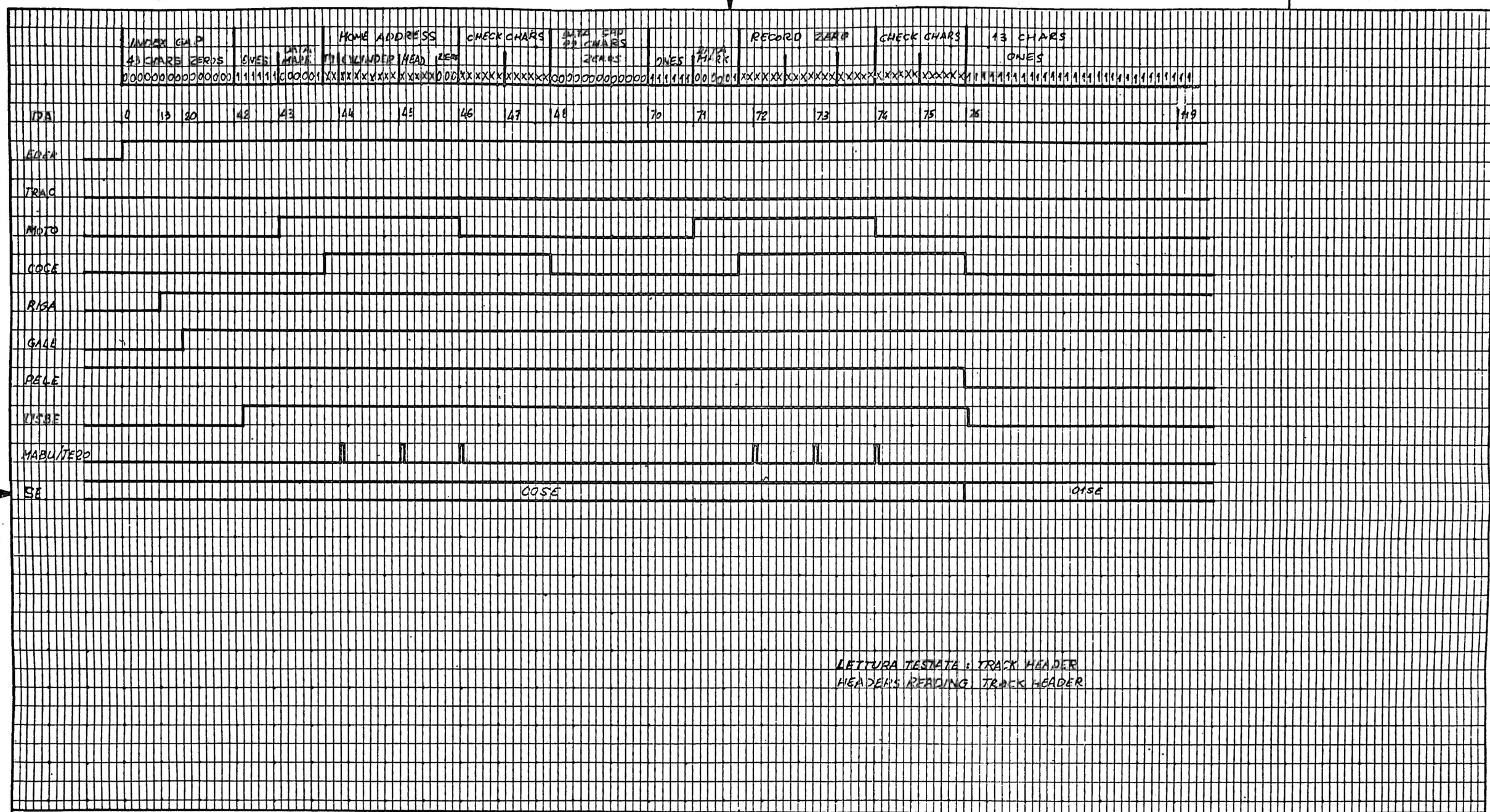

NOTE:

SALVO INDICAZIONE CONTRARIA

DIMENSIONI: MILLIMETRI / INCH

TOLLERANZE DIMENS. E DI FORMA VEDI:

PROIEZIONE

SCALA | COD.

MAT.

TT.

FIN.

DISEGNATO

APPROVATO

DISTR.

DESCRIZIONE

TIMING CHART-GUD 040

DISEGNO 78B103727

PAG 12

REV A

Cod. 3895059 M

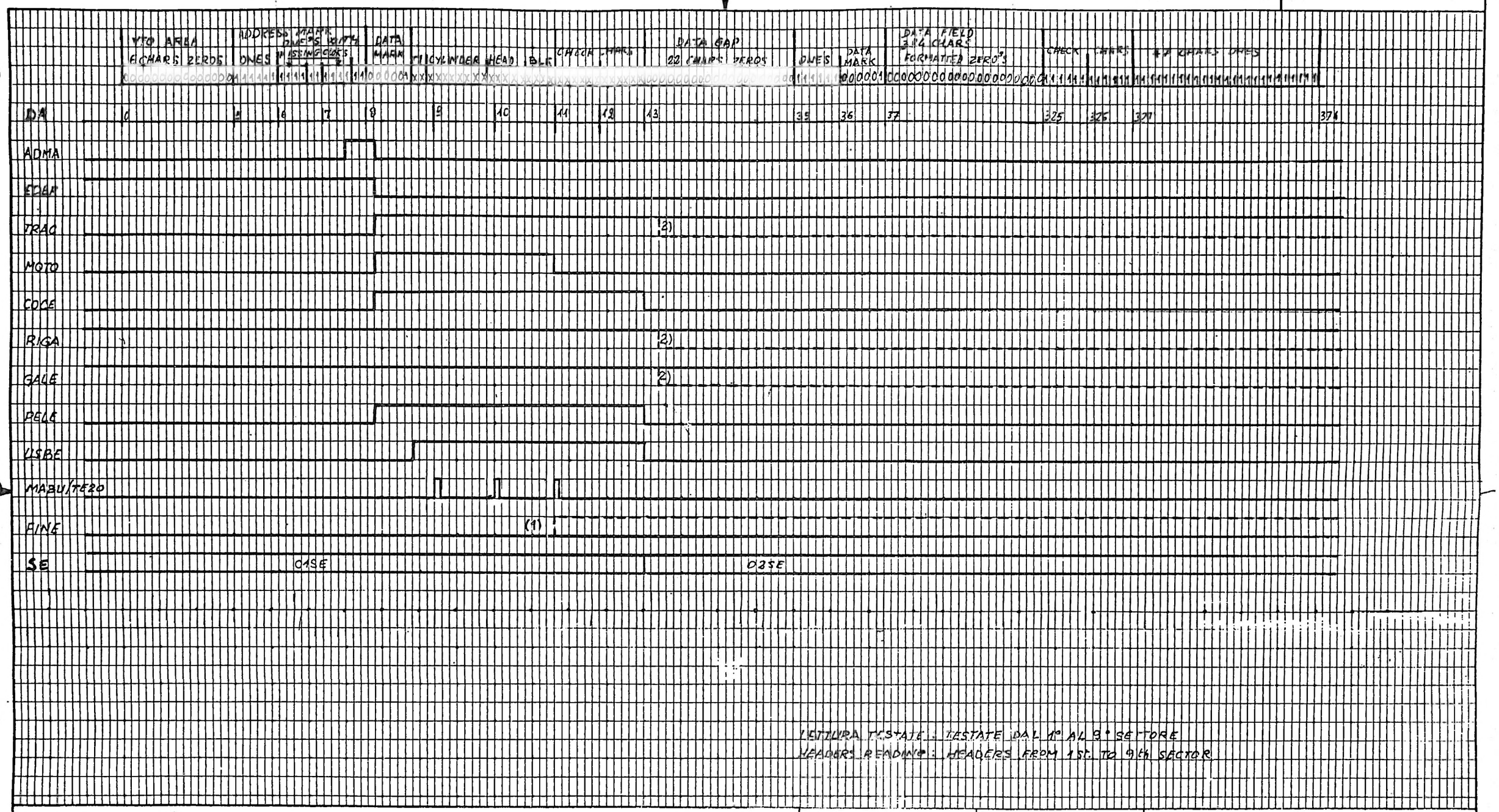

LETTURA TESTATE : TESTATE DAL 1° AL 9° SETTORE
HEADERS READING : HEADERS FROM 1st. TO 9th SECTOR

NOTE: 1) : VA A 1° DURANTE LA LETTURA DELLA TESTATA DELL'ULTIMO SETTORE (02SE)
1) : GOES 1" ONLY DURING THE LAST SECTOR HEADER READING
2) : SOLO IN CASO DI ULTIMO SETTORE
2) : ONLY IF LAST SECTOR READING

SALVO INDICAZIONE CONTRARIA	MAT.	
DIMENSIONI MILLIMETRI		
TOLLERANZE DIMENS. E DI FORMA VEDI	TT.	DESCRIZIONE
PROIEZIONE	FIN.	TIMING CHART GUD 040
SCALA / GUD	DISEGNATO	DISEGNO 78B103727 / PAG 13 / REV A
	APPROVATO	
	DISTR.	

Cod. 3875059 M

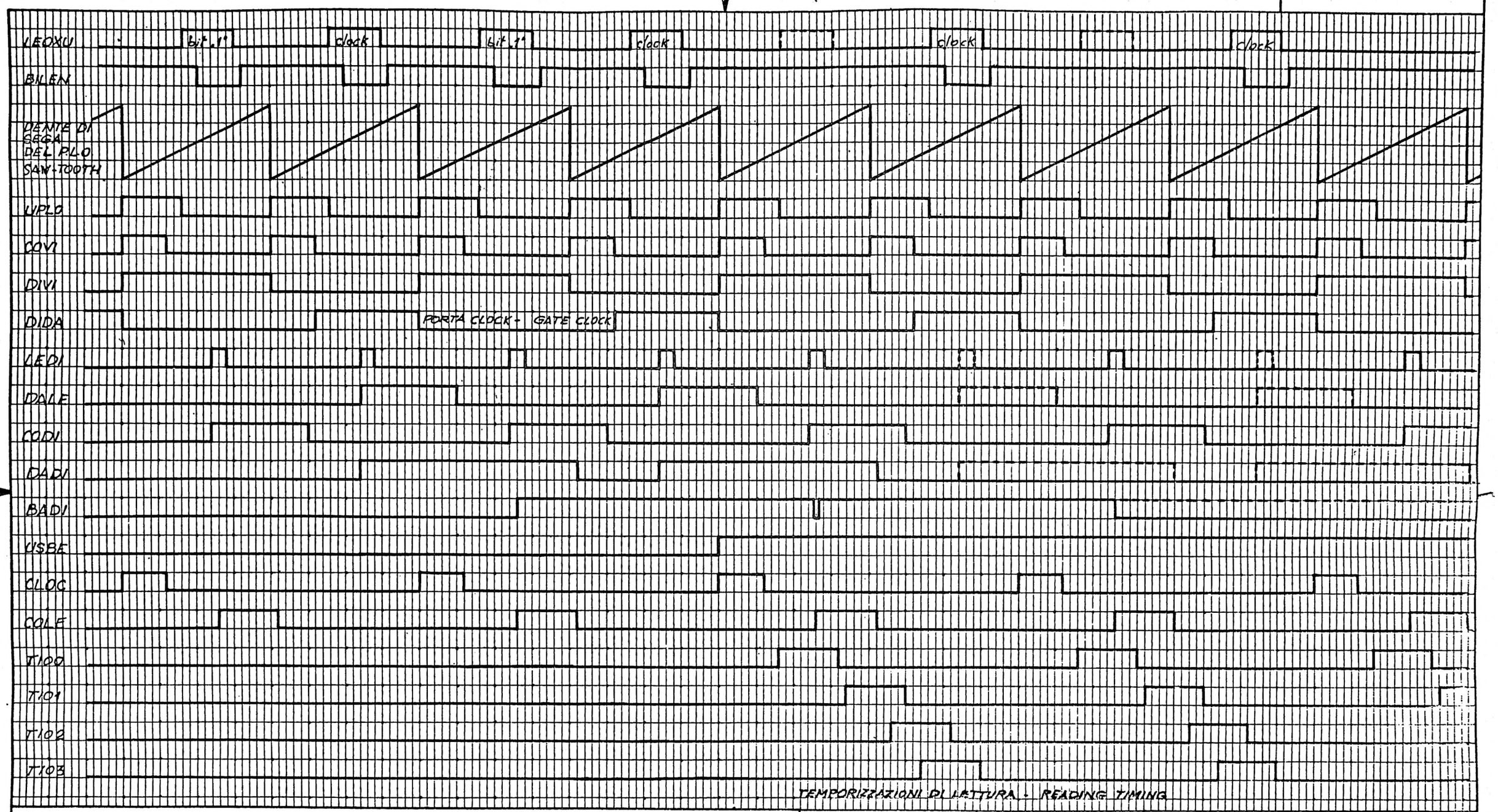

TEMPORIZZAZIONI DI LETTURA - READING TIMING

NOTE: 1): ABILITA L'USCITA DEI MASTRI T100-T101-T102-T103
1): ENABLE T100-T101-T102-T103 PULSES

SALVO INDICAZIONE CONTRARIA	MAT.		
DIMENSIONI: MILLIMETRI / INCH	TT.	DESCRIZIONE	
TOLLERANZE DIMENS. E DI FORMA VEDI:	FIN.	TIMING CHART - GUD 040	
PROIEZIONE			
SCALA / COD.	DISEGNATO	DISEGNO 78B103727	PAG 14 / REV A
	APPROVATO		
	DISTR.		

Cod. 389059 M

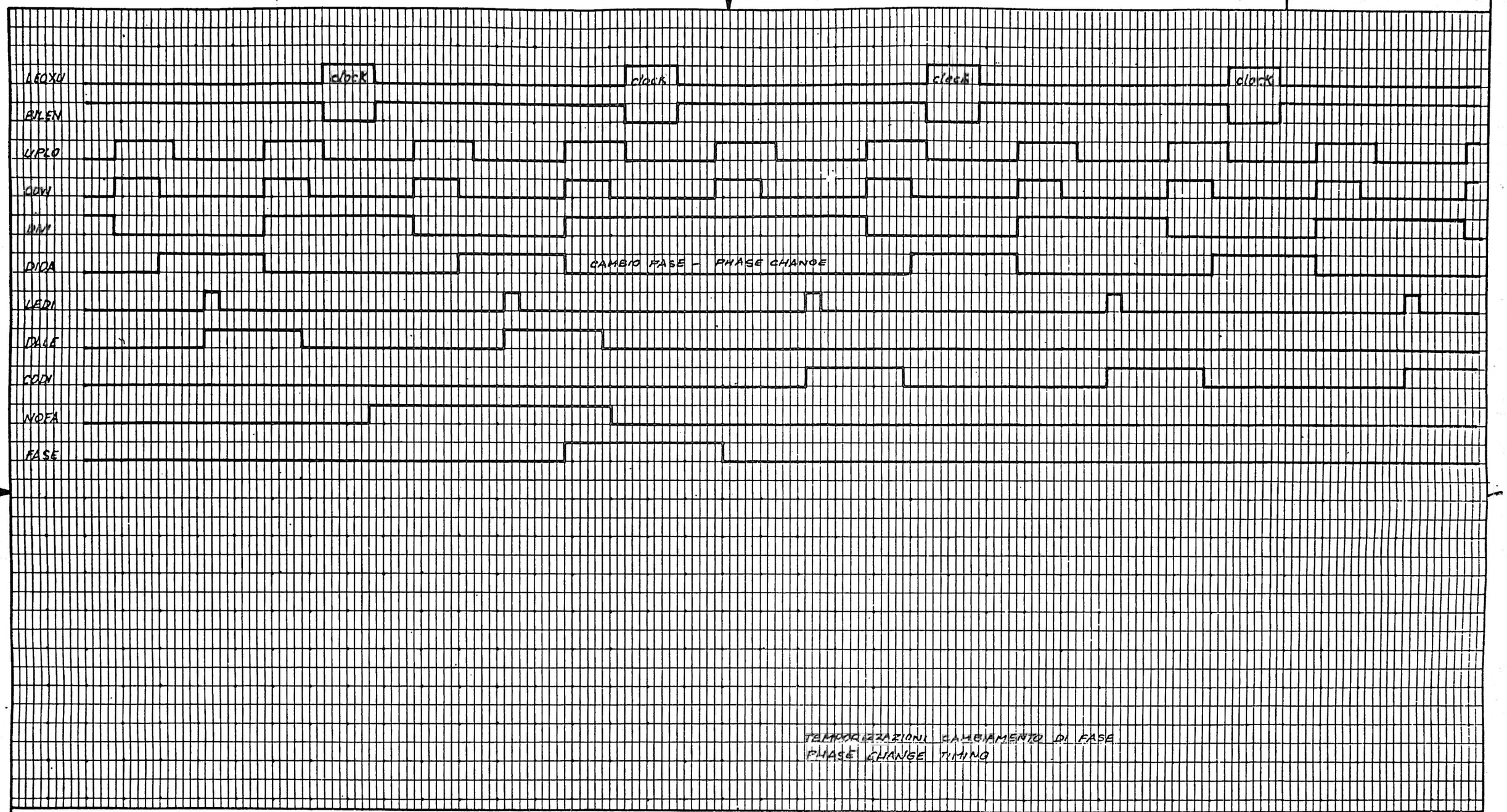

TEMPORIZZAZIONI CAMBIAMENTO DI FASE
PHASE CHANGE TIMING

NOTE:

SALVO INDICAZIONE CONTRARIA
DIMENSIONI: MILLIMETRI / INCH
TOLLERANZE DIMENS. E DI FORMA VEDI:
PROIEZIONE
SCALA | COD.

MAT.
TT.
FIN.
DISEGNATO
APPROVATO
DISTR.

DESCRIZIONE
TIMING CHART GUD 040

DISEGNO	PAG	RLV
78B103727	15	A

Cod. 3896059 M

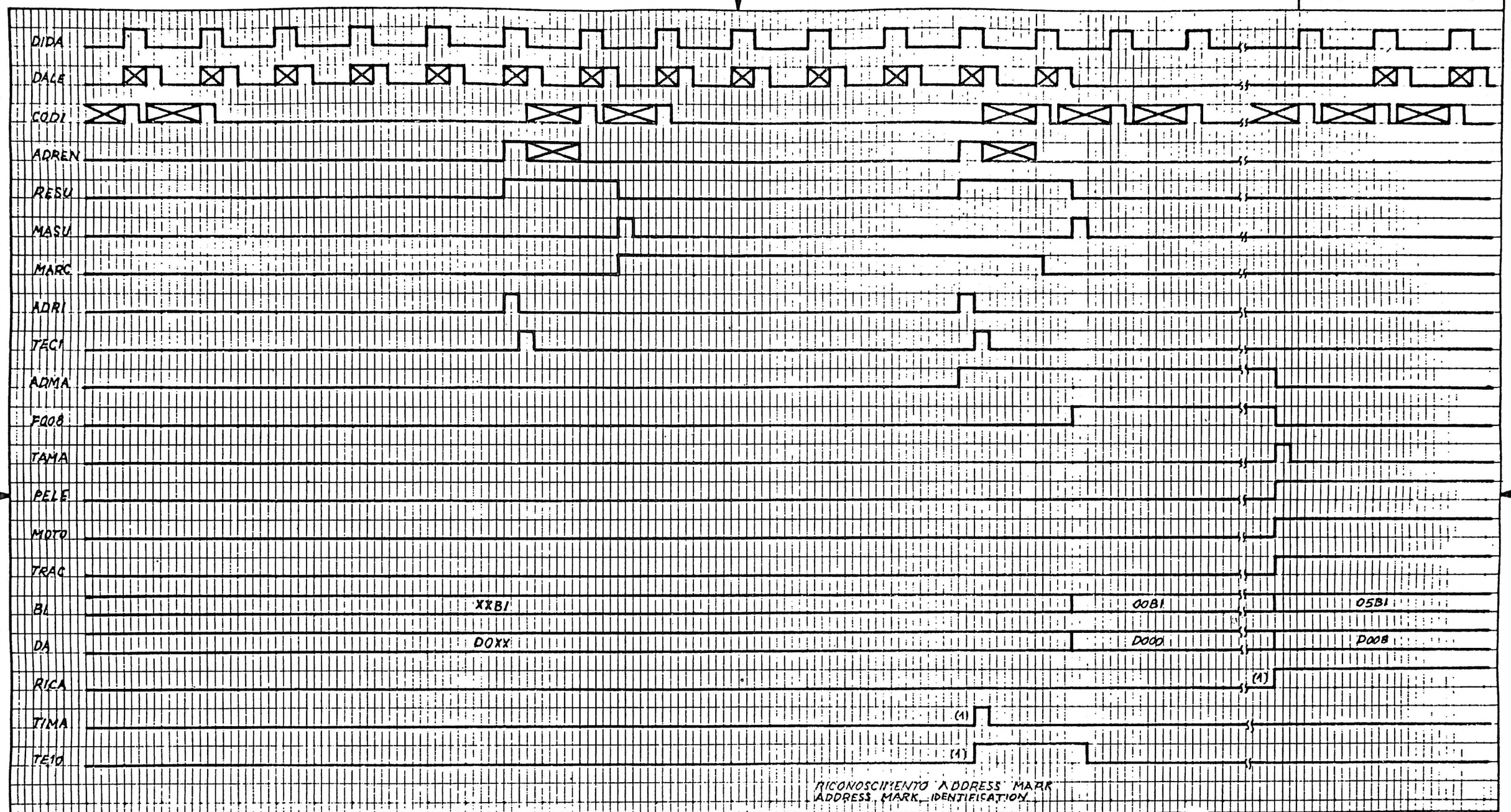

NOTE: 1) SOLO IN VERIFICA TESTATE
1) ONLY DURING HEADERS VERIFICATION

SALVO INDICAZIONE CONTRARIA		MAT	
DIMENSIONI. MILLIMETRI / INCH		TT.	DESCRIZIONE: TIMING CHART - GUD 040
TOLLERANZE DIMENS. E DI FORMA VEDI:		FIN.	
PROIEZIONE		DISEGNATO	DISEGNO: 78B103727 — PAG: 16 — REV: A
SCALA	COD.	APPROVAT	
		DISTR.	

NOTE:

SALVO INDICAZIONE CONTRARIA

DIMENSIONI: MILLIMETRI / INCH

TOLLERANZE DIMENS. E DI FORMA VEDI:

PROIEZIONE

SCALA | COD.

MAT.

TT.

FIN.

DISEGNATO

APPROVATO

DISTR.

DESCRIZIONE

TIMING CHART-GUD 040

DISEGNO 78B103727

PAG 17

REV A

ST

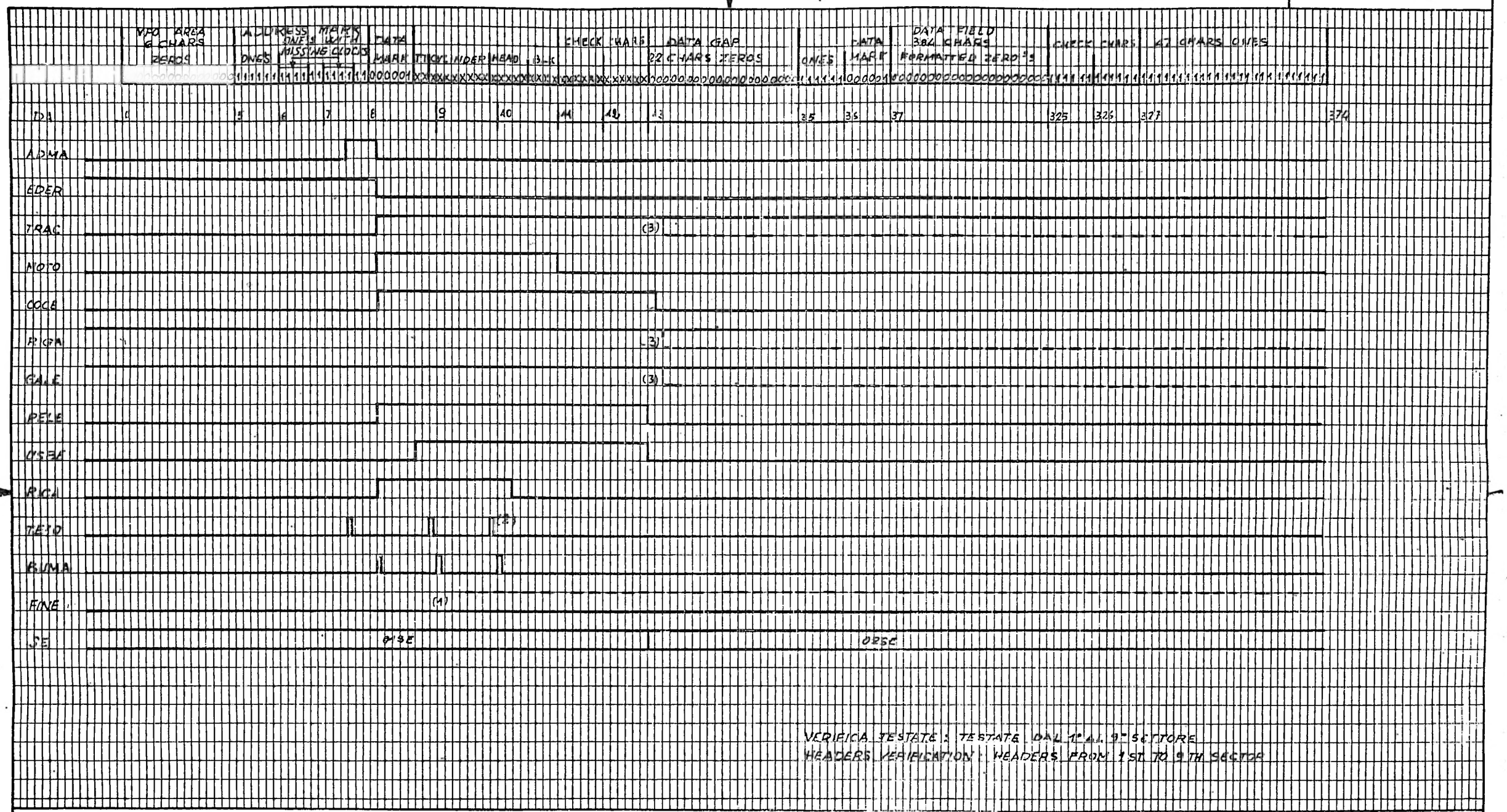

NOTE: 1) : VA A „1" DURANTE LA VERIFICA DELLA TESTATA DELL'ULTIMO SETTORE (00SE)
1) : GOES „1" DURING THE LAST SECTOR HEADER VERIFICATION (00SE)
2) : NON SI GENERA DURANTE LA VERIFICA DELL'ULTIMO SETTORE (00SE)
2) : IS NOT PRESENT DURING THE LAST SECTOR VERIFICATION (00SE
3) : SOLO IN CASO DI ULTIMO SETTORE
3) : ONLY IF LAST SECTOR READING

SALVO INDICAZIONE CONTRARIA
DIMENSIONI: MILLIMETRI / INCH
TOLLERANZE DIMENS. E DI FORMA VEDI:
PROIEZIONE
SCALA | COD.

MAT.
TT.
FIN.
DISEGNATO
APPROVATO
DISTR.

DESCRIZIONE
TIMING CHART-GUD040

DISEGNO 78B103727 | PAG 18 | REV A

Cod. 3955259 M

ST

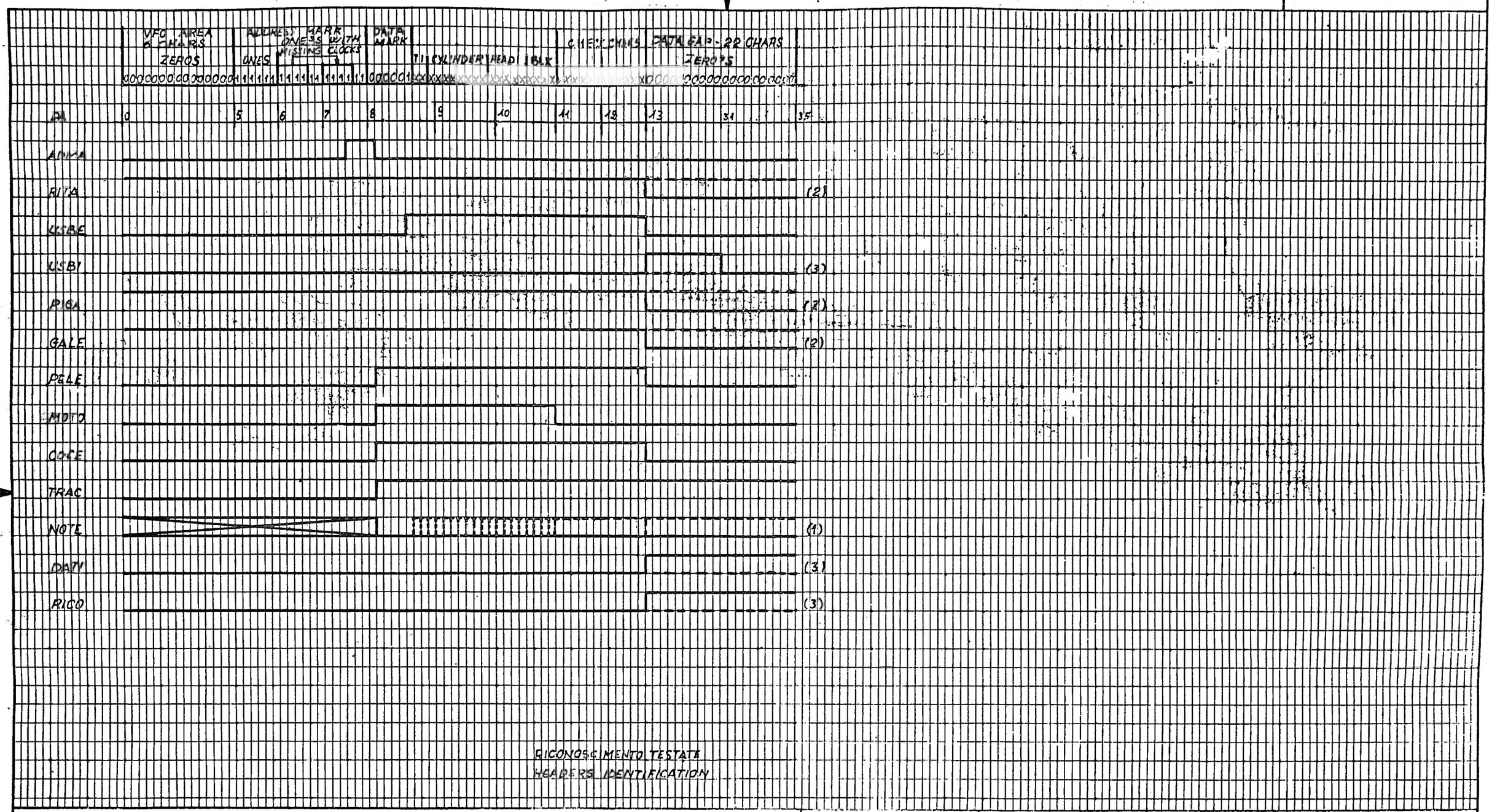

NOTE: (1) : VA A "1" SE NON SI RICONOSCE LA TESTATA
(1) : GOES TO "1" IF HEADER'S NOT DETECT
(2) : RIMANE "1" SE NON SI RICONOSCE LA TESTATA
(2) : REMAINES "1" IF HEADER'S NOT DETECT
(3) : RIMANE "0" SE NON SI RICONOSCE LA TESTATA
(3) : REMAINES "0" IF HEADER'S NOT DETECT

SALVO INDICAZIONE CONTRARIA	MAT.		
DIMENSIONI: MILLIMETRI / INCH	TT.	DESCRIZIONE	
TOLLERANZE DIMENS. E DI FORMA VEDI:	FIN.	TIMING CHART - GUD 040	
PROIEZIONE			
SCALA / COD.	DISEGNATO	DISEGNO 78B103727	PAG 19 / REV A
	APPROVATO		
	DISTR.		

ST

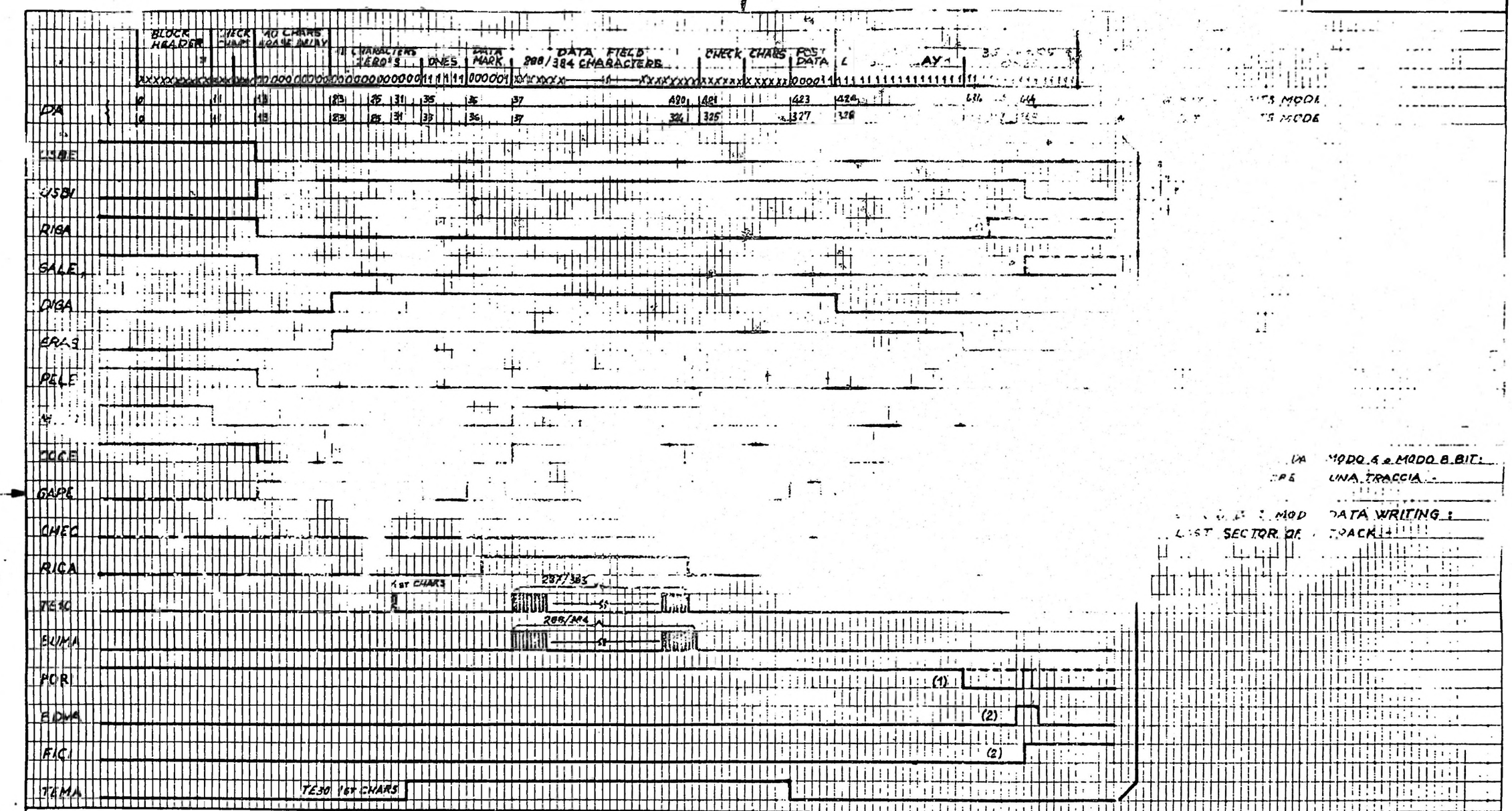

NOTE:
1) : VA A 1° SE IL SETTORE NON È L'ULTIMO DI UNA TRACCIA
1) : GOES TO 1° IF THE SECTOR IS NOT THE LAST OF A TRACK
2) : VIENE GENERATO SE È L'ULTIMO SETTORE DELLA 40ª TRACCIA
2) : IS PRESENT IF THE SECTOR IS THE LAST OF THE 40 TH TRACK

SALVO INDICAZIONE CONTRARIA	MAT.		
DIMENSIONI: MILLIMETRI / INCH	TT.	DESCRIZIONE	
TOLLERANZE DIMENS. E DI FORMA VEDI	FIN.	TIMING CHART - GUD 040	
PROIEZIONE		DISEGNO	PAG / REV
SCALA / COD.	DISEGNATO	78B103727	20 / A
	APPROVATO		
	DISTR.		

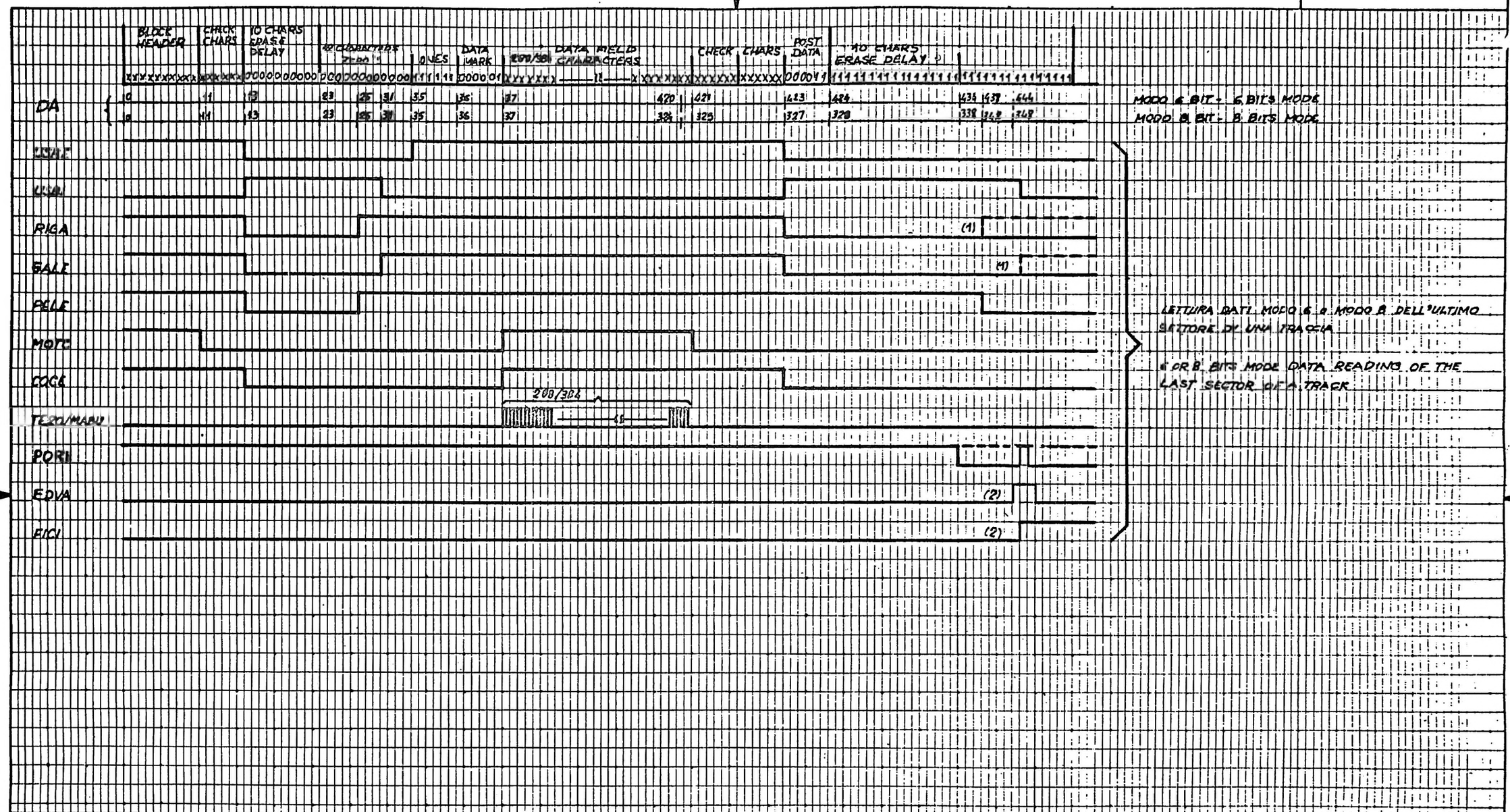

NOTE: 1): VA A 1° SE IL SETTORE NON È L'ULTIMO DI UNA TRACCIA
1): GOES TO 1° IF THE SECTOR IS NOT THE LAST OF A TRACK
2): VIENE GENERATO SE È L'ULTIMO SETTORE DELLA 10ª TRACCIA
2): IS PRESENT IF THE SECTOR IS THE LAST OF THE 10 TH TRACK

SALVO INDICAZIONE CONTRARIA
DIMENSIONI: MILLIMETRI / INCH
TOLLERANZE DIMENS. E DI FORMA VEDI
PROIEZIONE
SCALA | COD.

MAT.
TT.
FIN.
DISEGNATO
APPROVATO
DISTR.

DESCRIZIONE
TIMING CHART- GUD 040

DISEGNO	PAG	REV
78B103727	21	A

ST

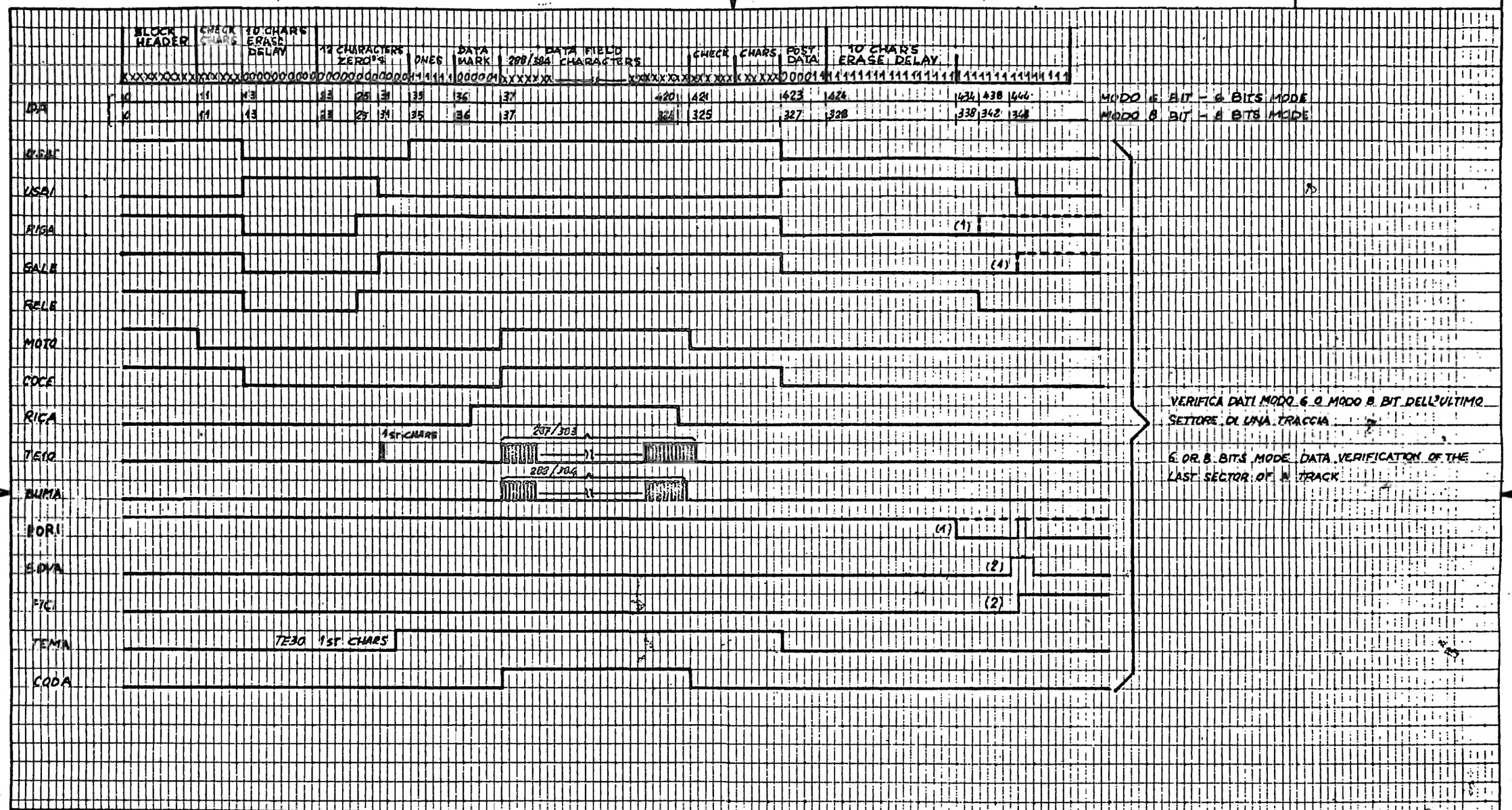

NOTE: 1) : VA A 1° SE IL SETTORE NON E' L'ULTIMO DI UNA TRACCIA
1) : GOES 1° IF THE SECTOR IS NOT THE LAST OF A TRACK
2) : VIENE GENERATO SE E' L'ULTIMO SETTORE DELLA 10ª TRACCIA
2) : IS PRESENT IF THE SECTOR IS THE LAST OF THE 10 th TRACK

ST

SALVO INDICAZIONE CONTRARIA	MAT.		
DIMENSIONI: MILLIMETRI / INCH	TT.	DESCRIZIONE	
TOLLERANZE DIMENS. E DI FORMA VEDI:	FIN.	TIMING CHART- GUD 040	
PROIEZIONE			
SCALA / COD.	DISEGNATO	DISEGNO 78B103727	PAG 22 F / REV A
	APPROVATO		
	DISTR.		

Honeywell

Honeywell Information Systems Italia

REV.	ORD. APPL.	DATA A	DATA M	DATA G	APPROVATO	20	21	22	23	24	25	26	27	28	29	30	31	32	33	34	35	36	37	38
A	C.O.	71	03		Rose	A	A	A	A	A	A	A	A	A	A	A	A	A	A	A	A	A	A	A
B	2PG030809	73	11	26								B												

IL LIVELLO DI MODIFICA CONTINUA SU FOGLIO

N.B. IL LIVELLO DI MODIFICA DI OGNI PAGINA O GRUPPO RISULTA DALL' ULTIMA POSIZIONE OCCUPATA NELLA RELATIVA COLONNA

DESCRIZIONE: INDICE SEGNALI GUD040

COMPILATO Rose

APPROVATO

LIVELLO DI MODIFICA PER PL & DIS. 78A103151

PAG. 2

REV. B

Cod 3896112L

DIST

68.10.30

Honeywell

Honeywell Information Systems Italia

REV.	ORD. APPL.	DATA A	DATA M	DATA G	APPROVATO	Fo. DIS. 1	2	3	4	5	6	7	8	9	10	11	12	13	14	15	16	17	18	19
A	C.O	71	03		Rose	A	A	A	A	A	A	A	A	A	A	A	A	A	A	A	A	A	A	A

IL LIVELLO DI MODIFICA CONTINUA SU FOGLIO

N.B. IL LIVELLO DI MODIFICA DI OGNI PAGINA O GRUPPO RISULTA DALL' ULTIMA POSIZIONE OCCUPATA NELLA RELATIVA COLONNA

DESCRIZIONE: INDICE SEGNALI GUD040

COMPILATO Rose

APPROVATO

LIVELLO DI MODIFICA PER PL & DIS. 78A103151

PAG. 1/4

REV. A

DIST

Honeywell

Honeywell Information Systems Italia

REV.	ORD. APPL.	DATA A	DATA M	DATA G	APPROVATO	FO. DIS. 39	40	41	42	43	44	45	46	47	48	49	50	51	52	53	54	55	56	57
A	CO M100	71	03		[illegible]	A	A	A	A	A	A	A	A	A	A	A	A	A	A	A	A	A	A	A
B	ZPG030809	73	11	26																B				

IL LIVELLO DI MODIFICA CONTINUA SU FOGLIO

N.B. IL LIVELLO DI MODIFICA DI OGNI PAGINA O GRUPPO RISULTA DALL' ULTIMA POSIZIONE OCCUPATA NELLA RELATIVA COLONNA

DESCRIZIONE: INDICE SEGNALI GUD 040

COMPILATO	APPROVATO	LIVELLO DI MODIFICA PER PL & DIS.	PAG.	REV.
		78A103151	3	B

Cod 3896112L DIST 68 10 30

Honeywell

Honeywell Information Systems Italia

REV.	ORD. APPL.	DATA A	DATA M	DATA G	APPROVATO	58	59	60	61	62	63	64	65
A	C.O.	71	03		[illegible]	A	A	A	A	A	A	A	A
B	ZPG030809	73	11	26						B			

IL LIVELLO DI MODIFICA CONTINUA SU FOGLIO

N.B. IL LIVELLO DI MODIFICA DI OGNI PAGINA O GRUPPO RISULTA DALL' ULTIMA POSIZIONE OCCUPATA NELLA RELATIVA COLONNA

DESCRIZIONE: INDICE SEGNALI GUD 040

COMPILATO	APPROVATO	LIVELLO DI MODIFICA PER PL & DIS.	PAG.	REV.
[illegible]		78A103151	4/F	B

Cod 3896112L DIST 68 10 30

NUM. NUM.	SEGNALE SIGNAL.	CAPITOLO CHAPTER	SCATOLA BOX	GENERATORE GENERATOR
01	000P5	119	12	G
02	001P5	230	01	G
03	002P5	230	11	G
04	003P5	230	14	G
05	004P5	226	06	G
06	005P5	236	02	G
07	006P5	236	17	G
08	007P5	243	17	G
09	008P5	243	06	G
10	009P5	236	08	G
11	00BI	168	07	G
12	00BIN	168	01	G
13	00DI	292	10	G
14	00DIN	292	09	G
15	00REN	206	13	G
16	00SE1	209	14	G
17	00SE	144	08	G
18	00SEA	206	10	G
19	00SEN	144	07	G
20	00TI1	156	13	G
21	00TI	156	06	G
22	00TIA	209	05	G
23	00TIN	156	10	G
24	010P5	115	01	G
25	011P5	115	08	G
26	012P5	115	10	G
27	013P5	223	14	G
28	014P5	226	12	G
29	015P5	249	06	G
30	016P5	249	09	G
31	017P5	249	13	G
32	018P5	115	17	G
33	019P5	303	07	G
34	01BI	168	16	G
35	01BIN	168	15	G
36	01DI	292	02	G
37	01DIA	206	14	G
38	01DIN	292	01	G
39	01REN	206	09	G
40	01TI1	156	08	G

TITOLO DESIGNATION	DISEGNO DESSIN	PAGINA PAGE	REVIS. REVIS.
IND. SIGN. GUD 040	78A103151/A	001	A

NUM. NUM.	SEGNALE SIGNAL.	CAPITOLO CHAPTER	SCATOLA BOX	GENERATORE GENERATOR
01	01TI	156	03	G
02	01TIN	156	07	G
03	01ZEN	252	01	G
04	020P5	235	06	G
05	021P5	235	09	G
06	023P5	233	06	G
07	024P5	116	08	G
08	025P5	116	10	G
09	026P5	116	06	G
10	027P5	116	09	G
11	028P5	116	13	G
12	029P5	247	16	G
13	02BI	168	26	G
14	02BIN	168	25	G
15	02DI	292	06	G
16	02DIA	225	12	G
17	02DIB	202	15	G
18	02DIN	292	05	G
19	02SE	144	12	G
20	02SEN	144	11	G
21	030P5	248	08	G
22	031P5	231	08	G
23	033P5	126	08	G
24	034P5	121	07	G
25	035P5	126	09	G
26	036P5	238	08	G
27	037P5	199	02	G
28	038P5	250	12	G
29	039P5	231	06	G
30	03BI1	167	24	G
31	03BI	168	04	G
32	03BIA	167	25	G
33	03BIB	168	36	G
34	03BIN	168	03	G
35	03DI	292	08	G
36	03DIN	292	07	G
37	040P5	231	09	G
38	041P5	232	16	G
39	042P5	232	17	G
40	043P5	199	16	G

TITOLO DESIGNATION	DISEGNO DESSIN	PAGINA PAGE	REVIS. REVIS.
IND. SIGN. GUD 040	78A103151/A	002	A

NUM. NUM.	SEGNALE SIGNAL.	CAPITOLO CHAPTER	SCATOLA BOX	GENERATORE GENERATOR
01	044P5	192	06	G
02	045P5	247	09	G
03	047P5	248	09	G
04	048P5	244	01	G
05	049P5	237	09	G
06	04BI1	133	08	G
07	04BI	168	12	G
08	04BIB	222	05	G
09	04BIN	168	11	G
10	04CON	168	05	G
11	04DI1	285	03	G
12	04DI2	287	03	G
13	04DI3	289	03	G
14	04DI	283	03	G
15	04DIA	285	02	G
16	04DIB	287	02	G
17	04DIC	289	02	G
18	04DIN	283	02	G
19	04TE	128	06	G
20	04TEI	128	13	G
21	04TEN	128	10	G
22	050P5	238	17	G
23	051P5	238	06	G
24	052P5	238	02	G
25	0535	181	01	G
26	053P5	235	08	G
27	054P5	237	08	G
28	055P5	241	05	G
29	056P5	241	06	G
30	057P5	245	02	G
31	058P5	245	17	G
32	059P5	274	11	G
33	05BI	168	18	G
34	05BIN	168	17	G
35	05COA	168	21	G
36	05CON	168	19	G
37	05DI1	285	06	G
38	05DI2	287	06	G
39	05DI3	289	06	G
40	05DI	283	06	G

TITOLO DESIGNATION	DISEGNO DESSIN	PAGINA PAGE	REVIS. REVIS.
IND. SIGN. GUD 040	78A103151/A	003	A

NUM. NUM.	SEGNALE SIGNAL.	CAPITOLO CHAPTER	SCATOLA BOX	GENERATORE GENERATOR
01	05DIA	285	05	G
02	05DIB	287	05	G
03	05DIC	289	05	G
04	05DIN	283	05	G
05	060P5	253	13	G
06	061P5	253	06	G
07	062P5	150	09	G
08	063P5	151	09	G
09	064P5	152	09	G
10	065P5	242	05	G
11	066P5	242	09	G
12	067P5	242	11	G
13	068P5	242	06	G
14	069P5	232	06	G
15	06BI	168	32	G
16	06BIN	168	31	G
17	06CON	168	09	G
18	06DI1	285	09	G
19	06DI2	287	09	G
20	06DI3	289	09	G
21	06DI	283	09	G
22	06DIA	285	08	G
23	06DIB	287	08	G
24	06DIC	289	08	G
25	06DIN	283	08	G
26	070P5	123	01	G
27	071P5	123	10	G
28	072P5	123	13	G
29	074P5	274	10	G
30	075P5	274	14	G
31	079P5	206	08	G
32	07COA	168	27	G
33	07CON	168	13	G
34	07DI1	285	12	G
35	07DI2	287	12	G
36	07DI3	289	12	G
37	07DI	283	12	G
38	07DIA	285	11	G
39	07DIB	287	11	G
40	07DIC	289	11	G

TITOLO DESIGNATION	DISEGNO DESSIN	PAGINA PAGE	REVIS. REVIS.
IND. SIGN. GUD 040	78A103151/A	004	A

NUM. NUM.	SEGNALE SIGNAL.	CAPITOLO CHAPTER	SCATOLA BOX	GENERATORE GENERATOR
01	07DIN	283	11	G
02	082P5	113	12	G
03	0837	180	01	G
04	083P5	114	06	G
05	084P5	114	12	G
06	085P5	120	06	G
07	086P5	120	12	G
08	087P5	250	14	G
09	088P5	189	12	G
10	089P5	190	06	G
11	08DI1	285	17	G
12	08DI2	287	17	G
13	08DI3	289	17	G
14	08DI	283	17	G
15	08DIA	285	16	G
16	08DIB	287	16	G
17	08DIC	289	16	G
18	08DIN	283	16	G
19	08RI1	247	15	G
20	08RI	247	07	G
21	08RIN	247	14	G
22	090P5	190	12	G
23	091P5	134	06	G
24	093P5	135	06	G
25	094P5	135	12	G
26	095P5	250	06	G
27	097P5	251	06	G
28	098P5	251	12	G
29	09DI1	285	20	G
30	09DI2	287	20	G
31	09DI3	289	20	G
32	09DI4	282	17	G
33	09DI	283	20	G
34	09DIA	285	19	G
35	09DIB	287	19	G
36	09DIC	289	19	G
37	09DID	282	16	G
38	09DIN	283	19	G
39	09HE	158	20	G
40	09HEN	158	19	G

NUM. NUM.	SEGNALE SIGNAL.	CAPITOLO CHAPTER	SCATOLA BOX	GENERATORE GENERATOR
01	09RI1	248	15	G
02	09RI	248	07	G
03	09RIN	248	14	G
04	09SE	161	17	G
05	09SEN	161	16	G
06	100P5	197	12	G
07	101P5	198	06	G
08	102P5	192	12	G
09	103P5	193	06	G
10	104P5	217	06	G
11	105P5	217	12	G
12	106P5	218	06	G
13	107P5	194	12	G
14	108P5	252	08	G
15	109P5	113	14	G
16	10DI1	285	24	G
17	10DI2	287	24	G
18	10DI3	289	24	G
19	10DI	283	24	G
20	10DIA	285	23	G
21	10DIB	287	23	G
22	10DIC	289	23	G
23	10DIN	283	23	G
24	110P5	119	14	G
25	111P5	225	14	G
26	112P5	134	14	G
27	113P5	252	08	G
28	114P5	192	14	G
29	115P5	217	14	G
30	116P5	197	14	G
31	117P5	245	10	G
32	118P5	243	16	G
33	119P5	198	12	G
34	11DI	292	12	G
35	11DIA	222	01	G
36	11DIN	292	11	G
37	120P5	189	14	G
38	121P5	121	13	G
39	122P5	121	14	G
40	123P5	266	01	G

NUM. NUM.	SEGNALE SIGNAL.	CAPITOLO CHAPTER	SCATOLA BOX	GENERATORE GENERATOR
01	124P5	291	08	G
02	125P5	194	14	G
03	126P5	244	02	G
04	127P5	244	06	G
05	128P5	244	17	G
06	129P5	195	06	G
07	130P5	152	09	G
08	131P5	273	14	G
09	132P5	281	08	G
10	1336	181	12	G
11	133P5	206	04	G
12	135P5	165	04	G
13	136P5	121	04	G
14	137P5	123	04	G
15	140P5	195	12	G
16	150P5	114	13	G
17	151P5	113	13	G
18	152P5	120	13	G
19	153P5	119	13	G
20	154P5	226	13	G
21	155P5	225	13	G
22	156P5	218	13	G
23	157P5	217	13	G
24	158P5	193	13	G
25	159P5	192	13	G
26	160P5	190	13	G
27	161P5	189	13	G
28	162P5	251	13	G
29	163P5	250	13	G
30	164P5	198	13	G
31	165P5	197	13	G
32	166P5	135	13	G
33	167P5	134	13	G
34	168P5	195	13	G
35	169P5	194	13	G
36	170P5	240	06	G
37	171P5	240	12	G
38	172P5	240	13	G
39	173P5	239	14	G
40	174P5	239	13	G

NUM. NUM.	SEGNALE SIGNAL.	CAPITOLO CHAPTER	SCATOLA BOX	GENERATORE GENERATOR
01	4270	180	12	G
02	4371	180	05	G
03	4573	181	09	G
04	4674	180	09	G
05	4819	180	10	G
06	4876	180	02	G
07	ABA1N	262	05	G
08	ABA2N	262	10	G
09	ABBI1	169	13	G
10	ABBI	169	08	G
11	ABBIN	169	10	G
12	ABER1	285	14	G
13	ABER2	287	14	G
14	ABER3	289	14	G
15	ABER	283	14	G
16	ABERA	285	13	G
17	ABERB	287	13	G
18	ABERC	289	13	G
19	ABERD	291	04	G
20	ABERN	283	13	G
21	ABREN	215	09	G
22	ABRI	127	04	G
23	ABRIN	127	03	G
24	ABS1	185	08	G
25	ABTA1	266	05	G
26	ABTA	266	03	G
27	ABTAN	266	04	G
28	ABTAZ	266	02	G
29	ABU0	263	04	G
30	ABU1	263	10	G
31	ABU2	263	06	G
32	ABU3	263	12	G
33	ABU4	264	04	G
34	ABU5	264	10	G
35	ABU6	264	06	G
36	ABU7	264	12	G
37	ADMA1	244	12	G
38	ADMA2	194	06	G
39	ADMA	244	04	G
40	ADMAA	244	05	G

NUM. NUM.	SEGNALE SIGNAL.	CAPITOLO CHAPTER	SCATOLA BOX	GENERATORE GENERATOR
01	ADMAB	239	12	G
02	ADMAN	244	11	G
03	ADRE	252	07	G
04	ADREA	251	01	G
05	ADREB	240	01	G
06	ADREN	252	07	G
07	ADRI1	240	05	G
08	ADRI	240	03	G
09	ADRIA	240	07	G
10	ADRIN	240	04	G
11	ADRIZ	240	02	G
12	ADUAA	245	13	G
13	ADVAN	216	02	G
14	AEBE1	108	15	G
15	AEBE	108	13	G
16	AEBEN	108	14	G
17	AEBET	101	11	G
18	AECOT	101	09	G
19	AIFE	284	02	G
20	AIFET	109	01	G
21	AIFU1	107	03	G
22	AIFU2	137	06	G
23	AIFU	107	01	G
24	AIFUA	129	01	G
25	AIFUN	107	02	G
26	AIFUT	101	03	G
27	ALER	100	08	G
28	ALTE	215	07	G
29	ALTEA	163	10	G
30	ALTEN	215	06	G
31	ALVE	191	10	G
32	AMRIN	274	07	G
33	APLO1	271	09	G
34	APLO	271	04	G
35	APLOA	271	05	G
36	APLON	271	08	G
37	AUMEN	273	13	G
38	AUSEN	164	09	G
39	AVSEN	139	03	G
40	BAOON	149	01	G

TITOLO DESIGNATION	DISEGNO DESSIN	PAGINA PAGE	REVIS. REVIS.
IND. SIGN. GUD 040	78A103151/A	009	

NUM. NUM.	SEGNALE SIGNAL.	CAPITOLO CHAPTER	SCATOLA BOX	GENERATORE GENERATOR
01	BA01N	149	02	G
02	BA02N	150	01	G
03	BA03N	152	01	G
04	BA04N	151	01	G
05	BA05N	150	02	G
06	BA06N	151	02	G
07	BA07N	152	02	G
08	BACEN	125	08	G
09	BADI1	272	12	G
10	BADI	272	08	G
11	BADIA	272	09	G
12	BADIN	272	11	G
13	BAMA	262	08	G
14	BI001	167	03	G
15	BI00	167	08	G
16	BI00A	167	04	G
17	BI00N	167	07	G
18	BI011	167	16	G
19	BI01	167	11	G
20	BI01A	167	12	G
21	BI01N	167	15	G
22	BI021	167	28	G
23	BI02	167	19	G
24	BI02A	167	20	G
25	BI02N	167	27	G
26	BIBIN	170	13	G
27	BIDI	167	29	G
28	BIDIN	167	26	G
29	BIDO	167	13	G
30	BIDON	167	10	G
31	BIFE	284	04	G
32	BIFET	109	04	G
33	BIFU1	107	06	G
34	BIFU2	137	14	G
35	BIFU	107	04	G
36	BIFUA	129	09	G
37	BIFUN	107	05	G
38	BIFUT	101	01	G
39	BILE	268	01	G
40	BILEA	271	03	G

TITOLO DESIGNATION	DISEGNO DESSIN	PAGINA PAGE	REVIS. REVIS.
IND. SIGN. GUD 040	78A103151/A	010	

NUM. NUM.	SEGNALE SIGNAL.	CAPITOLO CHAPTER	SCATOLA BOX	GENERATORE GENERATOR
01	BILEN	261	03	G
02	BISE	128	19	G
03	BISEA	140	05	G
04	BISEN	128	18	G
05	BLIN	191	05	G
06	BLINN	197	01	G
07	BLMA	132	04	G
08	BLOC	133	10	G
09	BLOCA	133	10	G
10	BLOCN	133	13	G
11	BOSI	244	14	G
12	BOSIA	244	15	G
13	BOSIN	244	07	G
14	BOTAN	196	08	G
15	BOTE	205	05	G
16	BU001	137	13	G
17	BU002	164	10	G
18	BU00	137	08	G
19	BU00A	137	09	G
20	BU00B	128	01	G
21	BU00C	157	01	G
22	BU00N	137	12	G
23	BU011	137	21	G
24	BU014	209	07	G
25	BU01	137	16	G
26	BU01A	137	17	G
27	BU01B	128	02	G
28	BU01C	156	01	G
29	BU01N	137	20	G
30	BU021	138	08	G
31	BU022	209	02	G
32	BU02	138	03	G
33	BU02A	138	04	G
34	BU02B	128	11	G
35	BU02C	156	02	G
36	BU02D	156	16	G
37	BU02N	138	07	G
38	BU031	138	16	G
39	BU03	138	11	G
40	BU03A	138	12	G

NUM. NUM.	SEGNALE SIGNAL.	CAPITOLO CHAPTER	SCATOLA BOX	GENERATORE GENERATOR
01	BU03B	128	16	G
02	BU03C	156	11	G
03	BU03D	156	16	G
04	BU03N	138	15	G
05	BU041	139	13	G
06	BU04	139	08	G
07	BU04A	139	09	G
08	BU04B	130	01	G
09	BU04N	139	12	G
10	BU051	139	21	G
11	BU05	139	16	G
12	BU05A	139	17	G
13	BU05B	130	02	G
14	BU05N	139	20	G
15	BU061	140	08	G
16	BU06	140	03	G
17	BU06A	140	04	G
18	BU06B	130	11	G
19	BU06N	140	07	G
20	BU071	140	16	G
21	BU07	140	11	G
22	BU07A	140	12	G
23	BU07B	130	16	G
24	BU07N	140	15	G
25	BU08	141	22	G
26	BU08N	141	18	G
27	BUMA1	192	11	G
28	BUMA2	209	09	G
29	BUMA	192	02	G
30	BUMAA	232	02	G
31	BUMAB	124	07	G
32	BUMAN	192	10	G
33	BUMAZ	192	08	G
34	BUREN	291	13	G
35	BUS0U	259	01	G
36	BUS1U	259	03	G
37	BUS2U	259	05	G
38	BUS3U	259	07	G
39	BUS4U	259	02	G
40	BUS5U	259	04	G

NUM. NUM.	SEGNALE SIGNAL.	CAPITOLO CHAPTER	SCATOLA BOX	GENERATORE GENERATOR
01	BUS6U	259	06	G
02	BUS7U	259	08	G
03	BUTAN	158	21	G
04	BUTIN	151	13	G
05	BUTON	152	13	G
06	BUVEN	196	09	G
07	CA00N	149	03	G
08	CA01N	149	05	G
09	CA02N	150	03	G
10	CA03N	152	03	G
11	CA04N	151	03	G
12	CA05N	150	05	G
13	CA06N	151	05	G
14	CA07N	152	05	G
15	CA08N	141	16	G
16	CADIN	221	01	G
17	CAFA1	195	05	G
18	CAFA	195	03	G
19	CAFAA	270	23	G
20	CAFAN	195	04	G
21	CAFAZ	195	02	G
22	CAGI	108	09	G
23	CAGON	235	10	G
24	CAGU	108	07	G
25	CAGUA	115	02	G
26	CAGUN	108	08	G
27	CAGUT	101	07	G
28	CALA1	221	04	G
29	CALA	221	03	G
30	CALAA	128	09	G
31	CALAB	130	09	G
32	CALAD	126	16	G
33	CALAE	156	09	G
34	CALAF	233	16	G
35	CALAG	231	16	G
36	CALAH	281	09	G
37	CALAL	126	17	G
38	CALAM	247	08	G
39	CALAN	208	04	G
40	CALEN	125	04	G

NUM. NUM.	SEGNALE SIGNAL.	CAPITOLO CHAPTER	SCATOLA BOX	GENERATORE GENERATOR
01	CAMA1	193	11	G
02	CAMA2	211	01	G
03	CAMA	193	09	G
04	CAMAN	193	10	G
05	CAMAZ	193	08	G
06	CAMIN	231	13	G
07	CAPA1	220	04	G
08	CAPA	221	05	G
09	CAPAA	125	10	G
10	CAPAB	115	16	G
11	CAPAC	116	16	G
12	CAPAD	116	17	G
13	CAPAE	121	02	G
14	CAPAF	123	02	G
15	CAPAG	245	16	G
16	CAPAH	253	02	G
17	CAPAN	208	15	G
18	CAPET	110	11	G
19	CARA	196	06	G
20	CARAN	196	07	G
21	CAREN	125	01	G
22	CATEN	236	10	G
23	CAVEN	125	02	G
24	CE01N	303	03	G
25	CE02N	303	06	G
26	CE03N	303	09	G
27	CECE	141	15	G
28	CECEN	141	19	G
29	CED1	257	11	G
30	CED1N	257	12	G
31	CED2	257	15	G
32	CED2N	257	16	G
33	CEMO	207	10	G
34	CERA	141	06	G
35	CERAN	141	05	G
36	CERE	141	12	G
37	CEREN	141	11	G
38	CERI1	220	02	G
39	CERI	174	10	G
40	CERIA	248	16	G

NUM. NUM.	SEGNALE SIGNAL.	CAPITOLO CHAPTER	SCATOLA BOX	GENERATORE GENERATOR
01	CERIB	243	09	G
02	CERIC	241	01	G
03	CERID	245	09	G
04	CERIE	238	16	G
05	CERIF	244	16	G
06	CERIG	242	03	G
07	CERIH	243	08	G
08	CERIL	247	17	G
09	CERIM	248	17	G
10	CERIN	233	17	G
11	CERIP	249	17	G
12	CERIR	249	08	G
13	CERIS	235	17	G
14	CERIT	238	09	G
15	CERIU	224	06	G
16	CERIV	230	06	G
17	CESA	141	08	G
18	CESEN	141	07	G
19	CETA	141	04	G
20	CETAN	141	03	G
21	CETE	183	10	G
22	CETI	141	14	G
23	CETIN	141	13	G
24	CETO	141	10	G
25	CETON	141	09	G
26	CETU	141	02	G
27	CETUN	141	01	G
28	CHEC1	230	04	G
29	CHEC	230	02	G
30	CHECN	230	07	G
31	CI001	128	08	G
32	CI00	128	03	G
33	CI00N	128	07	G
34	CI011	128	15	G
35	CI01	128	12	G
36	CI01N	128	14	G
37	CI021	128	21	G
38	CI02	128	17	G
39	CI02N	128	20	G
40	CI031	130	13	G

NUM. NUM.	SEGNALE SIGNAL.	CAPITOLO CHAPTER	SCATOLA BOX	GENERATORE GENERATOR
01	CI03	130	06	G
02	CI03N	130	10	G
03	CI041	130	08	G
04	CI04	130	03	G
05	CI04N	130	07	G
06	CI051	130	15	G
07	CI05	130	12	G
08	CI05N	130	14	G
09	CI061	130	21	G
10	CI06	130	17	G
11	CI06N	130	20	G
12	CI071	157	08	G
13	CI07	157	02	G
14	CI07A	303	01	G
15	CI07B	157	03	G
16	CI07N	157	07	G
17	CI96	303	11	G
18	CI96N	303	10	G
19	CIC1A	164	08	G
20	CIC1B	237	17	G
21	CIC1D	291	12	G
22	CIC1N	208	02	G
23	CICI	220	01	G
24	CIFE	286	02	G
25	CIFET	109	07	G
26	CIFU1	107	21	G
27	CIFU2	138	01	G
28	CIFU	107	19	G
29	CIFUA	129	14	G
30	CIFUN	107	20	G
31	CIFUT	101	04	G
32	CIRE1	221	07	G
33	CIRE	221	06	G
34	CIREA	145	29	G
35	CIREB	145	22	G
36	CIREC	145	19	G
37	CIRED	253	08	G
38	CIREE	199	17	G
39	CIREF	199	08	G
40	CIREG	274	04	G

NUM. NUM.	SEGNALE SIGNAL.	CAPITOLO CHAPTER	SCATOLA BOX	GENERATORE GENERATOR
01	CIREH	146	19	G
02	CIREL	244	09	G
03	CIREM	273	10	G
04	CIREN	163	04	G
05	CIREP	236	16	G
06	CIRER	165	10	G
07	CIRES	236	09	G
08	CIRET	146	29	G
09	CIREU	146	22	G
10	CIRI	222	02	G
11	CIRIA	145	07	G
12	CIRIB	145	10	G
13	CIRIC	146	07	G
14	CIRIN	146	10	G
15	CIVI	222	06	G
16	CIVIA	272	07	G
17	CIVIC	272	10	G
18	CLOC1	193	12	G
19	CLOC2	273	09	G
20	CLOC	273	11	G
21	CLOCA	253	09	G
22	CLOCN	273	05	G
23	COAC	119	01	G
24	COBA	167	14	G
25	COBE	167	33	G
26	COBI	196	03	G
27	COBIN	196	02	G
28	COCE1	224	04	G
29	COCE	224	02	G
30	COCEA	226	07	G
31	COCEN	224	07	G
32	COCO	167	02	G
33	CODA1	232	05	G
34	CODA	232	11	G
35	CODAA	232	12	G
36	CODAN	232	04	G
37	CODE1	226	11	G
38	CODE	226	09	G
39	CODEA	225	07	G
40	CODEN	226	10	G

NUM. NUM.	SEGNALE SIGNAL.	CAPITOLO CHAPTER	SCATOLA BOX	GENERATORE GENERATOR
01	CODEZ	226	08	G
02	CODI	268	07	G
03	CODIN	252	10	G
04	CODIZ	268	06	G
05	COFA	252	11	G
06	COFE	281	01	G
07	COFEN	282	18	G
08	COFI	212	05	G
09	COLE1	272	07	G
10	COLE2	272	13	G
11	COLE	272	05	G
12	COLEN	272	06	G
13	COLIN	271	02	G
14	COMA	212	08	G
15	CONUT	101	08	G
16	COPE1	145	12	G
17	COPE	145	05	G
18	COPEA	145	06	G
19	COPEB	263	09	G
20	COPEN	145	11	G
21	COREN	169	18	G
22	CORI	193	01	G
23	COSA	160	11	G
24	COSAN	160	10	G
25	COSE	161	06	G
26	COSEN	161	05	G
27	COSI	161	13	G
28	COSIN	161	12	G
29	COTA	159	19	G
30	COTAN	159	20	G
31	COTE	159	06	G
32	COTEN	159	05	G
33	COTI	159	13	G
34	COTIN	159	12	G
35	COTU	158	14	G
36	COTUN	158	13	G
37	COVI1	270	19	G
38	COVI	270	09	G
39	COVIN	268	15	G
40	CURE	221	02	G

NUM. NUM.	SEGNALE SIGNAL.	CAPITOLO CHAPTER	SCATOLA BOX	GENERATORE GENERATOR
01	CUREA	229	01	G
02	CUREB	117	09	G
03	CUREC	147	08	G
04	CURED	232	08	G
05	CUREE	232	09	G
06	CUREF	231	17	G
07	CUREG	202	12	G
08	CUREH	133	12	G
09	CUREN	223	06	G
10	D1131	185	02	G
11	D119	186	08	G
12	D119N	184	11	G
13	D145N	210	05	G
14	D323N	215	10	G
15	D324N	186	01	G
16	D325N	186	05	G
17	D327N	186	09	G
18	D328N	186	10	G
19	D338N	187	01	G
20	D342N	187	05	G
21	D348N	187	10	G
22	D374	187	08	G
23	D374N	187	09	G
24	D419N	185	09	G
25	D420N	184	02	G
26	D421N	184	06	G
27	D423N	184	10	G
28	D424N	184	12	G
29	D434N	183	01	G
30	D438N	185	10	G
31	D444N	185	12	G
32	DA001	171	09	G
33	DA00	171	03	G
34	DA00A	171	05	G
35	DA00N	171	07	G
36	DA011	171	18	G
37	DA01	171	12	G
38	DA01A	171	14	G
39	DA01N	171	16	G
40	DA021	171	27	G

NUM. NUM.	SEGNALE SIGNAL.	CAPITOLO CHAPTER	SCATOLA BOX	GENERATORE GENERATOR
01	DA02	171	20	G
02	DA02A	171	22	G
03	DA02N	171	25	G
04	DA031	172	09	G
05	DA03	172	02	G
06	DA03A	172	04	G
07	DA03N	172	07	G
08	DA041	172	18	G
09	DA04	172	11	G
10	DA04A	172	13	G
11	DA04N	172	16	G
12	DA051	172	29	G
13	DA05	172	22	G
14	DA05A	172	24	G
15	DA05N	172	27	G
16	DA061	173	09	G
17	DA06	173	02	G
18	DA06A	173	04	G
19	DA06N	173	07	G
20	DA071	173	18	G
21	DA07	173	11	G
22	DA07A	173	13	G
23	DA07N	173	16	G
24	DA081	173	29	G
25	DA08	173	22	G
26	DA08A	173	24	G
27	DA08N	173	27	G
28	DABU	232	14	G
29	DABUA	232	15	G
30	DABUN	232	07	G
31	DAC01	168	14	G
32	DACO	168	22	G
33	DADI1	272	04	G
34	DADI	272	02	G
35	DADIN	272	03	G
36	DALE	268	13	G
37	DALEZ	268	12	G
38	DAREN	265	01	G
39	DATI1	235	15	G
40	DATI	235	07	G

NUM. NUM.	SEGNALE SIGNAL.	CAPITOLO CHAPTER	SCATOLA BOX	GENERATORE GENERATOR
01	DATIN	235	14	G
02	DE01N	264	11	G
03	DE02N	264	02	G
04	DE04N	264	09	G
05	DE08N	264	01	G
06	DE10N	212	10	G
07	DECO	143	08	G
08	DECON	143	07	G
09	DEDIA	165	07	G
10	DEDIN	237	02	G
11	DEIN	143	12	G
12	DEINN	143	11	G
13	DELE	143	04	G
14	DELEA	208	05	G
15	DELEN	143	03	G
16	DEME1	237	15	G
17	DEME	237	07	G
18	DEMEN	237	14	G
19	DEPO	143	02	G
20	DEPON	143	01	G
21	DERE	143	06	G
22	DEREA	291	14	G
23	DEREN	143	05	G
24	DERO	144	02	G
25	DEROA	208	07	G
26	DERON	144	01	G
27	DESE	144	06	G
28	DESEN	144	05	G
29	DEVE	143	10	G
30	DEVEA	208	09	G
31	DEVEN	143	09	G
32	DIBA1	113	01	G
33	DIBA	113	09	G
34	DIBAA	114	01	G
35	DIBAN	113	10	G
36	DIBAZ	113	08	G
37	DIBU1	113	05	G
38	DIBU2	113	07	G
39	DIBU3	211	08	G
40	DIBU	113	03	G

NUM. NUM.	SEGNALE SIGNAL.	CAPITOLO CHAPTER	SCATOLA BOX	GENERATORE GENERATOR
01	DIBUN	113	04	G
02	DIBUZ	113	02	G
03	DICEA	247	03	G
04	DICEN	248	01	G
05	DICON	116	02	G
06	DIDA1	271	12	G
07	DIDA	268	10	G
08	DIDAA	253	17	G
09	DIDAN	268	11	G
10	DIDE	168	06	G
11	DIFE	286	04	G
12	DIFET	109	10	G
13	DIFU1	107	09	G
14	DIFU2	138	09	G
15	DIFU	107	07	G
16	DIFUN	107	08	G
17	DIFUT	101	02	G
18	DIGA1	235	12	G
19	DIGA	235	04	G
20	DIGAA	235	05	G
21	DIGAN	235	11	G
22	DILE1	114	05	G
23	DILE2	208	13	G
24	DILE3	114	07	G
25	DILE	114	03	G
26	DILEN	114	04	G
27	DILEZ	114	02	G
28	DIPUN	167	01	G
29	DIRO1	245	12	G
30	DIRO	245	04	G
31	DIROA	245	05	G
32	DIROB	211	06	G
33	DIRON	245	11	G
34	DITE	191	08	G
35	DITIN	247	10	G
36	DIVI	270	08	G
37	DIVIN	270	04	G
38	D005	181	05	G
39	D005A	237	13	G
40	D005N	182	05	G

NUM. NUM.	SEGNALE SIGNAL.	CAPITOLO CHAPTER	SCATOLA BOX	GENERATORE GENERATOR
01	D007	183	09	G
02	D007N	183	05	G
03	D008	183	02	G
04	D008N	183	11	G
05	D009	183	12	G
06	D009N	183	06	G
07	D010	185	05	G
08	D010N	185	01	G
09	D011	180	04	G
10	D011N	180	03	G
11	D013	185	06	G
12	D013N	185	11	G
13	D020	180	08	G
14	D020N	180	07	G
15	D023	181	04	G
16	D023N	181	03	G
17	D025	181	08	G
18	D025N	181	07	G
19	D031	182	08	G
20	D031N	182	07	G
21	D035N	205	01	G
22	D036	202	04	G
23	D036N	205	09	G
24	D037	202	11	G
25	D037N	205	02	G
26	D041	182	04	G
27	D041N	182	03	G
28	D042N	182	11	G
29	D043N	182	02	G
30	D045N	182	06	G
31	D046N	182	10	G
32	D048N	182	12	G
33	D070N	184	01	G
34	D071N	186	04	G
35	D073N	184	05	G
36	D074N	184	09	G
37	D076	202	14	G
38	D076N	205	10	G
39	DOBI1	211	05	G
40	DOBI	211	03	G

NUM. NUM.	SEGNALE SIGNAL.	CAPITOLO CHAPTER	SCATOLA BOX	GENERATORE GENERATOR
01	DOBIN	219	03	G
02	DOLIN	248	06	G
03	DOREN	126	01	G
04	DORIN	126	06	G
05	DOTIN	247	06	G
06	DUZE1	253	05	G
07	DUZE	253	11	G
08	DUZEA	253	12	G
09	DUZEN	253	04	G
10	DV00N	270	11	G
11	DV01	270	12	G
12	DV02N	270	13	G
13	DV03N	270	15	G
14	DV04A	270	16	G
15	DV05N	270	17	G
16	EBEA1	189	05	G
17	EBEA2	134	01	G
18	EBEA	189	03	G
19	EBEAN	189	04	G
20	EBEAZ	189	02	G
21	EDER1	199	05	G
22	EDER2	209	12	G
23	EDER	199	11	G
24	EDERA	199	12	G
25	EDERN	199	04	G
26	EDLEN	200	12	G
27	EDRE	200	10	G
28	EDREN	200	06	G
29	EDVA1	239	05	G
30	EDVA	239	03	G
31	EDVAN	239	04	G
32	EDVAZ	239	02	G
33	EDVE	201	05	G
34	EDVEN	201	01	G
35	EGOL1	233	12	G
36	EGOL	233	04	G
37	EGOLA	233	05	G
38	EGOLN	233	11	G
39	EGOLT	111	13	G
40	EIFE	288	02	G

NUM. NUM.	SEGNALE SIGNAL.	CAPITOLO CHAPTER	SCATOLA BOX	GENERATORE GENERATOR
01	EIFET	109	13	G
02	EIFU1	107	12	G
03	EIFU2	139	06	G
04	EIFU	107	10	G
05	EIFUN	107	11	G
06	EIFUT	101	03	G
07	ELVE1	222	12	G
08	ELVE	201	11	G
09	ENTA1	195	11	G
10	ENTA	195	09	G
11	ENTAN	195	10	
12	ENTAZ	195	08	
13	ERAL	211	14	
14	ERALA	245	08	
15	ERALN	162	08	
16	ERAS1	237	12	
17	ERAS	237	04	G
18	ERASA	237	05	G
19	ERASN	237	11	G
20	ERC2N	231	03	G
21	ERCA1	125	07	G
22	ERCA	125	03	G
23	ERCAN	125	06	G
24	ERCAT	111	02	G
25	ERCE1	231	12	G
26	ERCE	231	04	G
27	ERCEA	231	05	G
28	ERCEN	231	11	G
29	ERCIN	231	01	G
30	ERCO1	116	15	G
31	ERCO	116	07	G
32	ERCON	116	14	G
33	ERDA1	126	12	G
34	ERDA	126	04	G
35	ERDAA	126	05	G
36	ERDAN	126	11	G
37	ERMA	210	07	G
38	ERMAA	249	16	G
39	ERMAN	210	06	G
40	ERPO1	121	06	G

TITOLO DESIGNATION	DISEGNO DESSIN	PAGINA PAGE	REVIS. REVIS.
IND. SIGN. GUD 040	78A103151/A	025	

NUM. NUM.	SEGNALE SIGNAL.	CAPITOLO CHAPTER	SCATOLA BOX	GENERATORE GENERATOR
01	ERPO	121	08	G
02	ERPOA	121	09	G
03	ERPON	121	05	G
04	ERTAA	121	11	G
05	ERTAN	233	01	G
06	ERTEA	121	01	G
07	ERTEN	233	03	G
08	ERVE	201	09	G
09	ES00N	257	03	G
10	ES01N	257	07	G
11	ES02N	257	14	G
12	ES03N	257	10	G
13	EXTEU	100	04	G
14	FACAN	216	03	G
15	FALEN	256	18	G
16	FAREN	256	13	G
17	FASE	270	14	G
18	FASEN	270	18	G
19	FE001	281	07	G
20	FE002	283	04	G
21	FE003	285	04	G
22	FE004	287	04	G
23	FE005	289	04	G
24	FE006	281	11	G
25	FE00	281	02	G
26	FE00A	281	04	G
27	FE00B	283	15	G
28	FE00C	285	15	G
29	FE00D	287	15	G
30	FE00E	289	15	G
31	FE00F	281	10	G
32	FE00N	281	06	G
33	FE011	281	17	G
34	FE012	283	01	G
35	FE013	285	01	G
36	FE014	287	01	G
37	FE015	289	01	G
38	FE01	281	12	G
39	FE01A	281	14	G
40	FE01B	283	18	G
	FADA	127	12	G
	FADAN	126	08	G
	FAGA	132	08	G
	FAGAA	127	06	G
	FAGAN	132	07	G
	FATIN	127	02	G

TITOLO DESIGNATION	DISEGNO DESSIN	PAGINA PAGE	REVIS. REVIS.
IND. SIGN. GUD 040	78A103151/B	026	

NUM. NUM.	SEGNALE SIGNAL.	CAPITOLO CHAPTER	SCATOLA BOX	GENERATORE GENERATOR
01	FE01C	285	18	G
02	FE01D	287	18	G
03	FE01E	289	18	G
04	FE01N	281	16	G
05	FE021	282	08	G
06	FE022	283	07	G
07	FE023	285	07	G
08	FE024	287	07	G
09	FE025	289	07	G
10	FE02	282	02	G
11	FE02A	282	04	G
12	FE02B	283	21	G
13	FE02C	285	21	G
14	FE02D	287	21	G
15	FE02E	289	21	G
16	FE02F	202	02	G
17	FE02N	282	07	G
18	FE031	282	15	G
19	FE032	283	22	G
20	FE033	285	22	G
21	FE034	287	22	G
22	FE035	289	22	G
23	FE03	282	10	G
24	FE03A	282	11	G
25	FE03B	283	10	G
26	FE03C	285	10	G
27	FE03D	287	10	G
28	FE03E	289	10	G
29	FE03N	282	14	G
30	FECOT	101	12	G
31	FESI	191	06	G
32	FESIN	191	07	G
33	FIAC	202	08	G
34	FIACN	212	04	G
35	FIBON	210	01	G
36	FICAN	216	13	G
37	FICI	260	03	G
38	FICIU	100	10	G
39	FICOT	101	10	G
40	FIDAN	161	18	G

TITOLO DESIGNATION	DISEGNO DESSIN	PAGINA PAGE	REVIS. REVIS.
IND. SIGN. GUD 040	78A103151/A	027	

NUM. NUM.	SEGNALE SIGNAL.	CAPITOLO CHAPTER	SCATOLA BOX	GENERATORE GENERATOR
01	FIDEN	241	09	G
02	FIDIN	116	03	G
03	FIDON	201	12	G
04	FIDUN	163	13	G
05	FIERA	191	04	G
06	FIERN	123	14	G
07	FIFAB	165	11	G
08	FIFAN	242	10	G
09	FIFE	288	04	G
10	FIFET	109	02	G
11	FIFI	192	06	G
12	FIFIN	118	06	G
13	FIFOA	216	10	G
14	FIFOB	165	14	G
15	FIFON	216	06	G
16	FIFU1	107	25	G
17	FIFU2	139	14	G
18	FIFU	107	23	G
19	FIFUN	107	24	G
20	FIFUT	101	01	G
21	FIGE1	218	01	G
22	FIGE	216	04	G
23	FIGEN	164	14	G
24	FIGON	216	09	G
25	FIMAN	243	10	G
26	FIME1	115	12	G
27	FIME	115	04	G
28	FIMEB	115	05	G
29	FIMEN	115	11	G
30	FINE1	123	06	G
31	FINE2	209	03	G
32	FINE	123	08	G
33	FINEA	123	09	G
34	FINEB	219	06	G
35	FINEN	123	05	G
36	FINET	110	05	G
37	FINUI	108	29	G
38	FINU	108	27	G
39	FINUA	209	01	G
40	FINUN	108	28	G

TITOLO DESIGNATION	DISEGNO DESSIN	PAGINA PAGE	REVIS. REVIS.
IND. SIGN. GUD 040	78A103151/A	028	

NUM. NUM.	SEGNALE SIGNAL.	CAPITOLO CHAPTER	SCATOLA BOX	GENERATORE GENERATOR
01	FINUT	101	05	G
02	FIPI	238	14	G
03	FIPIA	238	15	G
04	FIPIN	238	07	G
05	FIPON	116	01	G
06	FIRE1	218	05	G
07	FIRE	218	03	G
08	FIREA	218	07	G
09	FIREB	241	11	G
10	FIREN	218	04	G
11	FIREZ	218	02	G
12	FIRIN	241	03	G
13	FISE1	126	15	G
14	FISE	126	07	G
15	FISEN	126	14	G
16	FISET	111	07	G
17	FITEN	123	03	G
18	FITON	216	01	G
19	FITU	186	07	G
20	FITUA	186	06	G
21	FITUN	115	03	G
22	FIVIN	222	09	G
23	FIZO	185	04	G
24	FIZON	185	03	G
25	F0081	194	05	G
26	F008	194	03	G
27	F008A	194	07	G
28	F008N	194	04	G
29	F008Z	194	02	G
30	F035N	174	05	G
31	F042N	174	01	G
32	FOCI	216	11	G
33	FOCIA	237	16	G
34	FOCIN	235	16	G
35	FODA1	190	11	G
36	FODA	190	09	G
37	FODAN	190	10	G
38	FODAZ	190	08	G
39	FOFI	212	01	G
40	FOLEN	153	10	G

TITOLO DESIGNATION	DISEGNO DESSIN	PAGINA PAGE	REVIS. REVIS.
IND. SIGN. GUD 040	78A103151/A	029	

NUM. NUM.	SEGNALE SIGNAL.	CAPITOLO CHAPTER	SCATOLA BOX	GENERATORE GENERATOR
01	FOPE	219	02	G
02	FOPEN	211	07	G
03	FOSE	282	06	G
04	FOSEN	282	05	G
05	FOSI	282	13	G
06	FOSIN	282	12	G
07	FOTA	210	09	G
08	FOTAN	172	01	G
09	FOTE	174	09	G
10	FOTEN	171	02	G
11	FOTI	174	02	G
12	FOTIN	172	21	G
13	FOTU	174	11	G
14	FOTUN	171	11	G
15	FREVN	191	09	G
16	FS00N	270	01	G
17	FS01	270	02	G
18	FS02N	270	03	G
19	FS03N	270	05	G
20	FS04	270	06	G
21	FS05N	270	07	G
22	FUCON	123	11	G
23	FUDI1	139	02	G
24	FUDI2	141	23	G
25	FUDI	137	02	G
26	FUDIN	234	12	G
27	FUSEN	149	10	G
28	GAIN	243	14	G
29	GAINA	243	15	G
30	GAINN	243	07	G
31	GALE1	250	01	G
32	GALE2	271	11	G
33	GALE	242	07	G
34	GALEA	242	04	G
35	GALEN	242	02	G
36	GALI1	250	05	G
37	GALI	250	03	G
38	GALIN	250	04	G
39	GALIZ	250	02	G
40	GAPE1	201	10	G

TITOLO DESIGNATION	DISEGNO DESSIN	PAGINA PAGE	REVIS. REVIS.
IND. SIGN. GUD 040	78A103151/A	030	

NUM. NUM.	SEGNALE SIGNAL.	CAPITOLO CHAPTER	SCATOLA BOX	GENERATORE GENERATOR
01	GAPE	229	07	G
02	GAPEA	229	04	G
03	GAPEN	229	02	G
04	GAREA	235	01	G
05	GAREN	237	01	G
06	GEBU	192	07	G
07	GIFE	290	02	G
08	GIFET	109	05	G
09	GIFU1	107	15	G
10	GIFU2	140	01	G
11	GIFU	107	13	G
12	GIFUN	107	14	G
13	GIFUT	101	04	G
14	GIRIN	163	11	G
15	GIRO1	291	06	G
16	GIRO2	291	11	G
17	GIRO	291	02	G
18	GIROA	291	03	G
19	GIROB	291	07	G
20	GIRON	291	05	G
21	GOBE	234	01	G
22	GOBEN	189	07	G
23	GORO	222	11	G
24	GOVO1	146	12	G
25	GOVO	146	05	G
26	GOVOA	146	06	G
27	GOVON	146	11	G
28	HA00N	151	06	G
29	HA01N	150	07	G
30	HA02N	151	07	G
31	HA03N	152	07	G
32	HE001	158	08	G
33	HE002	158	11	G
34	HE00	158	03	G
35	HE00A	158	05	G
36	HE00B	158	10	G
37	HE00N	158	07	G
38	HE011	158	16	G
39	HE01	158	15	G
40	HE01A	158	12	G

NUM. NUM.	SEGNALE SIGNAL.	CAPITOLO CHAPTER	SCATOLA BOX	GENERATORE GENERATOR
01	HE01N	158	18	G
02	HE021	159	08	G
03	HE02	159	02	G
04	HE02A	159	04	G
05	HE02N	159	07	G
06	HE031	159	15	G
07	HE03	159	10	G
08	HE03A	159	11	G
09	HE03N	159	14	G
10	HE041	159	22	G
11	HE04	159	17	G
12	HE04A	159	18	G
13	HE04N	159	21	G
14	HESE	187	03	G
15	HESEN	187	02	G
16	IGOLT	111	11	G
17	INBON	274	01	G
18	INCO	167	06	G
19	INCOA	167	15	G
20	INCON	257	17	G
21	INDA1	197	05	G
22	INDA2	197	07	G
23	INDA3	291	01	G
24	INDA4	211	12	G
25	INDA	197	03	G
26	INDAN	197	04	G
27	INDAZ	197	02	G
28	INDE1	252	16	G
29	INDE	260	07	G
30	INDEN	252	15	G
31	INDEU	100	01	G
32	INDI1	146	09	G
33	INDI2	146	32	G
34	INDI	146	02	G
35	INDIA	146	03	G
36	INDIN	146	08	G
37	INDU1	197	06	G
38	INDU	252	17	G
39	INDUN	252	17	G
40	INEDB	163	14	G

NUM. NUM.	SEGNALE SIGNAL.	CAPITOLO CHAPTER	SCATOLA BOX	GENERATORE GENERATOR
01	INESI	304	04	G
02	INEST	304	05	G
03	INFA	252	12	G
04	INFAA	195	01	G
05	INFAN	252	12	G
06	INFIN	123	07	G
07	INREA	235	03	G
08	INREN	237	03	G
09	INRI1	198	05	G
10	INRI	198	03	G
11	INRIA	245	06	G
12	INRIN	198	04	G
13	INRIZ	198	02	G
14	INSE	160	01	G
15	INT0	304	01	G
16	INT0U	100	04	G
17	INT1	304	03	G
18	INT1U	100	12	G
19	INT2	304	07	G
20	INT2U	100	03	G
21	INT3	304	09	G
22	INT3U	100	08	G
23	INT4	304	11	G
24	INT4U	100	04	G
25	INT5	304	13	G
26	INT5U	100	12	G
27	INT6	304	14	G
28	INT6U	100	03	G
29	INT7	304	15	G
30	INT7U	100	08	G
31	INT8	304	16	G
32	INT8U	100	04	G
33	INTEN	196	05	G
34	INZON	262	09	G
35	IRAMN	274	03	G
36	JL01X	261	01	G
37	JL08X	261	04	G
38	JL23X	261	01	G
39	JL45X	261	01	G
40	JL67X	261	04	G

NUM. NUM.	SEGNALE SIGNAL.	CAPITOLO CHAPTER	SCATOLA BOX	GENERATORE GENERATOR
01	JV01X	265	02	G
02	JV08X	265	14	G
03	JV23X	265	08	G
04	JV45X	265	12	G
05	JV67X	265	15	G
06	LATEN	219	04	G
07	LAVAN	273	06	G
08	LE00U	100	07	G
09	LE01U	100	08	G
10	LE02U	100	12	G
11	LE03U	100	03	G
12	LE04U	100	04	G
13	LE05U	100	11	G
14	LE06U	100	07	G
15	LE07U	100	08	G
16	LE08U	100	12	G
17	LEBIN	272	01	G
18	LECON	169	20	G
19	LEDAN	204	11	G
20	LEDI	268	05	G
21	LEDIN	268	04	G
22	LEGE1	145	24	G
23	LEGE2	202	01	G
24	LEGE	145	17	G
25	LEGEA	145	18	G
26	LEGEB	205	12	G
27	LEGEN	145	23	G
28	LEIN1	146	18	G
29	LEIN2	147	04	G
30	LEIN	146	23	G
31	LEINA	146	24	G
32	LEINN	146	17	G
33	LETE	204	12	G
34	LETEN	204	10	G
35	LETIN	169	15	G
36	LEULN	170	11	G
37	LEVE	201	02	G
38	LI00N	277	01	G
39	LI01N	277	01	G
40	LI02N	277	01	G

NUM. NUM.	SEGNALE SIGNAL.	CAPITOLO CHAPTER	SCATOLA BOX	GENERATORE GENERATOR
01	LI03N	277	02	G
02	LI04N	277	02	G
03	LI05N	277	02	G
04	LI06N	277	02	G
05	LI07N	277	01	G
06	LI08N	277	01	G
07	LI09N	277	02	G
08	LI10N	277	02	G
09	LI11N	277	02	G
10	LIFE	290	04	G
11	LIFET	109	08	G
12	LIFU1	107	18	G
13	LIFU2	140	09	G
14	LIFU	107	16	G
15	LIFUN	107	17	G
16	LIFUT	101	02	G
17	LIRAN	241	14	G
18	LOGA	169	14	G
19	LOGAN	169	17	G
20	MA001	153	09	G
21	MA00	153	03	G
22	MA00A	137	10	G
23	MA00N	153	08	G
24	MA011	153	22	G
25	MA01	153	16	G
26	MA01A	137	18	G
27	MA01N	153	21	G
28	MA021	154	08	G
29	MA02	154	02	G
30	MA02A	138	05	G
31	MA02N	154	07	G
32	MA031	154	10	G
33	MA03	154	05	G
34	MA03A	138	13	G
35	MA03N	154	09	G
36	MA041	154	18	G
37	MA04	154	12	G
38	MA04A	139	10	G
39	MA04N	154	17	G
40	MA051	154	20	G

NUM. NUM.	SEGNALE SIGNAL.	CAPITOLO CHAPTER	SCATOLA BOX	GENERATORE GENERATOR
01	MA05	154	15	G
02	MA05A	139	18	G
03	MA05B	209	11	G
04	MA05N	154	19	G
05	MA061	154	28	G
06	MA06	154	22	G
07	MA06N	154	27	G
08	MA071	154	30	G
09	MA07	154	25	G
10	MA07N	154	29	G
11	MA99N	303	08	G
12	MABU1	139	01	G
13	MABU3	219	07	G
14	MABU	137	01	G
15	MABUN	137	03	G
16	MAMAN	244	03	G
17	MAPET	110	02	G
18	MARC1	239	11	G
19	MARC	239	09	G
20	MARCN	239	10	G
21	MARCZ	239	08	G
22	MARE1	211	10	G
23	MARE	111	05	G
24	MAREA	134	12	G
25	MAREN	149	11	G
26	MARET	111	08	G
27	MASA	153	02	G
28	MASAN	153	01	G
29	MASI	153	15	G
30	MASO	153	06	G
31	MASON	153	05	G
32	MASU1	251	11	G
33	MASU2	194	01	G
34	MASU3	239	07	G
35	MASU	251	09	G
36	MASUN	251	10	G
37	MASUZ	251	08	G
38	MATET	110	04	G
39	MATI	156	05	G
40	MATIN	156	04	G

NUM. NUM.	SEGNALE SIGNAL.	CAPITOLO CHAPTER	SCATOLA BOX	GENERATORE GENERATOR
01	MEFIA	165	13	G
02	MEFIB	220	03	G
03	MEFIN	242	13	G
04	MEO8N	141	20	G
05	MIFET	109	11	G
06	MIFUI	107	29	G
07	MIFU	107	27	G
08	MIFUN	107	28	G
09	MIFUT	101	03	G
10	MISI1	231	15	G
11	MISI	231	07	G
12	MISIN	231	14	G
13	MOBAN	167	23	G
14	MOBEN	167	17	G
15	MOBON	167	34	G
16	MOBUN	167	32	G
17	MOCU	115	14	G
18	MOCUA	115	15	G
19	MOCUN	115	07	G
20	MOFI	183	03	G
21	MOFIN	183	04	G
22	MOLE	184	08	G
23	MOLEN	184	07	G
24	MORA	183	08	G
25	MORAN	183	07	G
26	MOS0	304	02	G
27	MOS0U	100	12	G
28	MOS1	304	06	G
29	MOS1U	100	03	G
30	MOS2	304	08	G
31	MOS2U	100	08	G
32	MOS3	258	02	G
33	MOS3U	100	04	G
34	MOS4	258	05	G
35	MOS4U	100	12	G
36	MOS5	258	07	G
37	MOS5U	100	03	G
38	MOS6	258	09	G
39	MOS6U	100	08	G
40	MOS7	258	03	G

NUM. NUM.	SEGNALE SIGNAL.	CAPITOLO CHAPTER	SCATOLA BOX	GENERATORE GENERATOR
01	MOS7U	100	04	G
02	MOS8	258	12	G
03	MOS8U	100	12	G
04	MOSE1	146	21	G
05	MOSE	146	14	G
06	MOSEA	146	15	G
07	MOSEB	211	09	G
08	MOSEN	146	20	G
09	MOTEN	146	13	G
10	MOTO1	223	04	G
11	MOTO	223	02	G
12	MOTOA	208	06	G
13	MOTON	223	07	G
14	MOZO	184	04	G
15	MOZON	184	03	G
16	NA001	129	08	G
17	NA00	129	02	G
18	NA00A	129	03	G
19	NA00B	131	01	G
20	NA00N	129	07	G
21	NA011	129	13	G
22	NA01	129	10	G
23	NA01A	129	11	G
24	NA01B	131	09	G
25	NA01N	129	12	G
26	NA021	129	18	G
27	NA02	129	15	G
28	NA02A	129	16	G
29	NA02B	131	14	G
30	NA02N	129	17	G
31	NANU1	189	11	G
32	NANU2	131	06	G
33	NANU	189	09	G
34	NANUA	131	05	G
35	NANUB	131	04	G
36	NANUN	189	10	G
37	NANUZ	189	08	G
38	NIDEN	199	10	G
39	NOCIN	215	01	G
40	NOFA1	270	21	G

NUM. NUM.	SEGNALE SIGNAL.	CAPITOLO CHAPTER	SCATOLA BOX	GENERATORE GENERATOR
01	NOFA	270	24	G
02	NOFAN	270	20	G
03	NOMA	219	05	G
04	NOTE1	248	12	G
05	NOTE	248	04	G
06	NOTEA	248	05	G
07	NOTEN	248	11	G
08	NOZE	257	13	G
09	NU001	131	08	G
10	NU00	131	02	G
11	NU00A	131	03	G
12	NU00N	131	07	G
13	NU00U	258	01	G
14	NU011	131	13	G
15	NU01	131	10	G
16	NU01A	131	11	G
17	NU01N	131	12	G
18	NU01U	258	04	G
19	NU021	131	18	G
20	NU02	131	15	G
21	NU02A	131	16	G
22	NU02N	131	17	G
23	NU02U	258	06	G
24	NU03U	258	08	G
25	NU10T	110	07	G
26	NU20T	110	10	G
27	NU30T	110	13	G
28	NUSE1	239	01	G
29	NUSE	217	01	G
30	NUSEA	165	03	G
31	NUSEN	207	09	G
32	OFL1	260	02	G
33	OFL1U	100	10	G
34	OR00	278	01	G
35	OR01	278	11	G
36	OR02	278	21	G
37	OR03	278	31	G
38	ORCOA	231	10	G
39	ORCOB	236	03	G
40	ORCOC	126	10	G

NUM. NUM.	SEGNALE SIGNAL.	CAPITOLO CHAPTER	SCATOLA BOX	GENERATORE GENERATOR
01	ORCOD	126	13	G
02	ORCOE	233	10	G
03	ORDI	196	04	G
04	ORES1	257	09	G
05	ORES	257	04	G
06	ORESA	257	05	G
07	ORESN	257	08	G
08	ORNUN	212	07	G
09	ORPE	257	02	G
10	ORPEN	257	01	G
11	ORTA1	146	28	G
12	ORTA	144	03	G
13	ORTAA	134	07	G
14	ORTAB	189	06	G
15	ORTAN	144	04	G
16	OSEI1	238	12	G
17	OSEI	238	04	G
18	OSEIA	238	05	G
19	OSEIN	238	11	G
20	OTT01	222	08	G
21	OTTO	167	31	G
22	OTTOA	222	07	G
23	OTTON	167	30	G
24	P128N	263	03	G
25	PALIN	150	13	G
26	PAPAN	291	09	G
27	PARI1	226	05	G
28	PARI	226	03	G
29	PARIA	190	01	G
30	PARIN	226	04	G
31	PARIZ	226	02	G
32	PATE	192	01	G
33	PE00	204	04	G
34	PE00N	204	03	G
35	PE00T	111	01	G
36	PE01	149	13	G
37	PEFI1	116	12	G
38	PEFI	116	04	G
39	PEFIA	116	05	G
40	PEFIN	116	11	G

NUM. NUM.	SEGNALE SIGNAL.	CAPITOLO CHAPTER	SCATOLA BOX	GENERATORE GENERATOR
01	PELE1	274	09	G
02	PELE	274	05	G
03	PELEA	274	06	G
04	PELEN	274	08	G
05	PEREN	163	03	G
06	PESE	234	09	G
07	PESI	205	08	G
08	PESIN	205	07	G
09	PETE	119	06	G
10	PETEN	222	10	G
11	PICO	207	03	G
12	PICON	207	02	G
13	PIFIN	238	13	G
14	PIMON	273	15	G
15	PIRI	234	08	G
16	PIRIA	303	02	G
17	PIRIN	234	07	G
18	P001N	264	08	G
19	P002N	264	05	G
20	P004N	264	07	G
21	P0051	133	03	G
22	P005	133	05	G
23	P005N	133	02	G
24	P0061	170	21	G
25	P006	170	17	G
26	P006N	170	20	G
27	P008N	264	03	G
28	P016N	263	08	G
29	P032N	263	05	G
30	P064N	263	07	G
31	POCIN	124	01	G
32	POFIN	216	05	G
33	POLE1	114	11	G
34	POLE	114	09	G
35	POLEA	120	07	G
36	POLEN	114	10	G
37	POLEZ	114	08	G
38	POLI	262	03	G
39	POLIN	262	02	G
40	POMAN	243	01	G

NUM. NUM.	SEGNALE SIGNAL.	CAPITOLO CHAPTER	SCATOLA BOX	GENERATORE GENERATOR
01	POMIN	243	03	G
02	PONI	145	32	G
03	PONIN	216	12	G
04	POPON	262	01	G
05	PORE	262	07	G
06	POREN	262	06	G
07	PORI	216	08	G
08	POSE	268	09	G
09	POSEZ	268	08	G
10	POSI1	145	09	G
11	POSI2	145	28	G
12	POSI	145	02	G
13	POSIA	145	03	G
14	POSIN	145	08	G
15	POTI	262	04	G
16	POZEN	216	07	G
17	POZON	263	02	G
18	PREA1	163	06	G
19	PREA	163	08	G
20	PREAA	163	09	G
21	PREAN	163	05	G
22	PRUSN	164	12	G
23	PU001	108	25	G
24	PU002	113	06	G
25	PU00	108	23	G
26	PU00N	108	24	G
27	PU00T	101	07	G
28	PUBE1	189	01	G
29	PUBE	129	06	G
30	PUBEA	129	04	G
31	PUBEN	129	05	G
32	RA00	177	02	G
33	RA00N	177	01	G
34	RA01	177	06	G
35	RA01N	177	05	G
36	RA02	177	10	G
37	RA02N	177	09	G
38	RA03	177	12	G
39	RA03N	177	11	G
40	RA04	177	04	G

NUM. NUM.	SEGNALE SIGNAL.	CAPITOLO CHAPTER	SCATOLA BOX	GENERATORE GENERATOR
01	RA04N	177	03	G
02	RA07	177	08	G
03	RA07N	177	07	G
04	RACUT	101	06	G
05	RADA	265	05	G
06	RADAN	265	06	G
07	RATE	212	03	G
08	RATEN	212	02	G
09	RATI1	160	08	G
10	RATI	158	09	G
11	RATIA	160	09	G
12	RATIN	158	10	G
13	RCE1N	224	10	G
14	RCE2N	224	12	G
15	RCE3N	224	14	G
16	RCE4N	224	15	G
17	RCH1N	230	10	G
18	RCH2N	230	12	G
19	RCH3N	230	13	G
20	RE00	171	24	G
21	RE00N	171	23	G
22	RE01	172	20	G
23	RE01N	172	19	G
24	RE02	172	06	G
25	RE02N	172	05	G
26	RE03	172	15	G
27	RE03N	172	14	G
28	RE04	172	26	G
29	RE04N	172	25	G
30	RE05	173	06	G
31	RE05N	173	05	G
32	RE06	173	15	G
33	RE06N	173	14	G
34	RE07	173	26	G
35	RE07N	173	25	G
36	RE16	173	20	G
37	RE16N	173	19	G
38	REBI	167	21	G
39	REBIN	167	22	G
40	REBLN	133	14	G

NUM. NUM.	SEGNALE SIGNAL.	CAPITOLO CHAPTER	SCATOLA BOX	GENERATORE GENERATOR
01	RECEN	265	04	G
02	RECO1	206	06	G
03	RECO	206	02	G
04	RECOA	206	03	G
05	RECOB	206	07	G
06	RECON	206	05	G
07	REDA	164	13	G
08	REDAN	171	10	G
09	REDI	260	05	G
10	REDIN	127	09	G
11	REDIU	100	02	G
12	REFAN	270	22	G
13	REGAN	265	09	G
14	REGE1	145	31	G
15	REGE2	202	05	G
16	REGE	145	26	G
17	REGEA	147	27	G
18	REGEB	205	06	G
19	REGEN	145	30	G
20	REMA	153	11	G
21	REMAN	153	12	G
22	REMIN	265	11	G
23	REPIN	236	06	G
24	REPON	118	07	G
25	RERE	207	04	G
26	REREN	206	12	G
27	RERIA	249	01	G
28	RERIB	249	02	G
29	RERIC	207	01	G
30	RERIN	233	13	G
31	RERU1	225	05	G
32	RERU	225	03	G
33	RERUA	218	08	G
34	RERUN	225	04	G
35	RERUZ	225	02	G
36	RESE1	218	11	G
37	RESE	218	09	G
38	RESEN	218	10	G
39	RESEZ	218	08	G
40	RESI	255	09	G

NUM. NUM.	SEGNALE SIGNAL.	CAPITOLO CHAPTER	SCATOLA BOX	GENERATORE GENERATOR
01	RESIN	255	16	G
02	RESU1	251	05	G
03	RESU	251	03	G
04	RESUA	251	07	G
05	RESUN	251	04	G
06	RESUZ	251	02	G
07	RETA	200	04	G
08	RETAN	200	03	G
09	RETE	200	08	G
10	RETEN	200	07	G
11	RETIN	169	21	G
12	RETO1	146	31	G
13	RETO	146	26	G
14	RETOA	146	27	G
15	RETON	146	30	G
16	REULN	170	14	G
17	REVE	204	06	G
18	RGA1N	229	03	G
19	RGA2N	229	05	G
20	RGA3N	229	09	G
21	RGA4N	229	11	G
22	RI00	271	06	G
23	RI00N	276	01	G
24	RI01N	276	01	G
25	RI02N	276	01	G
26	RI03N	276	01	G
27	RI04	178	02	G
28	RI04N	178	01	G
29	RI05	178	04	G
30	RI05N	178	03	G
31	RI07	178	08	G
32	RI07N	178	07	G
33	RIAC1	119	05	G
34	RIAC	119	03	G
35	RIACA	119	07	G
36	RIACN	119	04	G
37	RIACZ	119	02	G
38	RIAM	252	06	G
39	RIAMN	252	05	G
40	RICA1	117	11	G

TITOLO DESIGNATION	DISEGNO DESSIN	PAGINA PAGE	REVIS. REVIS.
IND. SIGN. GUD 040	78A103151/A	045	

NUM. NUM.	SEGNALE SIGNAL.	CAPITOLO CHAPTER	SCATOLA BOX	GENERATORE GENERATOR
01	RICA	117	05	G
02	RICAN	117	10	G
03	RICEN	215	05	G
04	RICIN	118	08	G
05	RICO1	249	15	G
06	RICO	249	07	G
07	RICON	249	14	G
08	RIDAN	150	11	G
09	RIDE1	249	05	G
10	RIDE	249	11	G
11	RIDEA	249	12	G
12	RIDEN	249	04	G
13	RIERN	117	14	G
14	RIFAN	118	01	G
15	RIFEN	118	02	G
16	RIFI1	217	05	G
17	RIFI	217	03	G
18	RIFIA	217	07	G
19	RIFIN	217	04	G
20	RIFIZ	217	02	G
21	RIFO1	190	05	G
22	RIFO	190	03	G
23	RIFOA	190	07	G
24	RIFON	190	04	G
25	RIFOZ	190	02	G
26	RIFUN	118	05	G
27	RIG21	135	11	G
28	RIG2	135	09	G
29	RIG2A	243	02	G
30	RIG2B	253	01	G
31	RIG2C	242	01	G
32	RIG2D	271	10	G
33	RIG2N	135	10	G
34	RIG2Z	135	08	G
35	RIGA1	211	04	G
36	RIGA2	198	07	G
37	RIGA3	270	10	G
38	RIGA	241	07	G
39	RIGAA	241	04	G
40	RIGAB	135	07	G

TITOLO DESIGNATION	DISEGNO DESSIN	PAGINA PAGE	REVIS. REVIS.
IND. SIGN. GUD 040	78A103151/A	046	

NUM. NUM.	SEGNALE SIGNAL.	CAPITOLO CHAPTER	SCATOLA BOX	GENERATORE GENERATOR
01	RIGAN	241	02	G
02	RIGI1	198	11	G
03	RIGI	198	09	G
04	RIGIA	252	13	G
05	RIGIN	198	10	G
06	RIGIZ	198	08	G
07	RIMA1	135	05	G
08	RIMA	135	03	G
09	RIMAN	135	04	G
10	RIMAZ	135	02	G
11	RIPO	207	05	G
12	RIPOA	133	01	G
13	RIPON	170	10	G
14	RIPUN	124	06	G
15	RIREN	118	03	G
16	RIRIN	249	10	G
17	RISA1	134	11	G
18	RISA	134	09	G
19	RISAN	134	10	G
20	RISAZ	134	08	G
21	RISE	234	11	G
22	RISEN	135	01	G
23	RISI	124	03	G
24	RISII	124	05	G
25	RISIN	124	04	G
26	RISO	134	03	G
27	RISOI	134	05	G
28	RISON	134	04	G
29	RISOZ	134	02	G
30	RITA2	174	12	G
31	RITA	233	07	G
32	RITAA	210	08	G
33	RITAI	233	15	G
34	RITAN	233	14	G
35	RITEN	236	01	G
36	RIVEN	196	10	G
37	RIZE	252	02	G
38	RM01N	223	10	G
39	RM02N	223	12	G
40	RM03A	238	10	G

NUM. NUM.	SEGNALE SIGNAL.	CAPITOLO CHAPTER	SCATOLA BOX	GENERATORE GENERATOR
01	RM03N	223	13	G
02	R002	178	10	G
03	R002N	178	09	G
04	R003	178	06	G
05	R003N	178	05	G
06	RODAN	232	01	G
07	ROTEN	245	01	G
08	ROTIN	245	03	G
09	RP01N	170	19	G
10	RP02N	170	22	G
11	RP05N	133	04	G
12	RR11N	117	08	G
13	RR12N	117	07	G
14	RR13N	117	06	G
15	RR14N	117	12	G
16	RR15N	117	13	G
17	RU00N	137	11	G
18	RU01N	137	19	G
19	RU02N	138	06	G
20	RU03N	138	14	G
21	RU04N	139	11	G
22	RU05N	139	19	G
23	RU06N	140	06	G
24	RU07N	140	14	G
25	RU08N	141	17	G
26	RUDAN	232	03	G
27	RUPON	170	06	G
28	SA00N	149	06	G
29	SA01N	149	07	G
30	SA02N	150	06	G
31	SA03N	152	06	G
32	SAFIN	241	12	G
33	SCE1N	224	03	G
34	SCE2N	224	11	G
35	SCE3N	224	05	G
36	SCE4N	224	09	G
37	SCE5N	224	13	G
38	SCH1N	230	03	G
39	SCH2N	230	05	G
40	SCH3N	230	09	G

NUM. NUM.	SEGNALE SIGNAL.	CAPITOLO CHAPTER	SCATOLA BOX	GENERATORE GENERATOR
01	SE001	160	07	G
02	SE00	160	02	G
03	SE00A	160	04	G
04	SE00N	160	06	G
05	SE011	160	17	G
06	SE01	160	12	G
07	SE01A	160	14	G
08	SE01N	160	16	G
09	SE021	161	08	G
10	SE02	161	02	G
11	SE02A	161	04	G
12	SE02N	161	07	G
13	SE031	161	15	G
14	SE03	161	10	G
15	SE03A	161	11	G
16	SE03N	161	14	G
17	SEBEN	273	01	G
18	SEBLN	133	09	G
19	SEBON	244	13	G
20	SEBUN	232	13	G
21	SECIU	260	08	G
22	SECO	234	10	G
23	SECON	208	11	G
24	SECOT	111	10	G
25	SEDAN	232	10	G
26	SEDEN	237	06	G
27	SEDIN	147	13	G
28	SEDIU	260	06	G
29	SEDU1	250	11	G
30	SEDU	250	09	G
31	SEDUA	253	10	G
32	SEDUN	250	10	G
33	SEDUZ	250	08	G
34	SEFI1	217	11	G
35	SEFI	217	09	G
36	SEFIA	235	13	G
37	SEFIB	233	09	G
38	SEFIC	199	13	G
39	SEFIN	217	10	G
40	SEFIZ	217	08	G

NUM. NUM.	SEGNALE SIGNAL.	CAPITOLO CHAPTER	SCATOLA BOX	GENERATORE GENERATOR
01	SEGAN	243	13	G
02	SEGE	234	02	G
03	SEGET	111	04	G
04	SEG01	239	05	G
05	SEGO	191	01	G
06	SEGON	202	10	G
07	SEHEN	159	16	G
08	SEI1N	238	01	G
09	SEI2N	238	03	G
10	SEIN	260	12	G
11	SEINN	127	01	G
12	SEINU	100	02	G
13	SELEN	145	16	G
14	SEMIN	231	02	G
15	SEMON	115	13	G
16	SENON	242	14	G
17	SEPEN	145	04	G
18	SEPIC	100	09	G
19	SEPIN	236	13	G
20	SEPON	145	01	G
21	SERAN	126	03	G
22	SEREN	145	25	G
23	SERIU	260	01	G
24	SESAN	160	05	G
25	SESIN	161	01	G
26	SESON	161	09	G
27	SESUN	160	15	G
28	SETE1	236	12	G
29	SETE	236	04	G
30	SETEA	236	05	G
31	SETEB	239	06	G
32	SETEN	236	11	G
33	SETIA	146	16	G
34	SETIB	147	12	G
35	SETIN	146	01	G
36	SETIU	260	04	G
37	SEVEN	145	13	G
38	SEZON	146	25	G
39	SGA1N	229	10	G
40	SGA2N	229	12	G

NUM. NUM.	SEGNALE SIGNAL.	CAPITOLO CHAPTER	SCATOLA BOX	GENERATORE GENERATOR
01	SGA3N	229	13	G
02	SGA4N	229	14	G
03	SGA5	186	03	G
04	SGA5A	229	06	G
05	SGA5N	186	02	G
06	SGAL	202	07	G
07	SGALA	100	03	G
08	SGALB	115	09	G
09	SGALF	177	13	G
10	SGALN	202	06	G
11	SH00	255	02	G
12	SH00N	255	06	G
13	SH01	255	10	G
14	SH01N	255	12	G
15	SH02	255	18	G
16	SH02A	255	19	G
17	SH02N	255	23	G
18	SH03	255	04	G
19	SH03N	255	04	G
20	SH04	255	11	G
21	SH04N	255	14	G
22	SH05	255	20	G
23	SH05A	255	26	G
24	SH05N	255	25	G
25	SH06	256	02	G
26	SH06N	256	06	G
27	SH07	256	09	G
28	SH07N	256	15	G
29	SH08	256	20	G
30	SH08A	256	26	G
31	SH08N	256	25	G
32	SH09	256	04	G
33	SH09N	256	08	G
34	SH10	256	11	G
35	SH10N	256	16	G
36	SH111	256	28	G
37	SH11	256	22	G
38	SH11N	256	27	G
39	SHSI	256	19	G
40	SIAV	245	14	G

NUM. NUM.	SEGNALE SIGNAL.	CAPITOLO CHAPTER	SCATOLA BOX	GENERATORE GENERATOR
01	SIAVA	245	15	G
02	SIAVN	245	07	G
03	SILEN	153	18	G
04	SINO1	147	06	G
05	SINO2	147	11	G
06	SINO	147	02	G
07	SINOA	147	03	G
08	SINOB	147	07	G
09	SINON	147	05	G
10	SIREN	153	14	G
11	SITAA	247	01	G
12	SITAN	233	02	G
13	SITOB	163	07	G
14	SIVE	210	03	G
15	SIVEN	210	02	G
16	SMA0	149	04	G
17	SMA0N	153	07	G
18	SMA1	149	08	G
19	SMA1N	153	20	G
20	SMA2	150	04	G
21	SMA2N	154	01	G
22	SMA3	152	04	G
23	SMA3N	154	04	G
24	SMA4	151	04	G
25	SMA4N	154	11	G
26	SMA5	150	08	G
27	SMA5N	154	14	G
28	SMA6	151	08	G
29	SMA6N	154	21	G
30	SMA7	152	08	G
31	SMA7N	154	24	G
32	SMABA	133	15	G
33	SMO1N	223	03	G
34	SMO2N	223	05	G
35	SMO3N	223	09	G
36	SMO4N	223	11	G
37	SOFIN	241	13	G
38	SPO1N	170	16	G
39	SPO2N	170	18	G
40	SPO5N	133	07	G

NUM. NUM.	SEGNALE SIGNAL.	CAPITOLO CHAPTER	SCATOLA BOX	GENERATORE GENERATOR
01	SR11N	117	02	0
02	SR12N	117	04	0
03	SR13N	117	01	0
04	SR14N	117	03	0
05	STAB1	164	03	0
06	STAB	164	05	0
07	STABA	164	06	0
08	STABB	273	12	0
09	STABN	164	02	0
10	STRAA	199	01	0
11	STRAN	199	06	0
12	SU00N	137	07	0
13	SU01N	137	15	0
14	SU02N	138	08	0
15	SU03N	138	10	0
16	SU04N	139	07	0
17	SU05N	139	15	0
18	SU06N	140	02	0
19	SU07N	140	10	0
20	SU08N	141	21	0
21	SUA5	150	08	0
22	SUBIA	163	02	0
23	SUBIN	165	02	0
24	SUFIN	241	10	0
25	SUGON	146	04	0
26	T323	178	11	0
27	T324	181	11	0
28	T325	180	11	0
29	T3271	220	06	0
30	T327	180	06	0
31	T328	181	06	0
32	T338	181	10	0
33	T342	181	02	0
34	T348	182	01	0
35	TA01	268	03	0
36	TA01N	268	02	0
37	TA02N	268	02	0
38	TAFI	174	06	0
39	TAFIN	274	02	0
40	TALE	207	08	0

NUM. NUM.	SEGNALE SIGNAL.	CAPITOLO CHAPTER	SCATOLA BOX	GENERATORE GENERATOR
01	TALI1	150	12	0
02	TALI	253	14	0
03	TALIA	253	15	0
04	TALIN	253	07	0
05	TAMA1	194	11	0
06	TAMA2	152	10	0
07	TAMA3	151	10	0
08	TAMA4	211	02	0
09	TAMA	194	09	0
10	TAMAA	223	01	0
11	TAMAB	199	03	0
12	TAMAC	199	09	0
13	TAMAF	248	10	0
14	TAMAG	244	10	0
15	TAMAH	224	01	0
16	TAMAN	194	10	0
17	TAMAZ	194	08	0
18	TASE	174	04	0
19	TASEN	174	03	0
20	TATEN	149	09	0
21	TE101	192	05	0
22	TE102	156	18	0
23	TE10	192	03	0
24	TE10A	156	19	0
25	TE10N	192	04	0
26	TE10T	111	03	0
27	TE10Z	192	02	0
28	TE20	215	08	0
29	TE20T	109	03	0
30	TE211	120	05	0
31	TE21	120	03	0
32	TE21A	124	02	0
33	TE21N	120	04	0
34	TE21Z	120	02	0
35	TE301	191	02	0
36	TE302	208	08	0
37	TE30	110	08	0
38	TE30A	195	07	0
39	TE30N	191	03	0
40	TE30T	110	03	0

NUM. NUM.	SEGNALE SIGNAL.	CAPITOLO CHAPTER	SCATOLA BOX	GENERATORE GENERATOR
01	TE311	193	05	G
02	TE31	193	03	G
03	TE31A	115	06	G
04	TE31N	193	04	G
05	TE31Z	193	02	G
06	TECI1	240	11	G
07	TECI	240	09	G
08	TECIN	240	10	G
09	TECIZ	240	08	G
10	TECO	158	02	G
11	TECON	158	01	G
12	TEDA	204	02	G
13	TEDEN	158	17	G
14	TEDIN	248	03	G
15	TEDON	159	09	G
16	TEDUN	159	01	G
17	TEFI	174	08	G
18	TEFIN	174	07	G
19	TEIN1	197	11	G
20	TEIN	197	09	G
21	TEINA	198	01	G
22	TEINN	197	10	G
23	TEINZ	197	08	G
24	TELE1	120	11	G
25	TELE2	225	06	G
26	TELE	120	09	G
27	TELEN	120	10	G
28	TELEZ	120	08	G
29	TEMA1	243	05	G
30	TEMA	243	11	G
31	TEMAA	243	12	G
32	TEMAN	243	04	G
33	TERAN	210	10	G
34	TERIA	235	02	G
35	TERIN	163	01	G
36	TESET	110	01	G
37	TEST	222	04	G
38	TESTN	222	03	G
39	TETA1	156	15	G
40	TETA2	156	17	G

NUM. NUM.	SEGNALE SIGNAL.	CAPITOLO CHAPTER	SCATOLA BOX	GENERATORE GENERATOR
01	TETA3	156	21	G
02	TETA	156	12	G
03	TETAA	156	20	G
04	TETAB	208	01	G
05	TETAC	208	03	G
06	TETAN	156	14	G
07	TETON	158	06	G
08	TEZI	118	04	G
09	TEZIA	266	06	G
10	TEZIN	291	10	G
11	TI001	278	16	G
12	TI002	278	26	G
13	TI00	278	06	G
14	TI00A	257	18	G
15	TI00B	167	09	G
16	TI00N	278	02	G
17	TI011	278	15	G
18	TI012	278	25	G
19	TI01	278	05	G
20	TI01N	278	12	G
21	TI021	278	14	G
22	TI022	278	24	G
23	TI023	278	34	G
24	TI02	278	04	G
25	TI02N	278	22	G
26	TI031	278	13	G
27	TI032	278	23	G
28	TI033	278	33	G
29	TI03	278	03	G
30	TI03N	278	32	G
31	TIBI1	225	11	G
32	TIBI	225	09	G
33	TIBIN	225	10	G
34	TIBIZ	225	08	G
35	TIDA	171	01	G
36	TIDI1	247	05	G
37	TIDI	247	11	G
38	TIDIA	247	12	G
39	TIDIN	247	04	G
40	TIGOA	233	08	G

NUM. NUM.	SEGNALE SIGNAL.	CAPITOLO CHAPTER	SCATOLA BOX	GENERATORE GENERATOR
01	TIGOB	121	10	G
02	TILIN	177	01	G
03	TIMA1	152	12	G
04	TIMA2	208	14	G
05	TIMA	151	12	G
06	TIMAN	196	01	G
07	TIRE	206	01	G
08	TIRIN	276	01	G
09	TISI	147	01	G
10	TISIN	210	04	G
11	TITAN	212	09	G
12	TITIN	151	11	G
13	TITON	152	11	G
14	TN031	105	07	G
15	TN032	105	09	G
16	TODA	215	03	G
17	TODAN	215	02	G
18	TOPA	225	01	G
19	TOSE	144	10	G
20	TOSEA	144	09	G
21	TOSEN	237	10	G
22	TP201	105	01	G
23	TP202	105	03	G
24	TP203	105	05	G
25	TP204	105	06	G
26	TP205	105	02	G
27	TP206	105	04	G
28	TP207	105	08	G
29	TP208	105	10	G
30	TRAC1	199	15	G
31	TRAC2	202	13	G
32	TRAC	199	07	G
33	TRACA	202	09	G
34	TRACN	199	14	G
35	TRALN	204	05	G
36	TRAMN	274	13	G
37	TRAR	200	11	G
38	TRARN	200	02	G
39	TRAVN	204	01	G
40	TRIO	176	04	G

NUM. NUM.	SEGNALE SIGNAL.	CAPITOLO CHAPTER	SCATOLA BOX	GENERATORE GENERATOR
01	TRION	176	03	G
02	TRI1	176	08	G
03	TRI1N	176	07	G
04	TRI2	176	12	G
05	TRI2N	176	11	G
06	TRI3	132	02	G
07	TRI3N	132	01	G
08	TRI4	132	06	G
09	TRI4N	132	05	G
10	TRI5	132	10	G
11	TRI5N	132	09	G
12	TRO0	175	02	G
13	TRO0N	175	01	G
14	TRO2	175	06	G
15	TRO2N	175	05	G
16	TRO3	175	10	G
17	TRO3N	175	09	G
18	TRO4	175	04	G
19	TRO4N	175	03	G
20	TRO5	175	08	G
21	TRO5N	175	07	G
22	TRO6	175	12	G
23	TRO6N	175	11	G
24	TRO7	176	02	G
25	TRO7N	176	01	G
26	TRO8	176	06	G
27	TRO8N	176	05	G
28	TRO9	176	10	G
29	TRO9N	176	09	G
30	TU101	108	03	G
31	TU10	108	01	G
32	TU10N	108	02	G
33	TU10T	101	01	G
34	TU201	108	06	G
35	TU202	113	01	G
36	TU20	108	04	G
37	TU20N	108	05	G
38	TU20T	101	04	G
39	TU301	108	21	G
40	TU30	108	19	G

NUM. NUM.	SEGNALE SIGNAL.	CAPITOLO CHAPTER	SCATOLA BOX	GENERATORE GENERATOR
01	TU30N	108	20	G
02	TU30T	101	02	G
03	TU45N	187	04	G
04	TUC01	209	13	G
05	TUC02	147	10	G
06	TUCO	147	14	G
07	TUCON	147	09	G
08	TUDI	292	04	G
09	TUDIN	292	03	G
10	ULLEN	170	01	G
11	ULMA	170	09	G
12	ULPIA	126	02	G
13	ULPIN	121	03	G
14	ULPO1	170	02	G
15	ULPO2	193	07	G
16	ULPO3	170	08	G
17	ULPO	170	04	G
18	ULPOA	211	15	G
19	ULPON	170	07	G
20	ULREN	170	03	G
21	ULTI	169	16	G
22	UNLI	127	05	G
23	UNOC1	149	12	G
24	UNOC	132	11	G
25	UNOCN	132	12	G
26	UNSA	260	09	G
27	UNSAN	208	12	G
28	UNSAU	100	06	G
29	U00AN	284	01	G
30	U00BN	284	03	G
31	U00CN	286	01	G
32	U00DN	286	03	G
33	U00EN	288	01	G
34	U00FN	288	03	G
35	U00GN	290	01	G
36	U00LN	290	03	G
37	U01AN	284	05	G
38	U01BN	284	06	G
39	U01CN	286	05	G
40	U01DN	286	06	G

NUM. NUM.	SEGNALE SIGNAL.	CAPITOLO CHAPTER	SCATOLA BOX	GENERATORE GENERATOR
01	U01EN	288	05	G
02	U01FN	288	06	G
03	U01GN	290	05	G
04	U01LN	290	06	G
05	U02AN	284	07	G
06	U02BN	284	08	G
07	U02CN	286	07	G
08	U02DN	286	08	G
09	U02EN	288	07	G
10	U02FN	288	08	G
11	U02GN	290	07	G
12	U02LN	290	08	G
13	U03AN	284	09	G
14	U03BN	284	10	G
15	U03CN	286	09	G
16	U03DN	286	10	G
17	U03EN	288	09	G
18	U03FN	288	10	G
19	U03GN	290	09	G
20	U03LN	290	10	G
21	U04AN	284	11	G
22	U04BN	284	12	G
23	U04CN	286	11	G
24	U04DN	286	12	G
25	U04EN	288	11	G
26	U04FN	288	12	G
27	U04GN	290	11	G
28	U04LN	290	12	G
29	U05AN	284	13	G
30	U05BN	284	14	G
31	U05CN	286	13	G
32	U05DN	286	14	G
33	U05EN	288	13	G
34	U05FN	288	14	G
35	U05GN	290	13	G
36	U05LN	290	14	G
37	U06AN	284	15	G
38	U06BN	284	16	G
39	U06CN	286	15	G
40	U06DN	286	16	G

NUM. NUM.	SEGNALE SIGNAL.	CAPITOLO CHAPTER	SCATOLA BOX	GENERATORE GENERATOR
01	U06EN	288	15	G
02	U06FN	288	16	G
03	U06GN	290	15	G
04	U06LN	290	16	G
05	U07AN	284	17	G
06	U07BN	284	18	G
07	U07CN	286	17	G
08	U07DN	286	18	G
09	U07EN	288	17	G
10	U07FN	288	18	G
11	U07GN	290	17	G
12	U07LN	290	18	G
13	UPLO	269	01	G
14	UPLON	269	01	G
15	USBE1	273	08	G
16	USBE2	271	01	G
17	USBE	273	02	G
18	USBEA	273	03	G
19	USBEN	273	07	G
20	USBI1	165	09	G
21	USBI2	164	07	G
22	USBI3	164	04	G
23	USBI4	209	04	G
24	USBI5	209	10	G
25	USBI	165	05	G
26	USBIA	165	06	G
27	USBON	165	08	G
28	USDA	207	07	G
29	USDAN	207	06	G
30	USEL	303	04	G
31	USMA1	257	06	G
32	USMA	130	19	G
33	USMAA	140	13	G
34	USMAN	130	18	G
35	USPA	162	04	G
36	USPAN	162	19	G
37	USPE	162	06	G
38	USPEN	162	04	G
39	USPI1	234	05	G
40	USPI	236	14	G

TITOLO DESIGNATION	DISEGNO DESSIN	PAGINA PAGE	REVIS. REVIS.
IND. SIGN. GUD 040	78A103151/A	061	

NUM. NUM.	SEGNALE SIGNAL.	CAPITOLO CHAPTER	SCATOLA BOX	GENERATORE GENERATOR
01	USPIA	236	15	G
02	USPIB	127	14	G
03	USPIN	236	07	G
04	USPO1	162	03	G
05	USPO2	162	07	G
06	USPJ3	164	01	G
07	USPO	162	01	G
08	USPOA	162	04	G
09	USPOB	209	06	G
10	USPON	209	08	G
11	VACO	187	07	G
12	VACON	187	06	G
13	VAO8N	247	02	G
14	VATE1	119	11	G
15	VATE	119	09	G
16	VATEN	119	10	G
17	VATEZ	119	08	G
18	VEDE	215	04	G
19	VELE	204	09	G
20	VELI	226	01	G
21	VEMAN	124	08	G
22	VEMEN	125	09	G
23	VEO8A	248	02	G
24	VEO8N	247	13	G
25	VEO9N	248	13	G
26	VERE1	145	21	G
27	VERE2	202	03	G
28	VERE	145	14	G
29	VEREA	145	15	G
30	VEREB	205	11	G
31	VEREN	145	20	G
32	VETE	200	05	G
33	VETEN	200	01	G
34	VETIA	165	01	G
35	VETIB	220	05	G
36	VETIN	242	12	G
37	VICO	234	04	G
38	VICON	234	03	G
39	VICU1	108	12	G
40	VICU2	209	15	G

TITOLO DESIGNATION	DISEGNO DESSIN	PAGINA PAGE	REVIS. REVIS.
IND. SIGN. GUD 040	78A103151/ØB	062	

NUM. NUM.	SEGNALE SIGNAL.	CAPITOLO CHAPTER	SCATOLA BOX	GENERATORE GENERATOR
01	VICU	108	10	G
02	VICUN	108	11	G
03	VICUT	101	06	G
04	VIDIA	249	03	G
05	VIDIB	253	03	G
06	VIDIN	219	01	G
07	VIFI	150	10	G
08	VILIN	275	01	G
09	VIREN	265	07	G
10	VIRI	273	04	G
11	VIRIN	275	02	G
12	VITE	120	01	G
13	VRI1U	265	03	G
14	VRI2U	265	08	G
15	VRI3U	265	10	G
16	VRI4U	265	12	G
17	VRI5U	265	13	G
18	VRI6U	265	15	G
19	VRI7U	265	16	G
20	VRI8U	265	14	G
21	VRIOU	265	02	G
22	XAMA	102	01	G
23	XAMAN	244	08	G
24	XBION	102	02	G
25	XBI1	102	01	G.
26	XBI2N	102	02	G
27	XBIIN	167	18	G
28	XBLON	268	16	G
29	XDA0N	102	02	G
30	XDA1N	102	02	G
31	XDA3N	102	02	G
32	XDA4	102	01	G
33	XDA4N	172	10	G
34	XDA5N	102	02	G
35	XDA6	102	01	G
36	XDA6N	173	01	G
37	XDA7	102	01	G
38	XDA7N	173	10	G
39	XDA8	102	01	G
40	XDA8N	173	21	G

NUM. NUM.	SEGNALE SIGNAL.	CAPITOLO CHAPTER	SCATOLA BOX	GENERATORE GENERATOR
01	XDEU	102	01	G
02	XDEUN	253	16	G
03	XEDAN	102	02	G
04	XFE0	102	01	G
05	XFE0N	281	05	G
06	XFE1	102	01	G
07	XFE1N	281	15	G
08	XFE2	102	01	G
09	XFE2N	282	01	G
10	XFE3	102	01	G
11	XFE3N	282	09	G
12	XODA	102	01	G
13	XOVI	102	01	G
14	XOVIN	268	14	G
15	XSH0	102	01	G
16	XSH0N	255	01	G
17	XSH3	102	01	G
18	XSH3N	255	03	G
19	XSH6	102	01	G
20	XSH6N	256	01	G
21	XSH9	102	01	G
22	XSH9N	256	03	G
23	ZAAAA	261	01	G
24	ZBBBB	261	02	G
25	ZCCCC	261	02	G
26	ZEDIN	263	11	G
27	ZEPON	263	01	G
28	ZERI	252	03	G
29	ZERIA	250	07	G
30	ZERIN	252	03	G
31	ZERO1	206	11	G
32	ZERO2	164	11	G
33	ZIBA1	130	05	G
34	ZIBA	128	05	G
35	ZIBAA	130	04	G
36	ZIBAN	128	04	G
37	ZIBU	205	04	G
38	ZIBUN	205	03	G
39	ZIDI	157	06	G
40	ZIDIN	157	05	G

NUM. NUM.	SEGNALE SIGNAL.	CAPITOLO CHAPTER	SCATOLA BOX	GENERATORE GENERATOR
01	ZI06T	101	06	G
02	ZOLEI	211	13	G
03	ZOLE	211	11	G
04	ZOLEN	220	07	G
05	ZORE	201	08	G
06	ZOREN	201	07	G
07	ZOTE	234	06	G
08	ZOVE	201	04	G
09	ZOVEN	201	03	G
10	ZREV	204	08	G
11	ZREVN	204	07	G

Honeywell

Honeywell Information Systems Italia

REV.	ORD. APPL.	DATA A	DATA M	DATA G	APPROVATO	FOGLI DISEGNO 1	2	3	4	5	6	7	8	9	10	11	12	13	14	15	16	17	18	19
A	COM100827	71	03	16	Lesati	A	A	A	A	A	A	A	A	A	A	A	A	A	A	A	A	A	A	A
B	CO M100969	71	06	15	Sotr						B													
C	C.O.M101	72	AUG.	18		C	C																	
F	ZPG030809	73	11	26		F																		

IL LIVELLO DI MODIFICA CONTINUA SU FOGLIO

N.B. IL LIVELLO DI MODIFICA DI OGNI PAGINA O GRUPPO RISULTA DALL' ULTIMA POSIZIONE OCCUPATA NELLA RELATIVA COLONNA

DESCRIZIONE: SCHEMA LOGICO COSTRUTT.

COMPILATO | APPROVATO | LIVELLO DI MODIFICA PER PL & DIS. 78 B 103724 | PAG. 1/10 | REV. F

Cod 38'6112L DIST 68 10 30

Honeywell

Honeywell Information Systems Italia

REV.	ORD. APPL.	DATA A	DATA M	DATA G	APPROVATO	FO. DIS. 20	21	22	23	24	25	26	27	28	29	30	31	32	33	34	35	36	37	38
A	CO M100827	71	03	16	Lesati	A	A	A	A	A	A	A	A	A	A	A	A	A	A	A	A	A	A	A
D	C.O.M101321	72	06	12	RJ							D												
F	ZPG030809	73	11	26							F	F			F		F	F						

IL LIVELLO DI MODIFICA CONTINUA SU FOGLIO

N.B. IL LIVELLO DI MODIFICA DI OGNI PAGINA O GRUPPO RISULTA DALL' ULTIMA POSIZIONE OCCUPATA NELLA RELATIVA COLONNA

DESCRIZIONE: SCHEMA LOGICO COSTRUTTIVO

COMPILATO | APPROVATO | LIVELLO DI MODIFICA PER PL & DIS. 78 B 103724 | PAG. 2 | REV. F

Cod 38361'2L DIST

Honeywell

Honeywell Information Systems Italia

REV.	ORD. APPL.	DATA A	DATA M	DATA G	APPROVATO	58	59	60	61	62	63	64	65	66	67	68	69	70	71	72	73	74	75	76
A	CO M100827	71	03	16	Cerati	A	A	A	A	A	A	A	A	A	A	A	A	A	A	A	A	A	A	A
B	CO M100969	71	06	15	Rosa					B	B													
D	C.O.M101321	72	06	12	RS						D													
F	ZPG030809	73	11	26							F	F												

IL LIVELLO DI MODIFICA CONTINUA SU FOGLIO

N.B. IL LIVELLO DI MODIFICA DI OGNI PAGINA O GRUPPO RISULTA DALL' ULTIMA POSIZIONE OCCUPATA NELLA RELATIVA COLONNA

DESCRIZIONE: SCHEMA LOGICO COSTRUTTIVO

LIVELLO DI MODIFICA PER PL & DIS. 78B103724 | PAG. 4 | REV. F

COMPILATO | APPROVATO

Cod 38961:2L | DIST

Honeywell

Honeywell Information Systems Italia

REV.	ORD. APPL.	DATA A	DATA M	DATA G	APPROVATO	FO. DIS. 39	40	41	42	43	44	45	46	47	48	49	50	51	52	53	54	55	56	57
A	CO M100827	71	03	16	Cerati	A	A	A	A	A	A	A	A	A	A	A	A	A	A	A	A	A	A	A
F	ZPG030809	73	11	26							F								F					

IL LIVELLO DI MODIFICA CONTINUA SU FOGLIO

N.B. IL LIVELLO DI MODIFICA DI OGNI PAGINA O GRUPPO RISULTA DALL' ULTIMA POSIZIONE OCCUPATA NELLA RELATIVA COLONNA

DESCRIZIONE: SCHEMA LOGICO COSTRUTTIVO

LIVELLO DI MODIFICA PER PL & DIS. 78B103724 | PAG. 3 | REV. F

COMPILATO | APPROVATO

Cod 38961:2L | DIST

68 10.3

Honeywell

Honeywell Information Systems Italia

REV.	ORD. APPL.	DATA A	DATA M	DATA G	APPROVATO	96	97	98	99	100	101	102	103	104	105	106	107	108	109	110	111	112	113	114
A	C.O. M100827	71	03	16	Rose	A	A	A	A	A	A	A	A	A	A	A	A	A	A	A	A	A	A	A
B	CO M100969	71	06	15	Rose								-							B				
D	C.O. M101321	72	06	12	RS															D				
F	ZPG030809	73	11	26				F	F															

IL LIVELLO DI MODIFICA CONTINUA SU FOGLIO

N.B. IL LIVELLO DI MODIFICA DI OGNI PAGINA O GRUPPO RISULTA DALL' ULTIMA POSIZIONE OCCUPATA NELLA RELATIVA COLONNA

DESCRIZIONE: Schema logico costruttivo

COMPILATO Rose

APPROVATO

LIVELLO DI MODIFICA PER PL & DIS. 78B103724

PAG. 6

REV. F

Cod. 38961:2L

DIST

68 10 30

Honeywell

Honeywell Information Systems Italia

REV.	ORD. APPL.	DATA A	DATA M	DATA G	APPROVATO	77	78	79	80	81	82	83	84	85	86	87	88	89	90	91	92	93	94	95
A	C.O. M100827	71	03	16	Rose	A	A	A	A	A	A	A	A	A	A	A	A	A	A	A	A	A	A	A
F	ZPG030809	73	11	26																			F	

IL LIVELLO DI MODIFICA CONTINUA SU FOGLIO

N.B. IL LIVELLO DI MODIFICA DI OGNI PAGINA O GRUPPO RISULTA DALL' ULTIMA POSIZIONE OCCUPATA NELLA RELATIVA COLONNA

DESCRIZIONE: Schema logico costruttivo

COMPILATO Rose

APPROVATO

LIVELLO DI MODIFICA PER PL & DIS. 78B103724

PAG. 5

REV. F

Cod. 38961:2L

DIST

68 10 30

Honeywell

Honeywell Information Systems Italia

REV.	ORD. APPL.	DATA A	DATA M	DATA G	APPROVATO	115	116	117	118	119	120	121	122	123	124	125	126	127	128	129	130	131	132	133
A	COM100827	71	03	16	Lorati	A	A	A	A	A	A	A	A	A	A	A	A	A	A	A	A	A	A	A
B	COM100969	71	06	15	Rossa						B													B
D	C.O.M101321	72	06	12	RS						D													D
F	ZPG030809	73	11	26								F	F						F	F		F		

IL LIVELLO DI MODIFICA CONTINUA SU FOGLIO

N.B. IL LIVELLO DI MODIFICA DI OGNI PAGINA O GRUPPO RISULTA DALL' ULTIMA POSIZIONE OCCUPATA NELLA RELATIVA COLONNA

DESCRIZIONE: SCHEMA LOGICO COSTRUTTIVO

COMPILATO | APPROVATO

LIVELLO DI MODIFICA PER PL & DIS. 78B103724 | PAG. 7 | REV. F

Cod. 3896112L | DIST | 68 10 30

Honeywell

Honeywell Information Systems Italia

REV.	ORD. APPL.	DATA A	DATA M	DATA G	APPROVATO	FO. DIS. 134	135	136	137	138	139	140	141	142	143	144	145	146	147	148	149	150	151	152
A	COM100827	71	03	16	Lorati	A	A	A	A	A	A	A	A	A	A	A	A	A	A	A	A	A	A	A

IL LIVELLO DI MODIFICA CONTINUA SU FOGLIO

N.B. IL LIVELLO DI MODIFICA DI OGNI PAGINA O GRUPPO RISULTA DALL' ULTIMA POSIZIONE OCCUPATA NELLA RELATIVA COLONNA

DESCRIZIONE: SCHEMA LOGICO COSTRUTTIVO

COMPILATO | APPROVATO

LIVELLO DI MODIFICA PER PL & DIS 78B103724 | PAG. 8 | REV. A

Cod. 3896112L | DIST | 68 10 30

Honeywell

Honeywell Information Systems Italia

REV.	ORD. APPL.	DATA A	DATA M	DATA G	APPROVATO	153	154	155	156	157	158	159	160	161	162	163	164	165	166	167	168	169	170	171
A	C.O. M100827	71	03	16	Rose	A	A	A	A	A	A	A	A	A	A	A	A	A	A	A	A	A	A	A
B	CO M100969	71	06	15	Rosé											B								
F	ZPG030809	73	11	26				F	F															F

IL LIVELLO DI MODIFICA CONTINUA SU FOGLIO

N.B. IL LIVELLO DI MODIFICA DI OGNI PAGINA O GRUPPO RISULTA DALL' ULTIMA POSIZIONE OCCUPATA NELLA RELATIVA COLONNA

DESCRIZIONE: Schema logico costruttivo

COMPILATO Rose

APPROVATO

LIVELLO DI MODIFICA PER PL & DIS. 78B103724

PAG. 9

REV. F

Cod 3896112L

DIST

68 10 30

Honeywell

Honeywell Information Systems Italia

REV.	ORD. APPL.	DATA A	DATA M	DATA G	APPROVATO	172	173	174	175	176	177	178	179	180	181	182	183	184	185	186
A	C.O. M100827	71	03	16	Rose	A	A	A	A	A	A	A	A	A	A	A	A	A	A	
C	CO. M100902	71	AUG	18															C	
E	ZPG021438	72	10	30					E											
F	ZPG030809	73	11	26											F		F	F	F	F

IL LIVELLO DI MODIFICA CONTINUA SU FOGLIO

N.B. IL LIVELLO DI MODIFICA DI OGNI PAGINA O GRUPPO RISULTA DALL' ULTIMA POSIZIONE OCCUPATA NELLA RELATIVA COLONNA

DESCRIZIONE: Schema logico costruttivo

COMPILATO Rose

APPROVATO

LIVELLO DI MODIFICA PER PL & DIS. 78B103724

PAG. 10/F

REV. F

Cod 3896112L

DIST

NUOOU

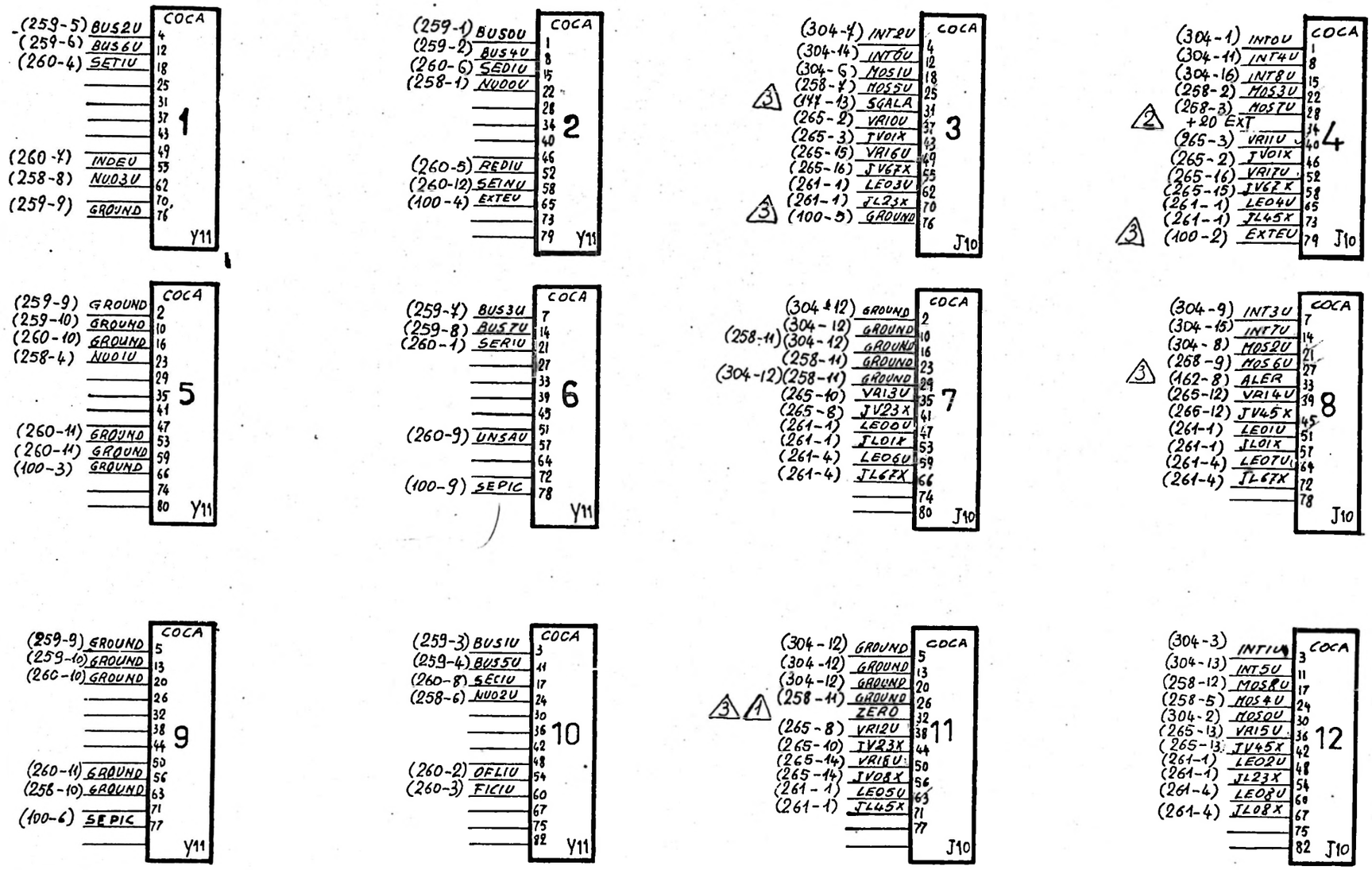

NOTE :

1. ZERO È COLLEGATO A MASSA SU E32-17
   ZERO IS GROUNDED ON E32-17
2. +20 V. È COLLEGATO ALLA TENSIONE SU, ED1-14 E VA ALL'ALI 130B (dis.78C104357 CAP.3663
   L'ALIMENTAZIONE ARRIVA TRAMITE IL FUSIBILE F.I. (dis.78B103818 fo.2
   +20V IS ASSEMBLED TO VOLTAGE ON ED1-14, AND GOES TO ALI130B dwg.78C104357
   THE POWER SUPPLY ARRIVES TROUGTH THE FUSE F.I. (dwg.78B103818 fo.2
3. PROVIENE DA ALI 130B (dis.78C104357 CAP. 3663
   ARRIVES FROM ALI 130B (dwg.78C104357 CH. 3663

CHAPTER 100	CAVI DI INTERFACCIA VERSO D.S.U. (Y5-J4) INTERFACE CABLES TO D.S.U. (Y5-J4)	
	GUD 040	N° 78B103724 F 1/186

S.T.

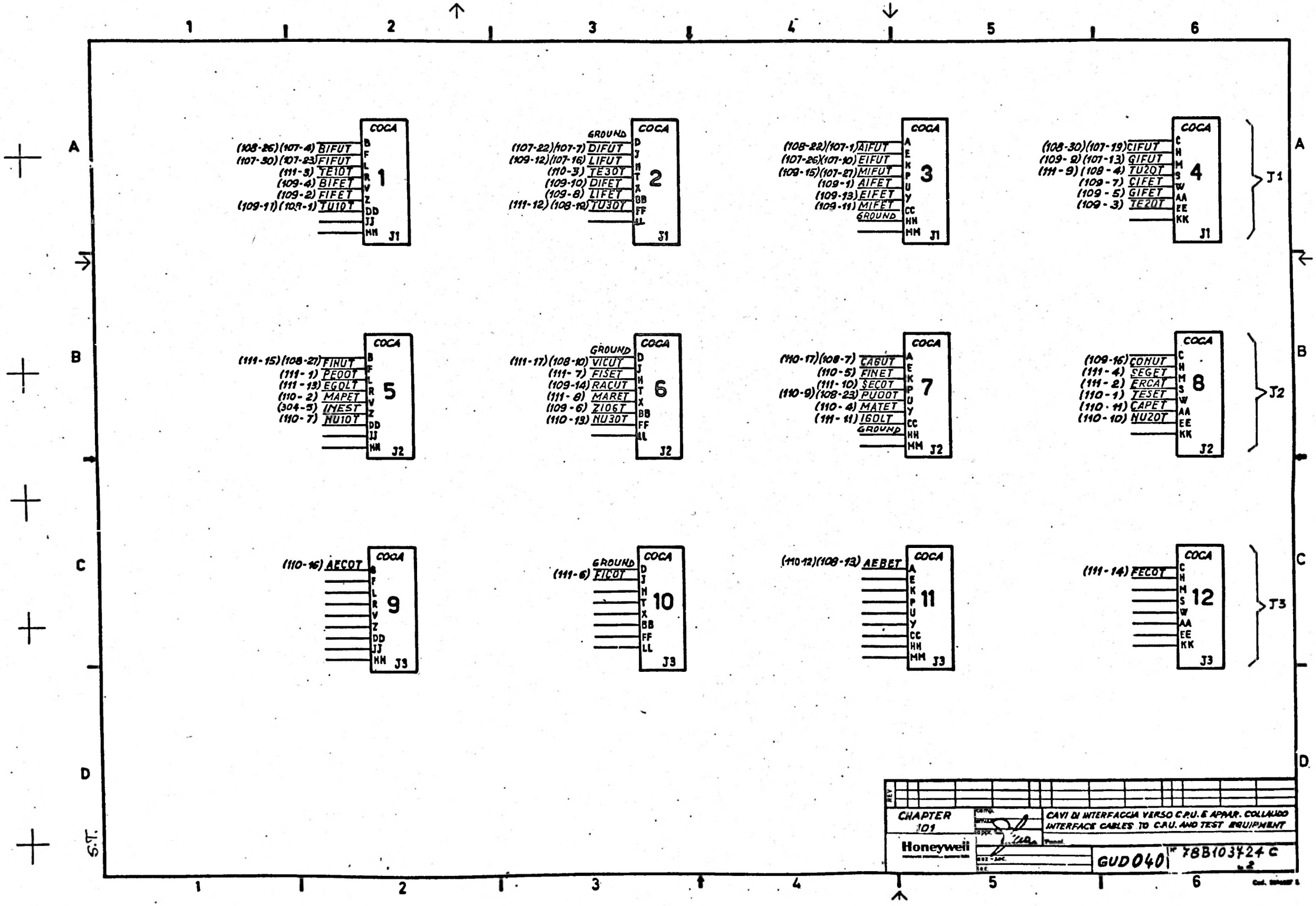
COCA 1 J1
(108-26) (107-4) BIFUT
(107-30) (107-23) FIFUT
(111-3) TE10T
(109-4) BIFET
(109-2) FIFET
(109-11) (109-1) TU10T
COCA 2 J1
GROUND
(107-22) (107-7) DIFUT
(109-12) (107-16) LIFUT
(110-3) TE30T
(109-10) DIFET
(109-8) LIFET
(111-12) (108-19) TU30T
COCA 3 J1
(108-22) (107-1) AIFUT
(107-26) (107-10) EIFUT
(109-15) (107-27) MIFUT
(109-1) AIFET
(109-13) EIFET
(109-11) MIFET
GROUND
COCA 4 J1
(108-30) (107-19) CIFUT
(109-2) (107-13) GIFUT
(111-9) (108-4) TU20T
(109-7) CIFET
(109-5) GIFET
(109-3) TE20T
J1
COCA 5 J2
(111-15) (108-27) FINUT
(111-1) PEOOT
(111-13) EGOLT
(110-2) MAPET
(304-5) INEST
(110-7) NU10T
COCA 6 J2
GROUND
(111-17) (108-10) VICUT
(111-7) FISET
(109-14) RACUT
(111-8) MARET
(109-6) ZI06T
(110-13) NU30T
COCA 7 J2
(110-17) (108-7) CAGUT
(110-5) FINET
(111-10) SECOT
(110-9) (108-23) PUOOT
(110-4) MATET
(111-11) IGOLT
GROUND
COCA 8 J2
(109-16) CONUT
(111-4) SEGET
(111-2) ERCAT
(110-1) TESET
(110-11) CAPET
(110-10) NU20T
J2
COCA 9 J3
(110-16) AECOT
COCA 10 J3
GROUND
(111-6) FICOT
COCA 11 J3
(110-12) (108-13) AEBET
COCA 12 J3
(111-14) FECOT
J3
REV
CHAPTER 101
Honeywell
CAVI DI INTERFACCIA VERSO C.P.U. E APPAR. COLLAUDO
INTERFACE CABLES TO C.P.U. AND TEST EQUIPMENT
GUD040
N° 78B103724 C
S.T.

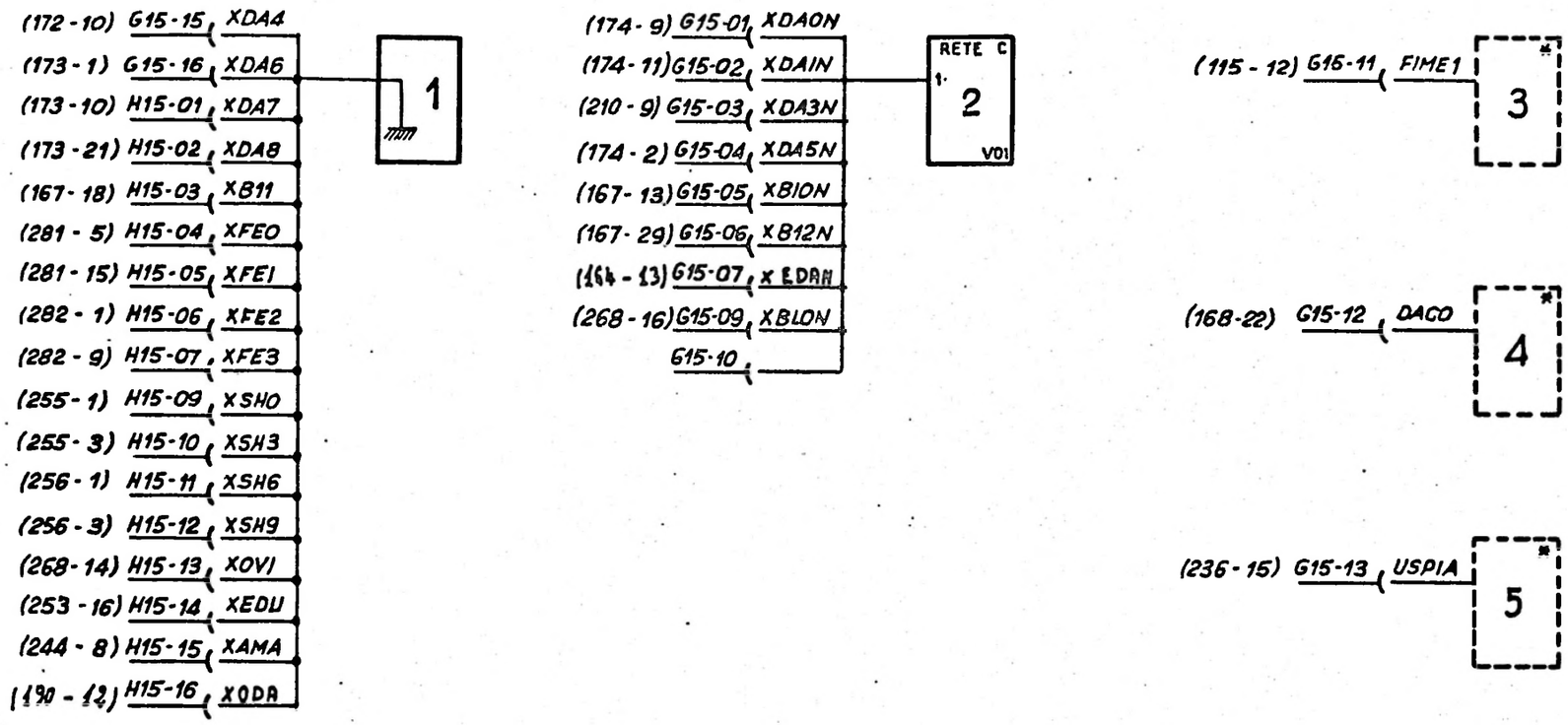

NOTE: [*] SOLO PER IL COLLAUDO
TESTING ONLY

CHAPTER 102	CAVI DI INTERFACCIA VERSO C.P.U. E APPAR. COLLAUDO INTERFACE CABLES TO C.P.U. AND TEST EQUIPMENT	
	GUD 040	N° 78B103724 A

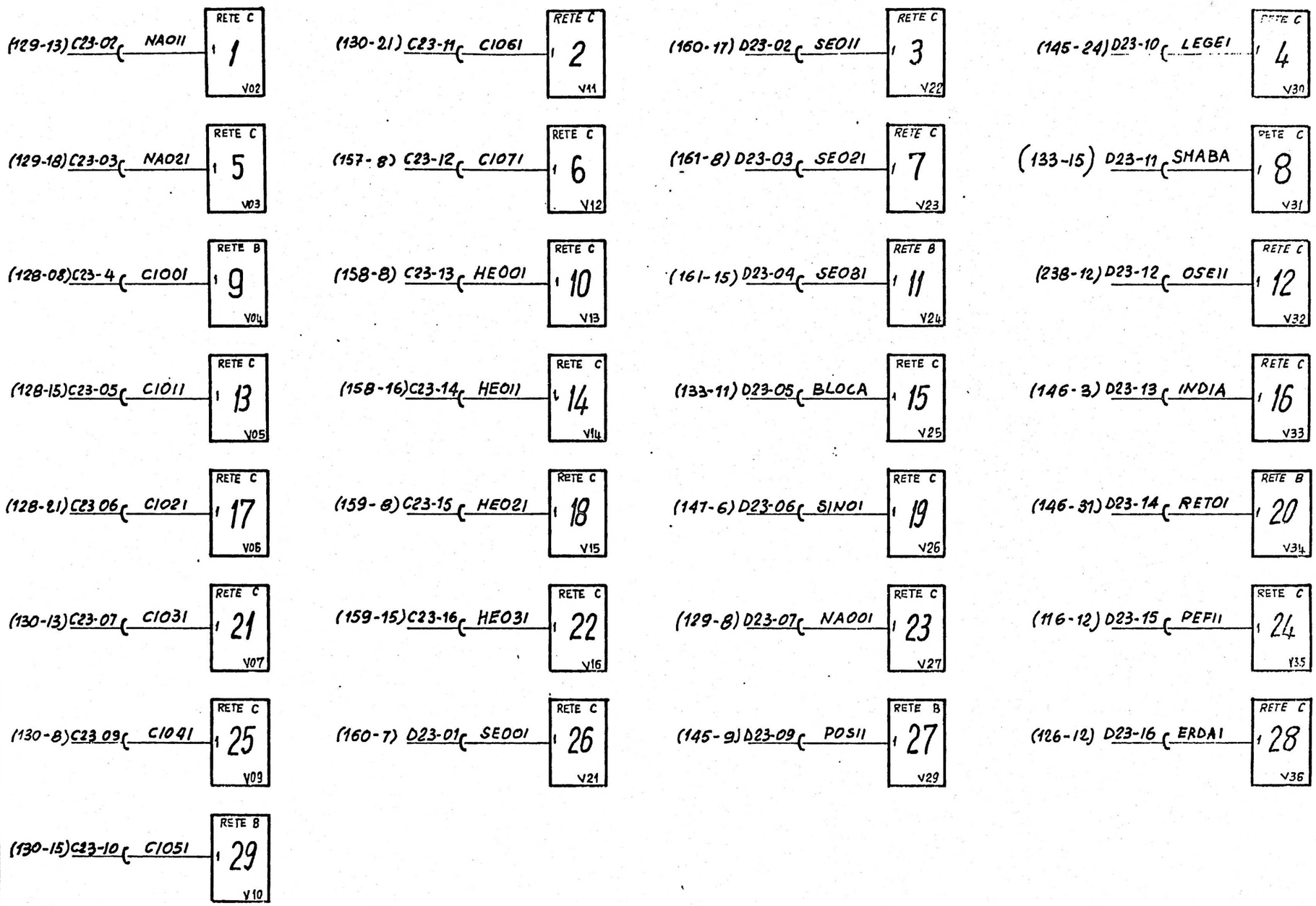

NOTE: 1°) PIN 1 CONNETTORE ALTO A MASSA

PIN 1 OF HIGH CONNECTOR GROUNDED

2°) I CIRCUITI SONO IN C23

THE CIRCUITS ARE IN C23

S.T.

CHAPTER 103	comp. emite	CAVI INTERFACCIA VERSO C.P.U. E APPAR. COLLAUDO INTERFACE CABLES TO C.P.U. AND TEST EQUIPM.
	sez.-sec. loc.	GUD 040 — 78B103724 A — 4

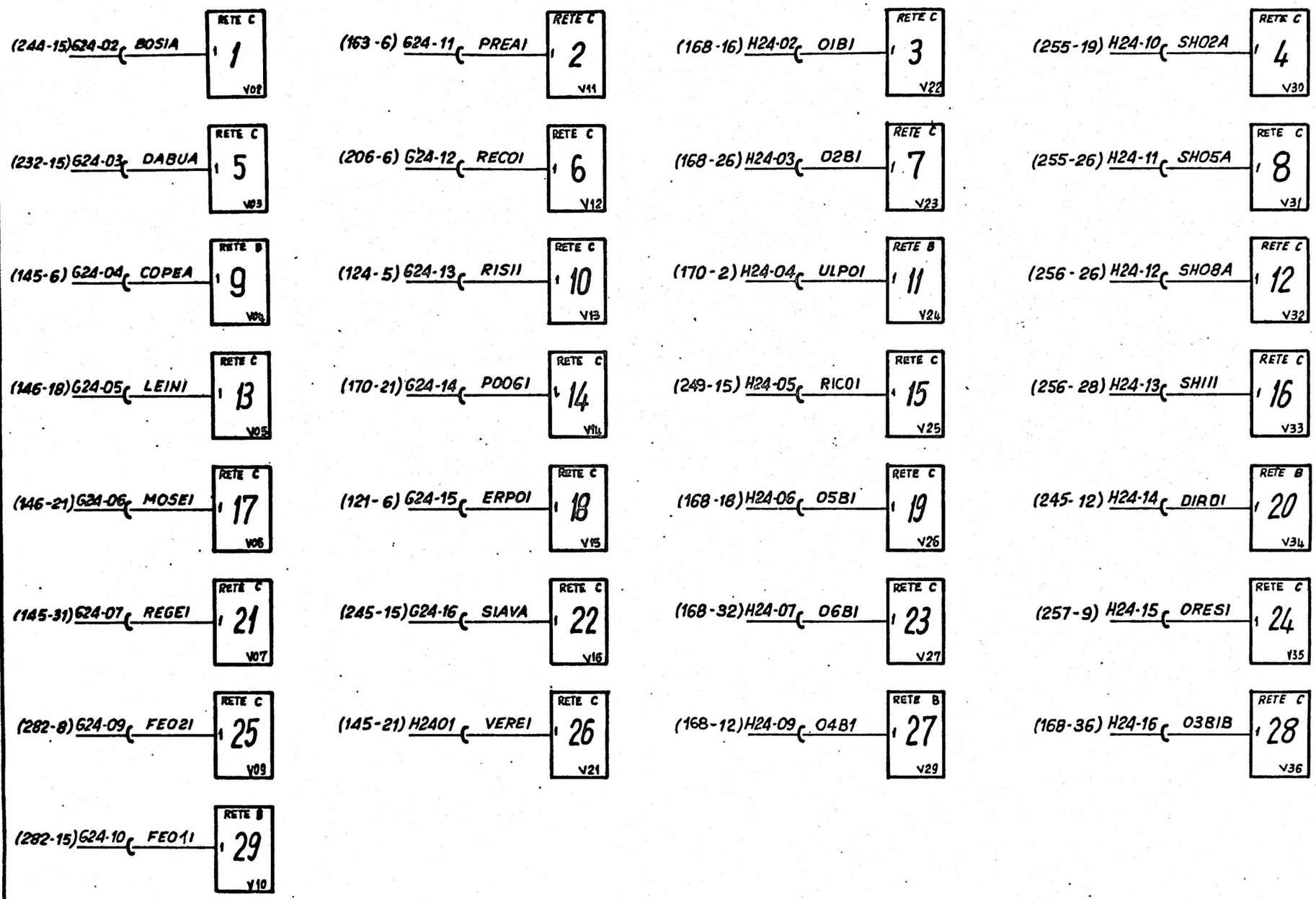

NOTE: 1) PIN 1 CONNETTORE ALTO A MASSA
PIN 1 OF HIGH CONNECTOR GROUNDED
2) I CIRCUITI SONO IN G 24
THE CIRCUITS ARE IN G 24

REV			
CHAPTER 104	comp. / emiss. / appr.	CAVI INTERF. VERSO C.P.U E APPAR. COLLAUDO INTERFACE CABLES TO C.P.U AND TEST EQUIPM.	
	spz - sec / loc.	GUD040	Nº 78B103724 A to 5

S.T.

	E10-2	FE00A	RETE C 1 V08		E10-11		RETE C 2 V11	(159-22)	F10-02	HE041	RETE C 3 V22
(153-09)	F10-10	MA001	RETE C 4 V30		E10-3	FE031	RETE C 5 V03	(115-15)	E10-12	MOCUA	RETE C 6 V12
(270-14)	F10-03	FASE	RETE C 7 V23	(153-22)	F10-11	MA011	RETE C 8 V31	(272-12)	E10-4	BAD11	RETE B 9 V04
(292-06)	E10-13	02 D1	RETE C 10 V13	(156-13)	F10-04	OOT11	RETE B 11 V24	(154-08)	F10-12	MA021	RETE C 12 V32
(169-3)	E10-5	BOT1A	RETE C 13 V05	(236-05)	E10-14	SETEA	RETE C 14 V14	(272-04)	F10-05	DAD11	RETE C 15 V25
(154-10)	F10-13	MA031	RETE C 16 V33		E10-6		RETE C 17 V06	(241-04)	E10-15	R16AA	RETE C 18 V15
(237-12)	F10-06	ERAS1	RETE C 19 V26	(154-18)	F10-14	MA041	RETE B 20 V34		E10-70		RETE C 21 V07
(133-03)	E10-16	P0051	RETE C 22 V16	(270-08)	F10-07	DIV1	RETE C 23 V27	(154-20)	F10-15	MA051	RETE C 24 V35
(146-06)	E10-9	60V0A	RETE C 25 V09	(270-21)	F10-01	NOTA1	RETE C 26 V21	(235-5)	F10-09	DIGAA	RETE B 27 V29
(154-28)	F10-16	MA061	RETE C 28 V36	(164-03)	E10-10	STAB1	RETE B 29 V10				

NOTE: 1) PIN 1 CONNETTORE ALTO A MASSA
PIN 1 OF HIGH CONNECTOR GROUNDED
2) I CIRCUITI SONO IN E10
THE CIRCUITS ARE IN E10

REV		
CHAPTER 105	CAVI INTERF. VERSO GRUPPI APPAR. COLLAUDO / INTERFACE CABLES TO GPU AND TEST EQUIPM.	
Honeywell	GUD 040	788103724 B

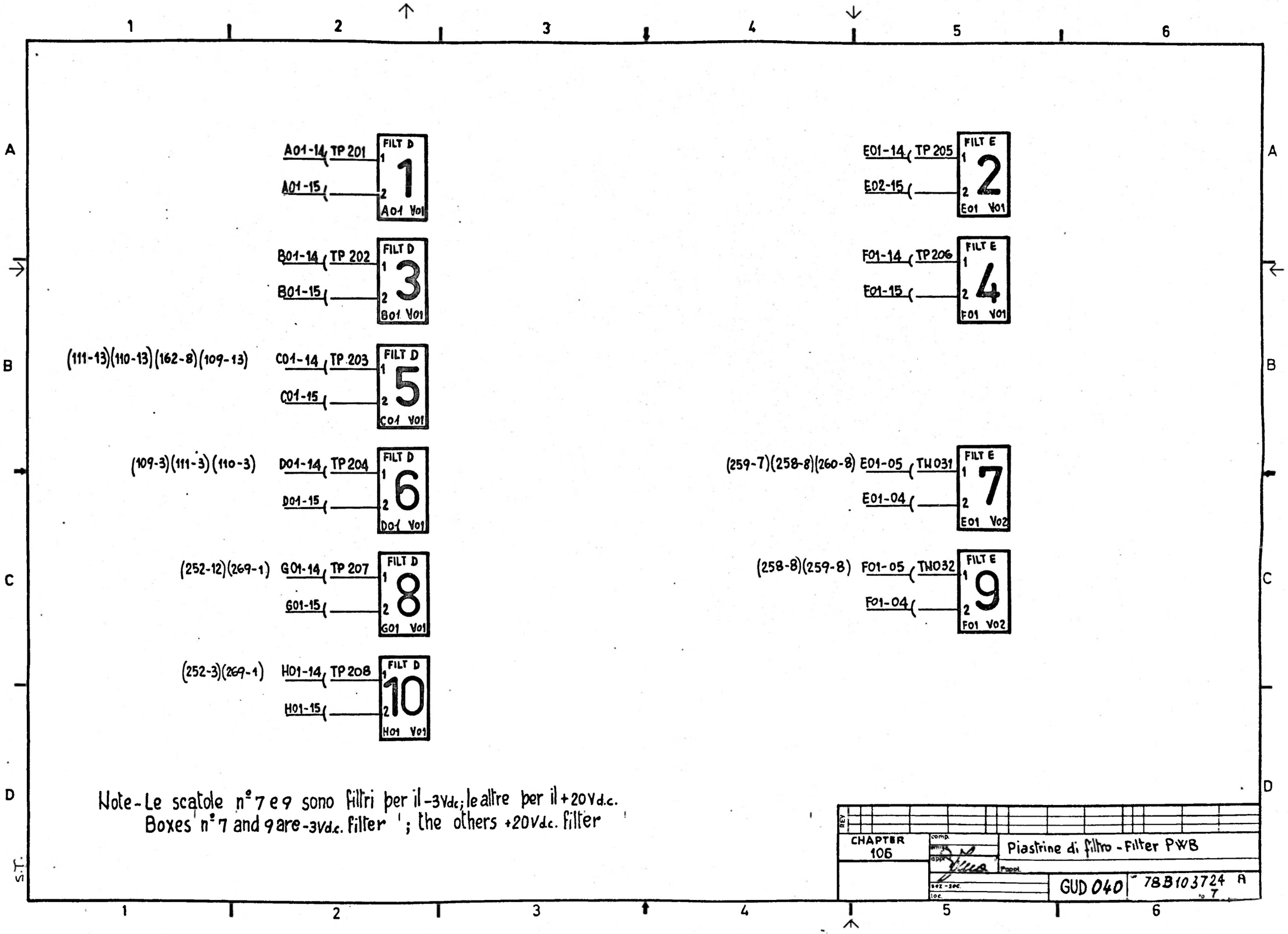

A01-14 TP 201
A01-15
FILT D 1 A01 V01
B01-14 TP 202
B01-15
FILT D 3 B01 V01
(111-13)(110-13)(162-8)(109-13)
C01-14 TP 203
C01-15
FILT D 5 C01 V01
(109-3)(111-3)(110-3)
D01-14 TP 204
D01-15
FILT D 6 D01 V01
(252-12)(269-1)
G01-14 TP 207
G01-15
FILT D 8 G01 V01
(252-3)(269-1)
H01-14 TP 208
H01-15
FILT D 10 H01 V01
E01-14 TP 205
E02-15
FILT E 2 E01 V01
F01-14 TP 206
F01-15
FILT E 4 F01 V01
(259-7)(258-8)(260-8)
E01-05 TW031
E01-04
FILT E 7 E01 V02
(258-8)(259-8)
F01-05 TW032
F01-04
FILT E 9 F01 V02
Note - Le scatole n° 7 e 9 sono filtri per il -3Vdc; le altre per il +20Vd.c.
Boxes n° 7 and 9 are -3Vd.c. filter ; the others +20Vd.c. filter
CHAPTER 106
Piastrine di filtro - Filter PWB
GUD 040
78B103724 A

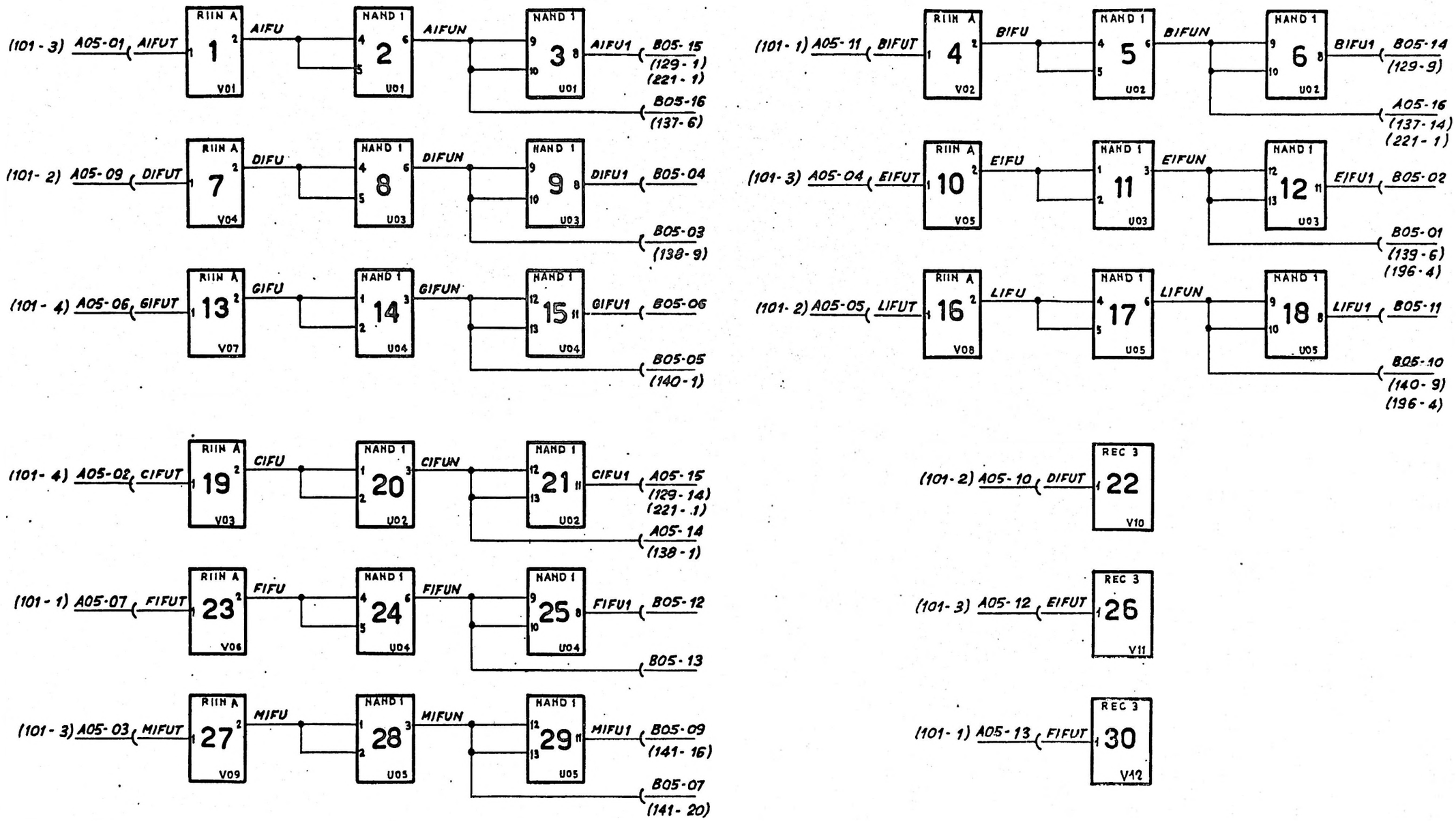

NOTE: 1) I CIRCUITI SONO IN A05
THE CIRCUITS ARE IN A05

REV			
CHAPTER 107	comp. / emiss. / appr.	SEGNALI DA E VERSO INTERFACCIA C.P.U SIGNALS TO/FROM C.P.U. INTERFACE	
	sez-sec. / loc	Poppl.	GUD 040 — N° 78B103724 A — 8

Cod. 389C37 S

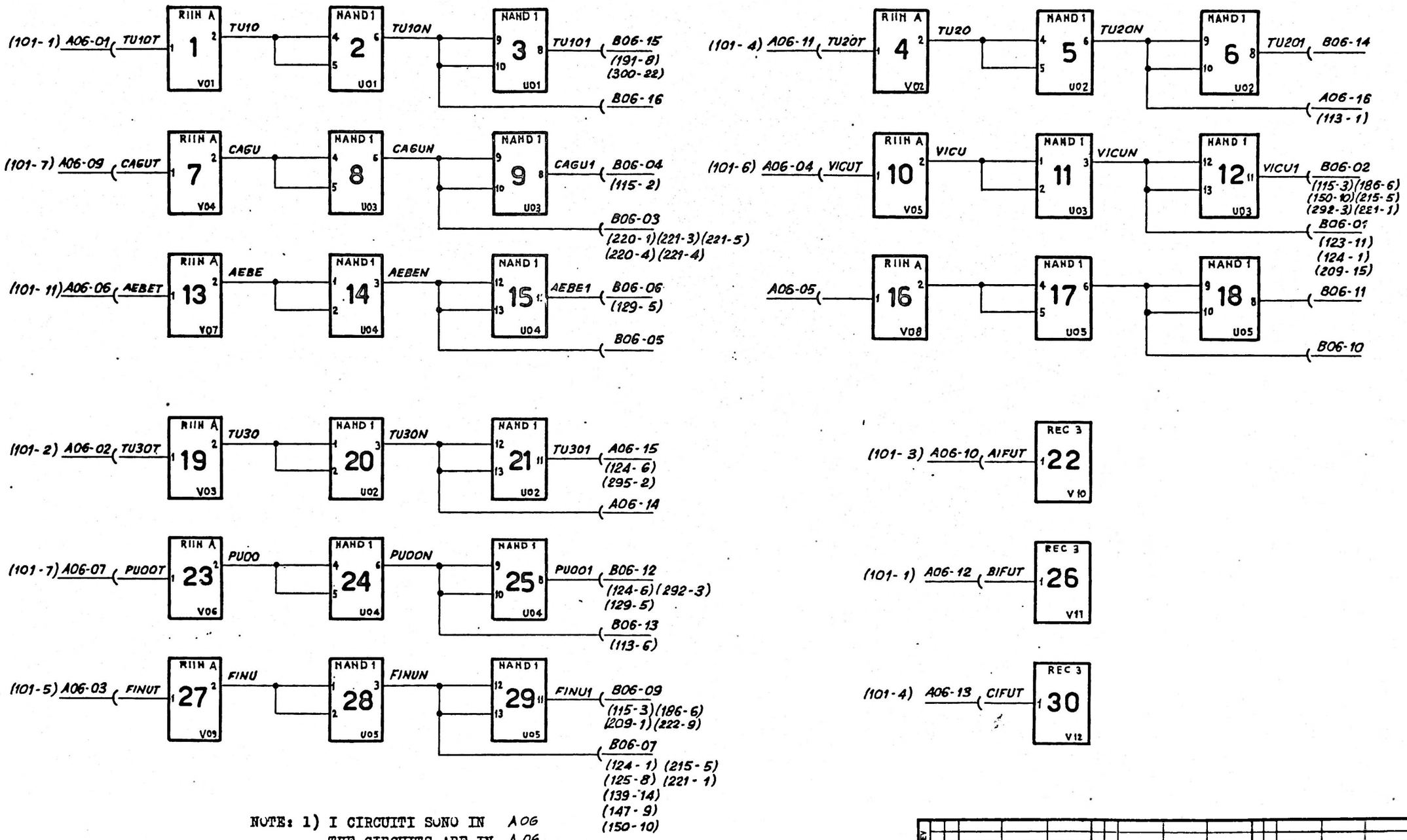

NOTE: 1) I CIRCUITI SONO IN A06
THE CIRCUITS ARE IN A06

CHAPTER 108	comp. / emiss. / apr.	SEGNALI DA E VERSO INTERFACCIA C.P.U SIGNALS TO/FROM C.P.U INTERFACE
	sez.-sec. / loc.	GUD 040 — 78B103724 A — 9

REV

Cod. 3096037 S

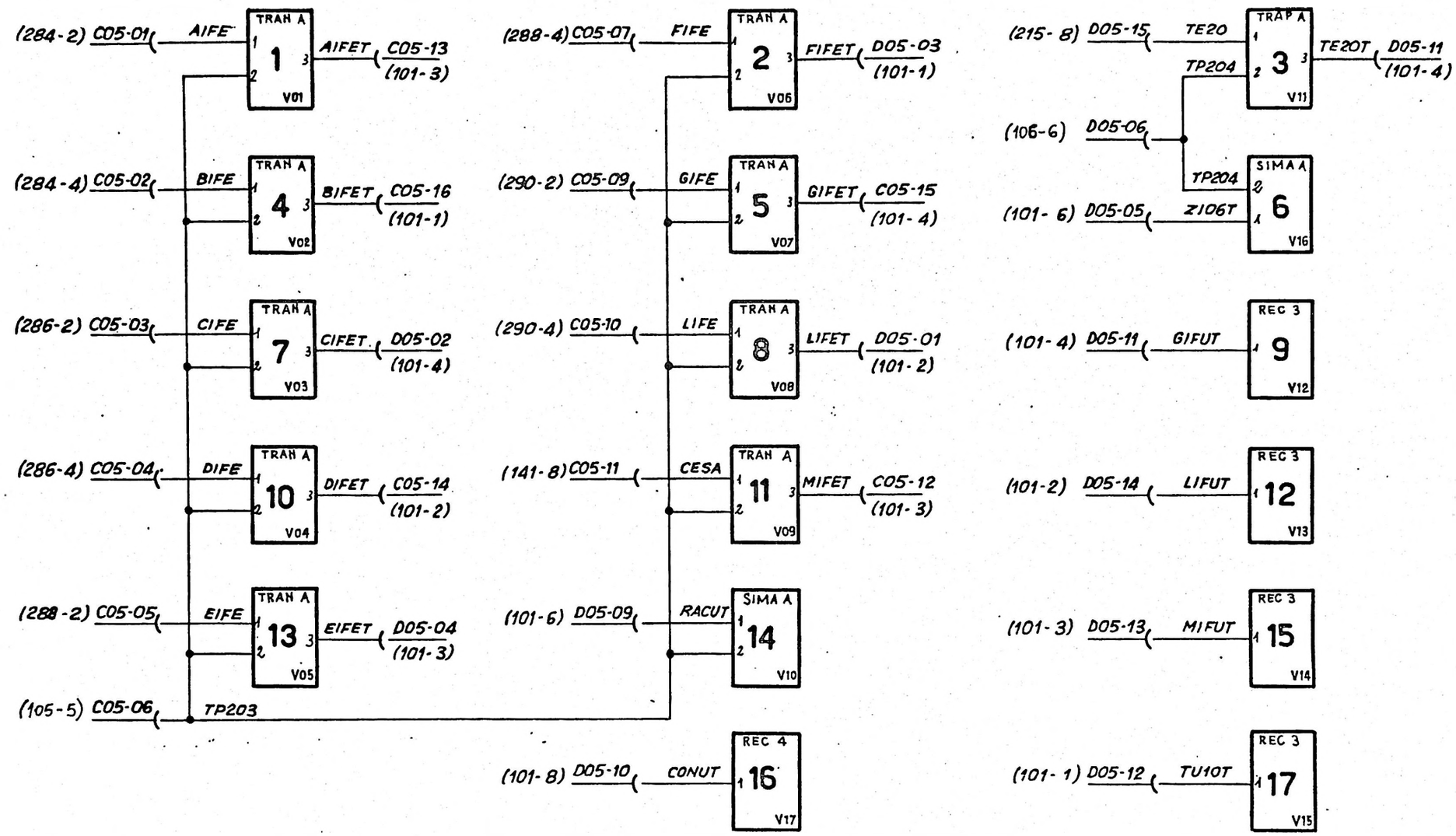

NOTE: 1) I CIRCUITI SONO IN C 05
THE CIRCUITS ARE IN C 05

REV		
CHAPTER 109	comp. / emiss. / appr.	SEGNALI DA E VERSO INTERFACCIA C.P.U SIGNALS TO/FROM C.P.U INTERFACE
	sez.-sec. / loc.	GUD 040 — 78B103724 A — 10

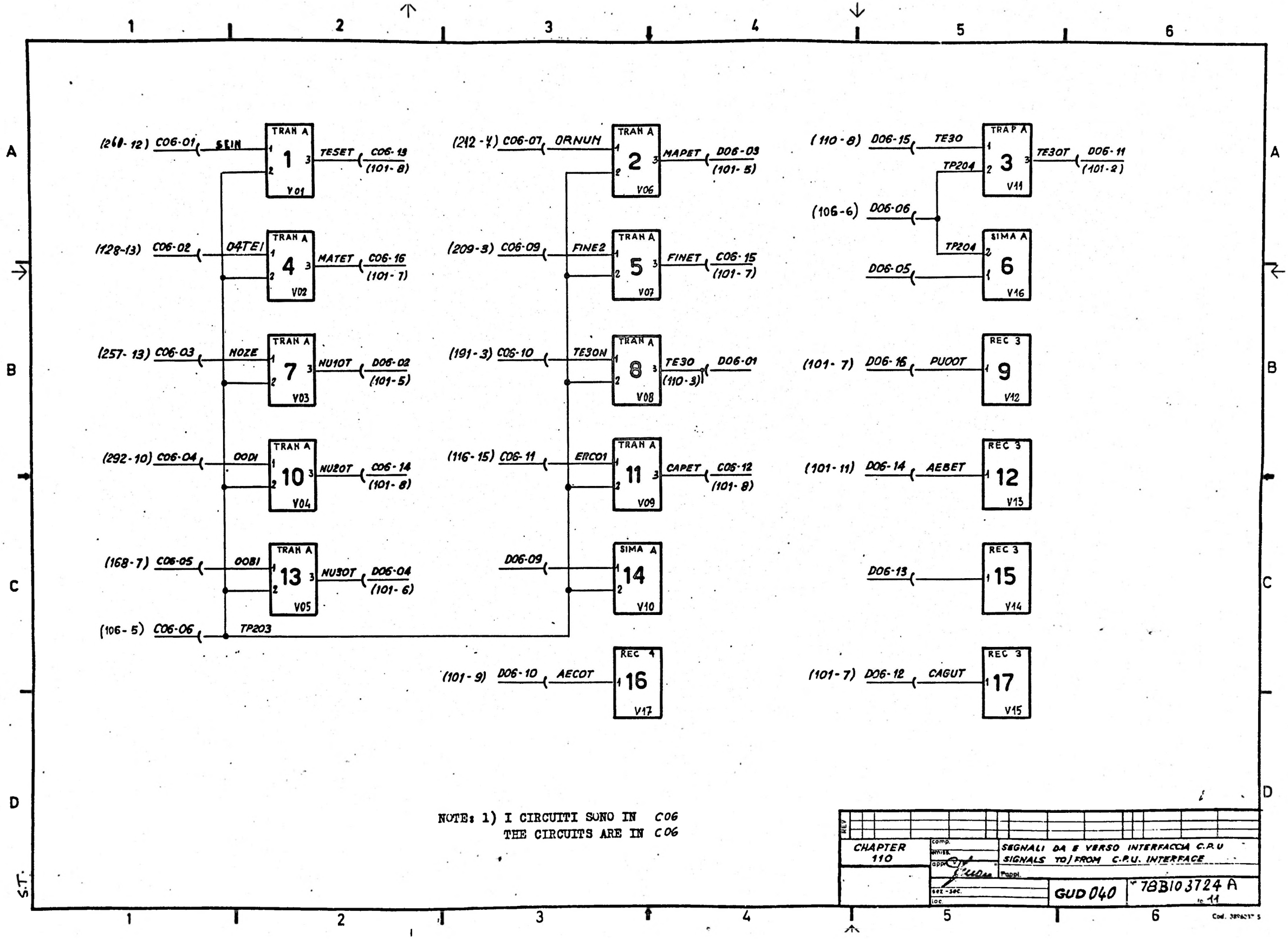

NOTE: 1) I CIRCUITI SONO IN C06
THE CIRCUITS ARE IN C06

CHAPTER 110	comp. / emiss. / appr.	SEGNALI DA E VERSO INTERFACCIA C.P.U SIGNALS TO/FROM C.P.U. INTERFACE
	sez.-sec. / loc.	GUD 040 — 78B103724 A — 11

S.T.

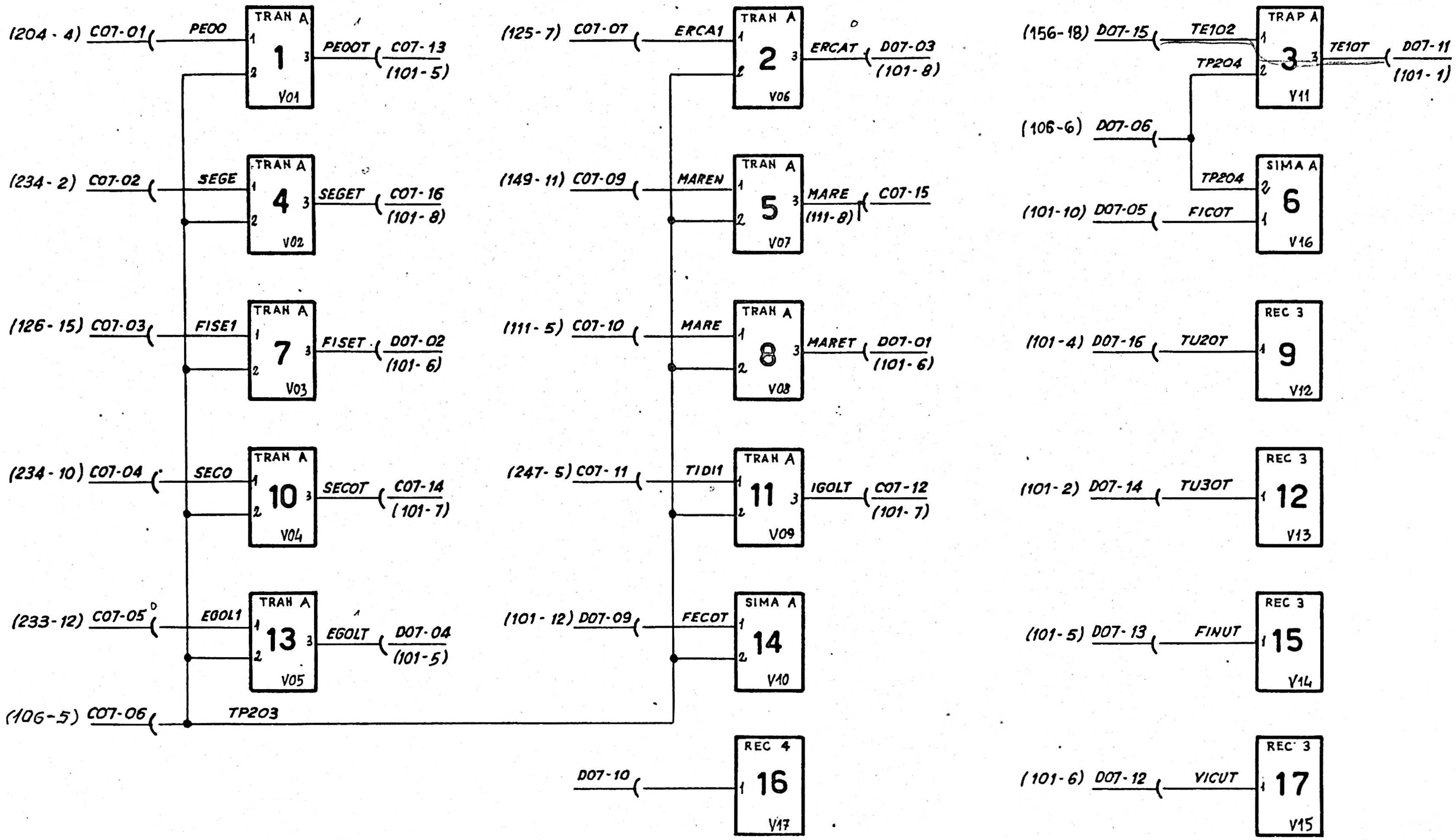

NOTE: 1) I CIRCUITI SONO IN C07
THE CIRCUITS ARE IN C07

CHAPTER 111

SEGNALI DA E VERSO INTERFACCIA C.P.U
SIGNALS TO/FROM C.P.U. INTERFACE

GUD 040

78B103724 A

12

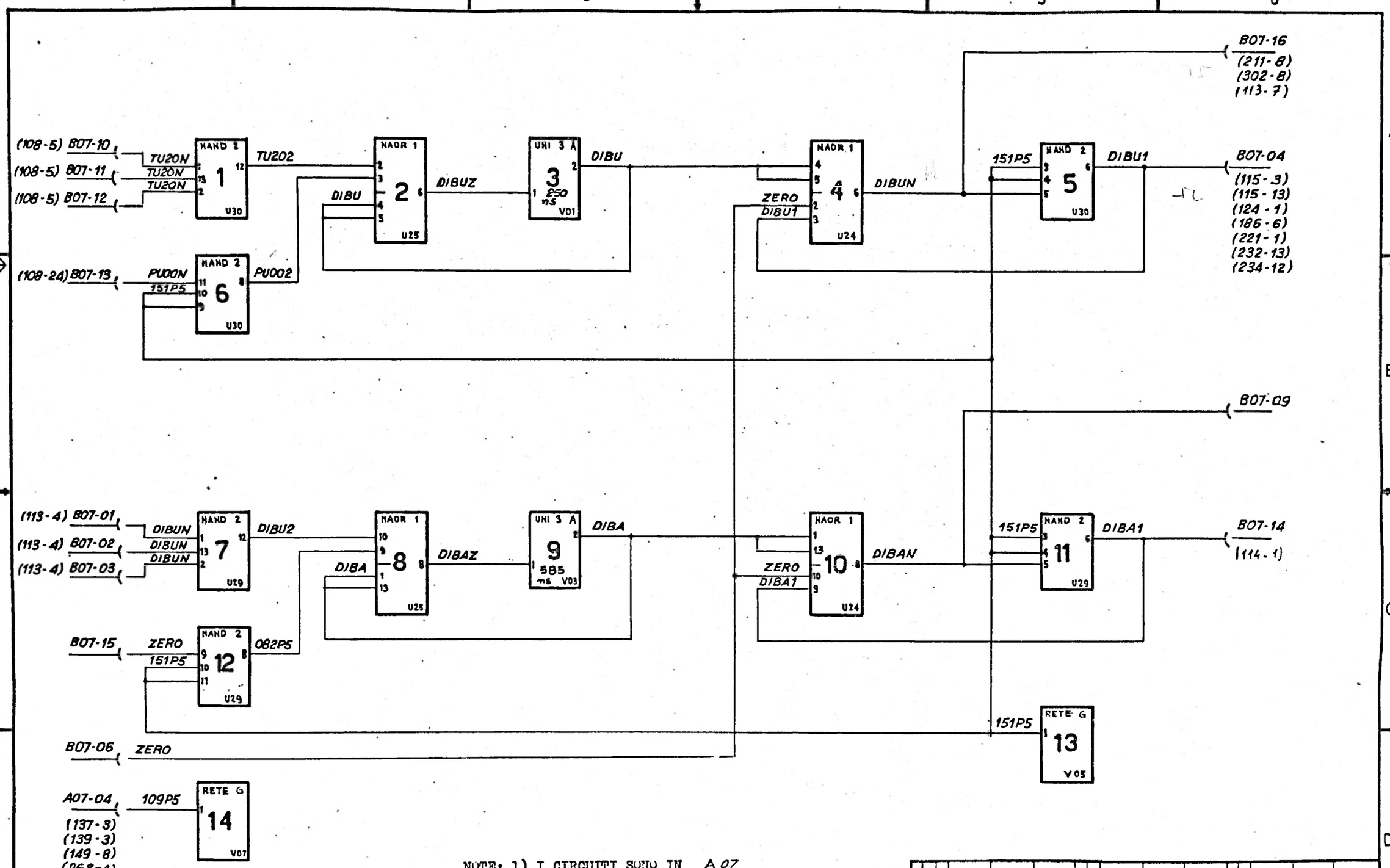

NOTE: 1) I CIRCUITI SONO IN A 07
THE CIRCUITS ARE IN A 07
2) ZERO INDICA UN COLLEGAMENTO A MASSA
ZERO DESIGNATES A GROUNDED TERMINAL

CHAPTER 113	LOGICA E TEMPORIZZ. INTERFACCIA C.P.U INTERFACE C.P.U. TIMING LOGIC
	GUD 040 — 78B103724A — 13

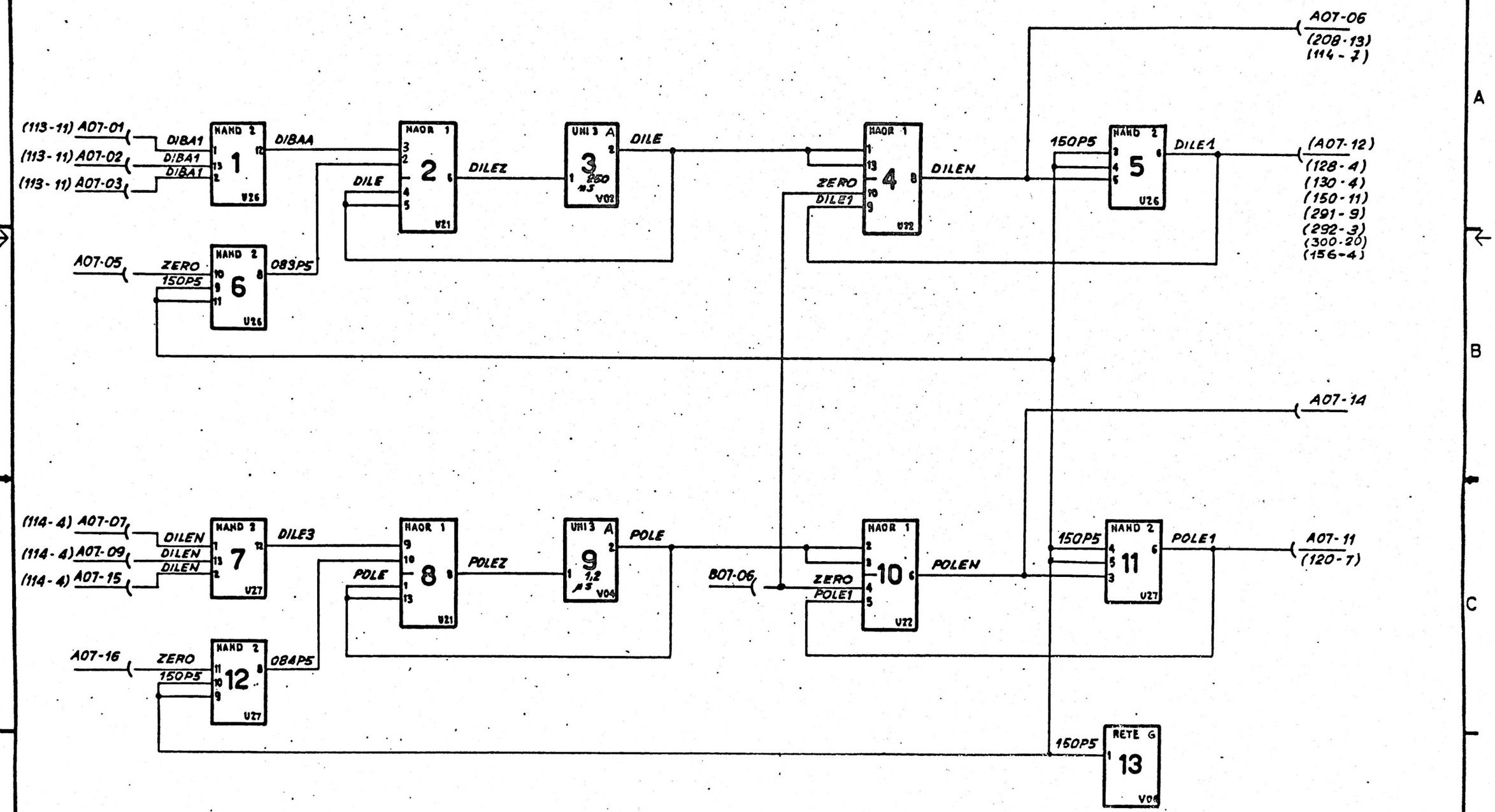

NOTE: 1) I CIRCUITI SONO IN A 07
THE CIRCUITS ARE IN A 07
2) ZERO INDICA UN COLLEGAMENTO A MASSA
ZERO DESIGNATES A GROUNDED TERMINAL

CHAPTER 114	LOGICA E TEMPORIZZ. INTERFACCIA C.P.U. INTERFACE C.P.U. TIMING LOGIC	
	GUD 040	78B10 3724A 14

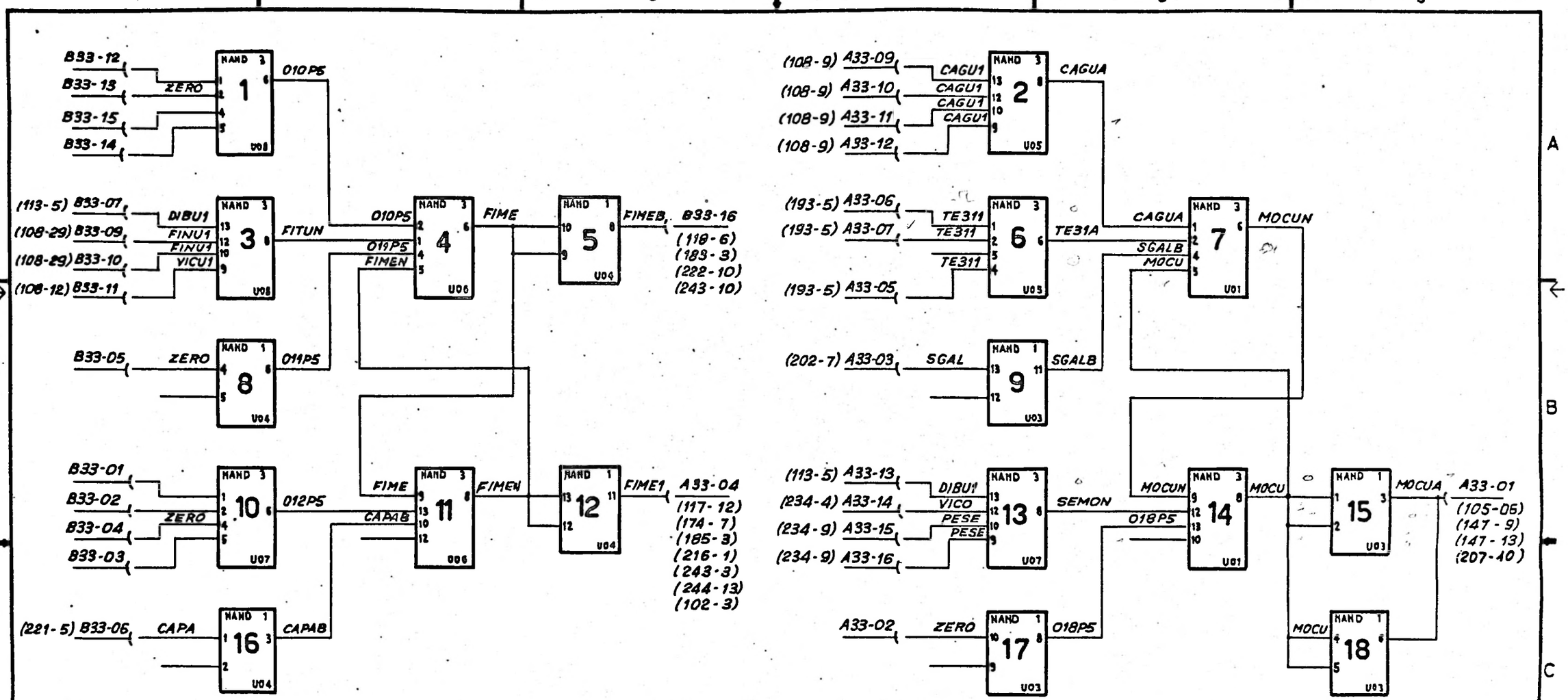

NOTE: 1) I CIRCUITI SONO IN A 33
THE CIRCUITS ARE IN A 33
2) ZERO INDICA UN COLLEGAMENTO A MASSA
ZERO DESIGNATES A GROUNDED TERMINAL

CHAPTER 115	LOGICA E TEMPORIZZ. INTERFACCIA C.P.U. / INTERFACE C.P.U TIMING LOGIC	
	GUD 040	78B103724-A

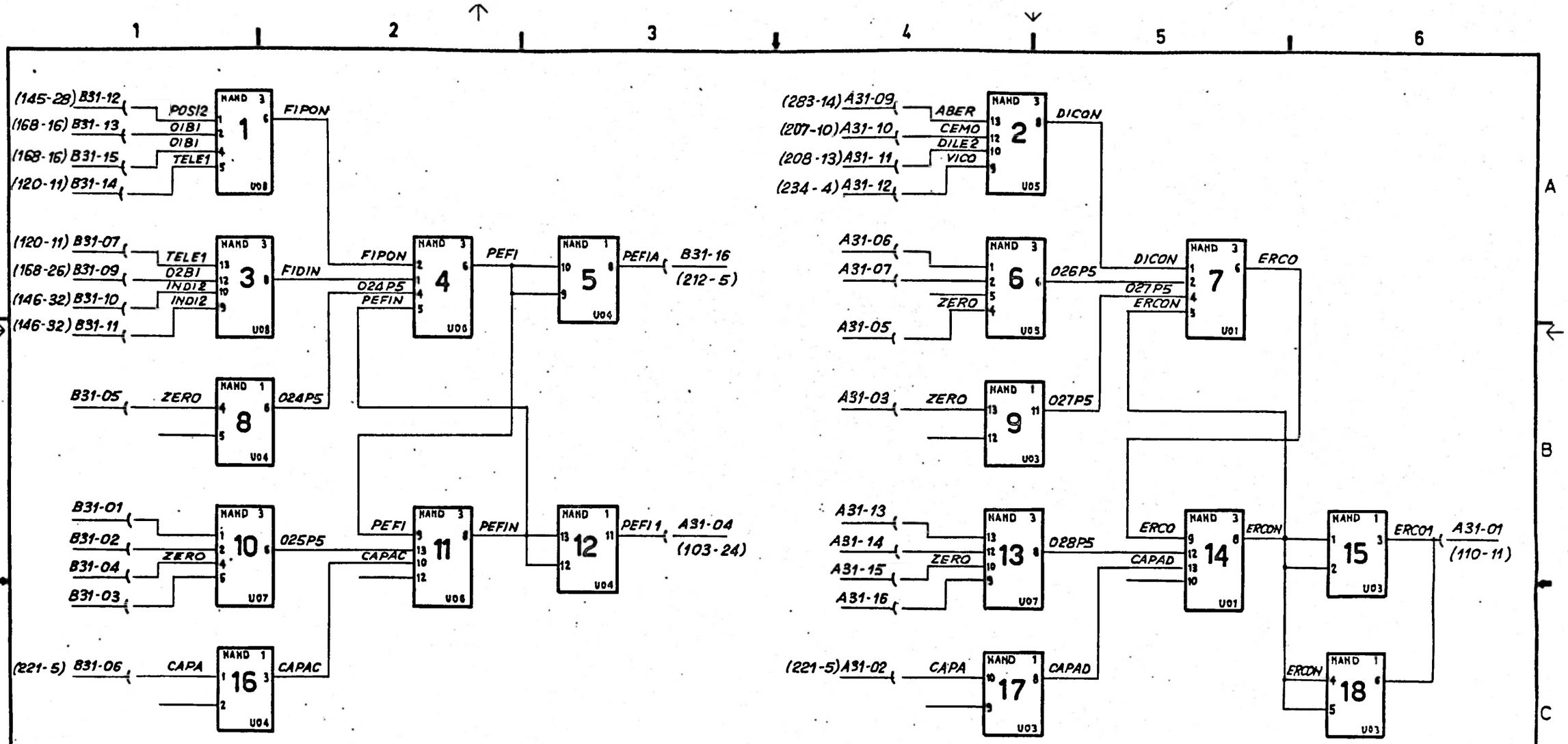

NOTE: 1) I CIRCUITI SONO IN A31
THE CIRCUITS ARE IN A31
2) ZERO INDICA UN COLLEGAMENTO A MASSA
ZERO DESIGNATES A GROUNDED TERMINAL

CHAPTER 116	comp. / emiss. / appr.	LOGICA E TEMPORIZZ. INTERFACCIA C.P.U. / INTERFACE C.P.U TIMING LOGIC
	Pappl	
	sez - sec. / loc.	GUD 040 — 78B103724 A — 16

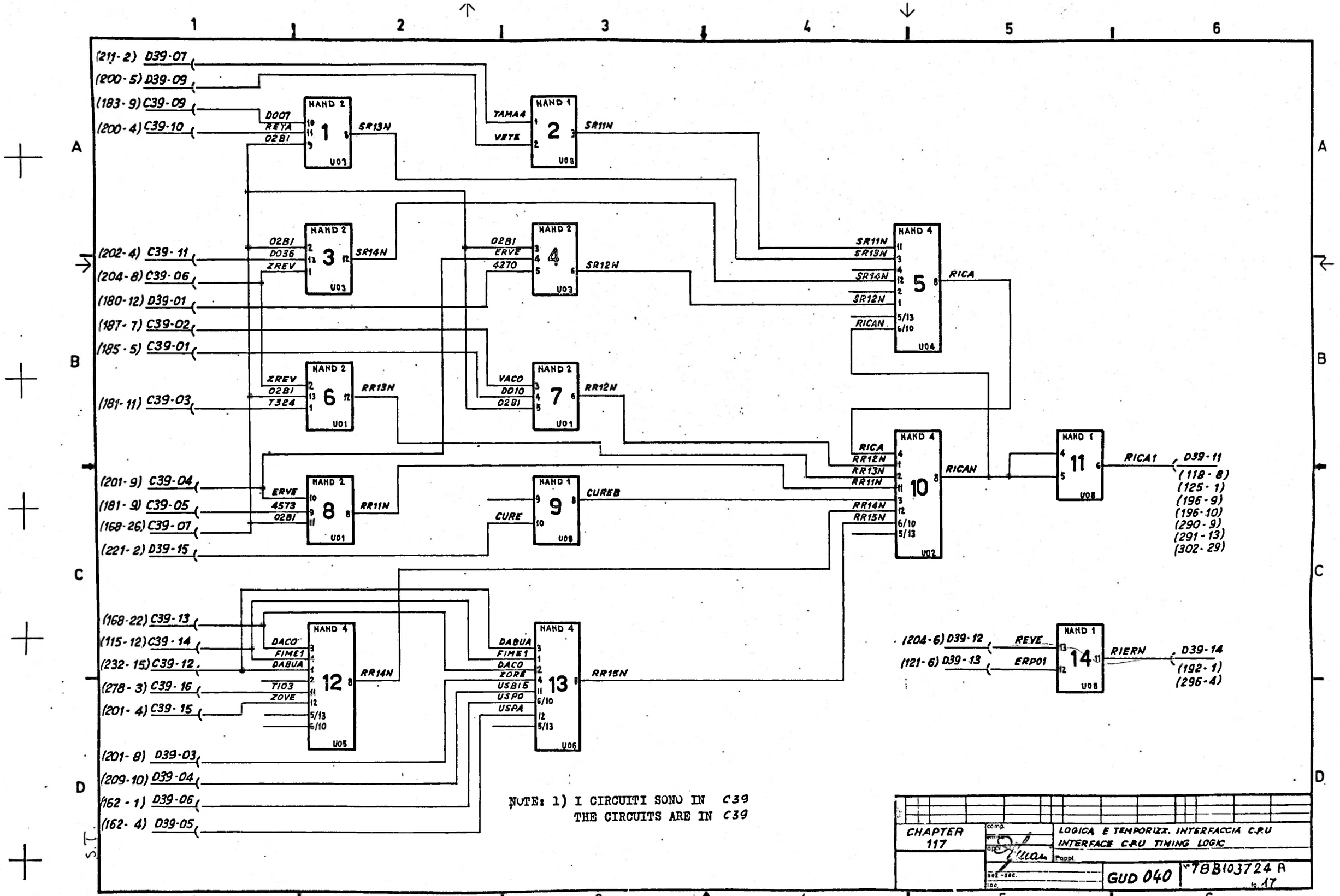
(211-2) D39-07
(200-5) D39-09
(183-9) C39-09
(200-4) C39-10
(202-4) C39-11
(204-8) C39-06
(180-12) D39-01
(187-7) C39-02
(185-5) C39-01
(181-11) C39-03
(201-9) C39-04
(181-9) C39-05
(168-26) C39-07
(221-2) D39-15
(168-22) C39-13
(115-12) C39-14
(232-15) C39-12
(278-3) C39-16
(201-4) C39-15
(201-8) D39-03
(209-10) D39-04
(162-1) D39-06
(162-4) D39-05
NAND 2 1 U03
NAND 1 2 U08
NAND 2 3 U03
NAND 2 4 U03
NAND 4 5 U04
NAND 2 6 U01
NAND 2 7 U01
NAND 2 8 U01
NAND 1 9 U08
NAND 4 10 U02
NAND 1 11 U08
NAND 4 12 U05
NAND 4 13 U06
NAND 1 14 U08
D00T
RETA
02BI
TAMA4
VETE
SR13N
SR11N
SR14N
SR12N
ZREV
D036
ERVE
4270
RICA
RICAN
VACO
D010
T324
RR13N
RR12N
4573
RR11N
CURE
CUREB
RR14N
RR15N
DACO
FIME1
DABUA
T103
ZOVE
USBIB
USPO
USPA
REVE
ERP01
RIERN
RICA1
D39-11
(118-8)
(125-1)
(196-9)
(196-10)
(290-9)
(291-13)
(302-29)
D39-12
D39-13
D39-14
(192-1)
(296-4)
NOTE: 1) I CIRCUITI SONO IN C39
THE CIRCUITS ARE IN C39
CHAPTER 117
LOGICA E TEMPORIZZ. INTERFACCIA C.P.U
INTERFACE C.P.U TIMING LOGIC
GUD 040
78B103724 A
to 17

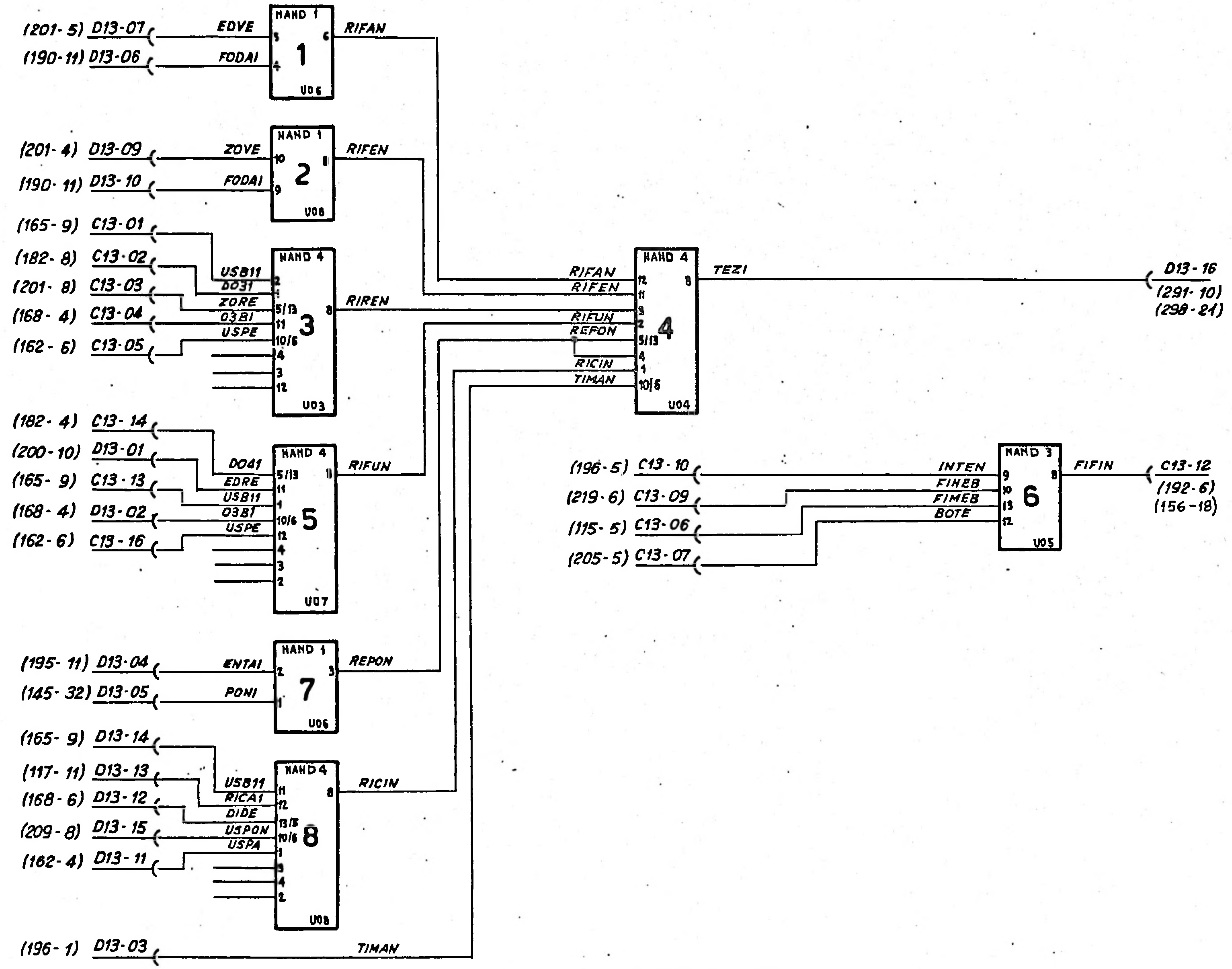

NOTE: 1) I CIRCUITI SONO IN C 13
THE CIRCUITS ARE IN C 13

CHAPTER 118

LOGICA E TEMPORIZZ. INTERFACCIA C.P.U
INTERFACE C.P.U TIMING LOGIC

GUD 040 | 78B103724 A 18

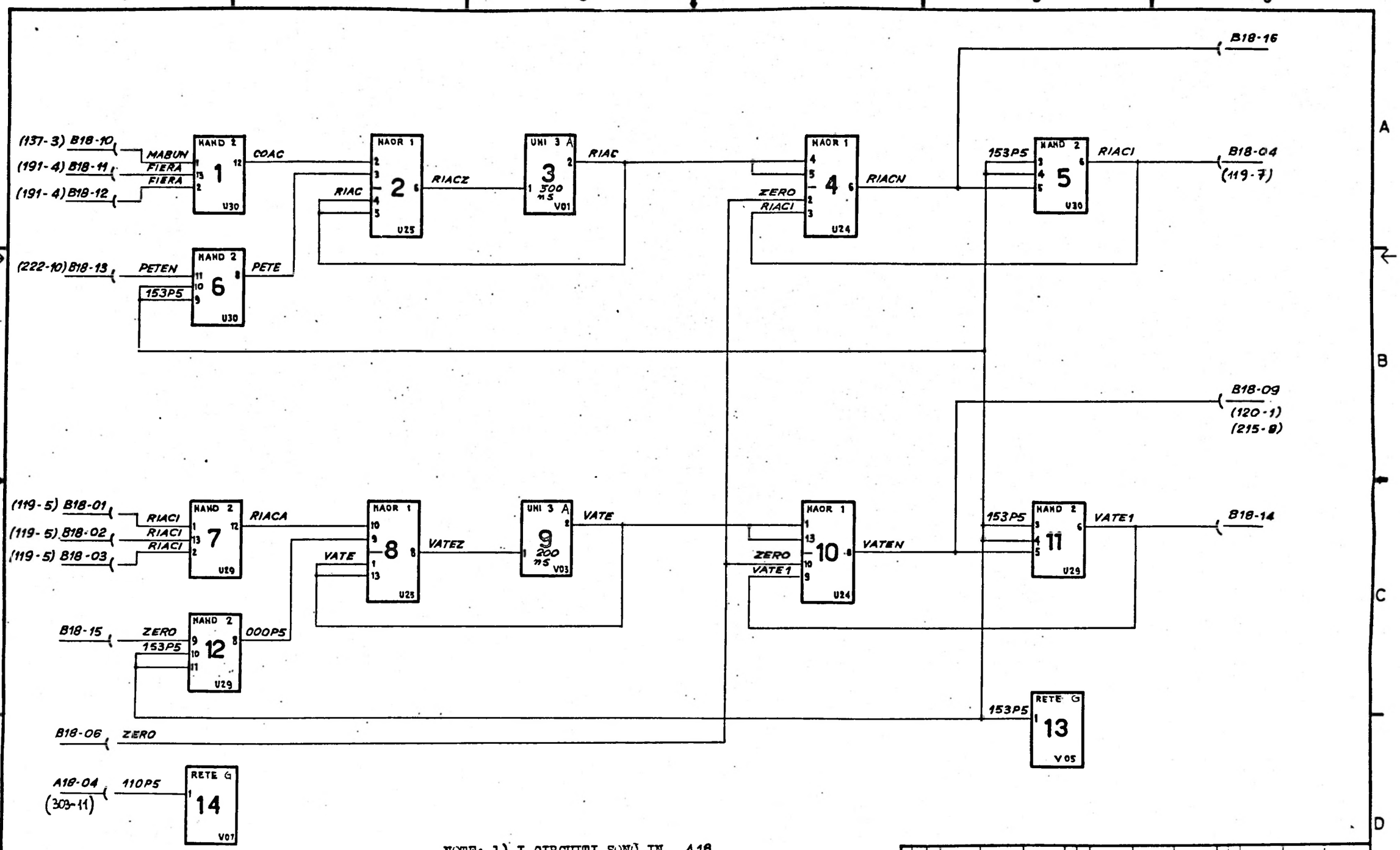

NOTE: 1) I CIRCUITI SONO IN A18
THE CIRCUITS ARE IN A18
2) ZERO INDICA UN COLLEGAMENTO A MASSA
ZERO DESIGNATES A GROUNDED TERMINAL

CHAPTER 119	LOGICA E TEMPORIZZ. INTERFACCIA C.P.U. / INTERFACE C.P.U. TIMING LOGIC	
	GUD 040	78B103724 A 19

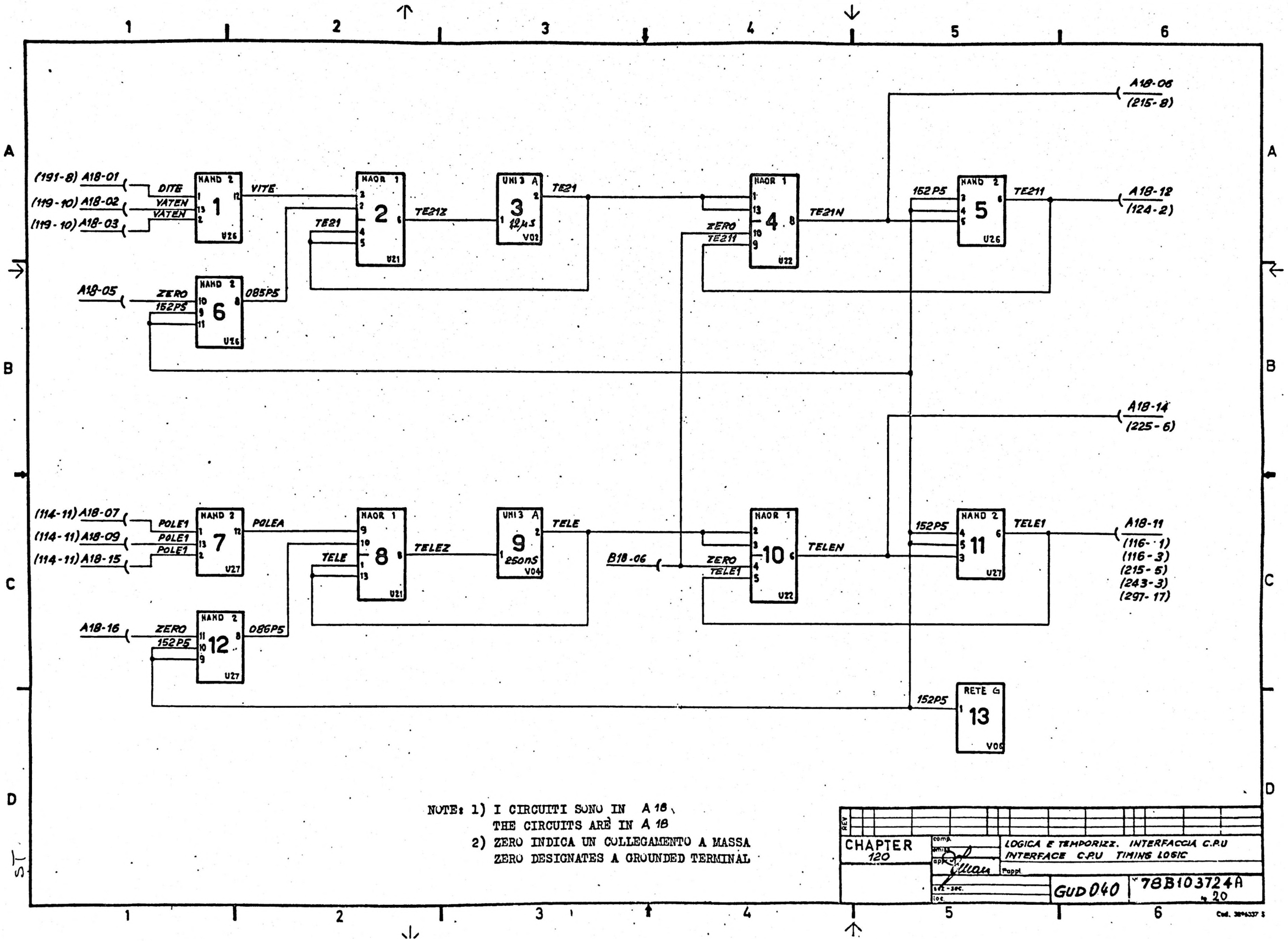

NOTE: 1) I CIRCUITI SONO IN A 18
THE CIRCUITS ARE IN A 18
2) ZERO INDICA UN COLLEGAMENTO A MASSA
ZERO DESIGNATES A GROUNDED TERMINAL

REV		
CHAPTER 120	comp. / emiss. / appr.	LOGICA E TEMPORIZZ. INTERFACCIA C.P.U INTERFACE C.P.U TIMING LOGIC
	sez-sec. / loc.	Pappl.
	GUD 040	78B103724A 20

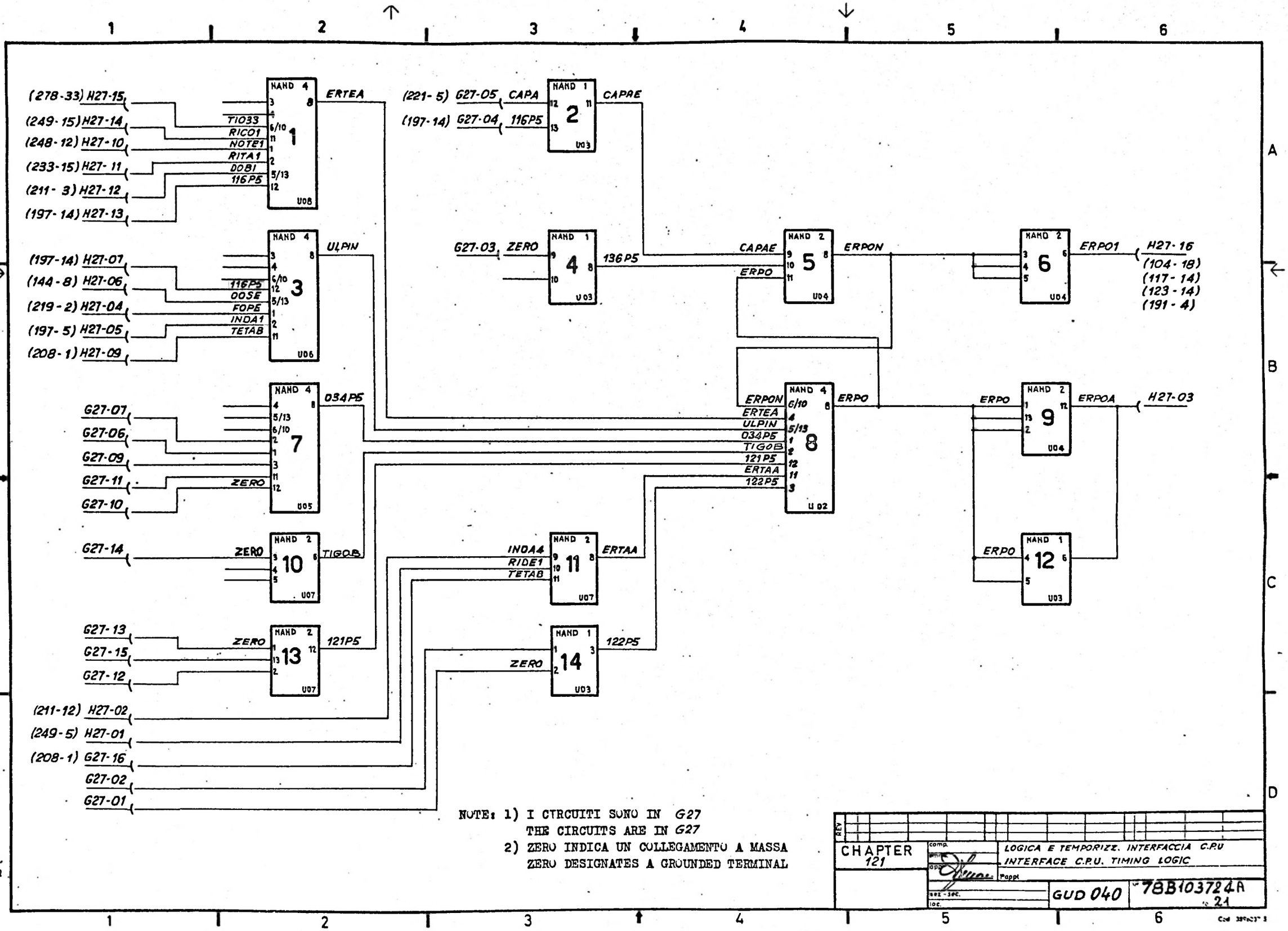

NOTE: 1) I CIRCUITI SONO IN G27
THE CIRCUITS ARE IN G27
2) ZERO INDICA UN COLLEGAMENTO A MASSA
ZERO DESIGNATES A GROUNDED TERMINAL

CHAPTER 121	LOGICA E TEMPORIZZ. INTERFACCIA C.P.U INTERFACE C.P.U. TIMING LOGIC	
	GUD 040	78B103724A 21

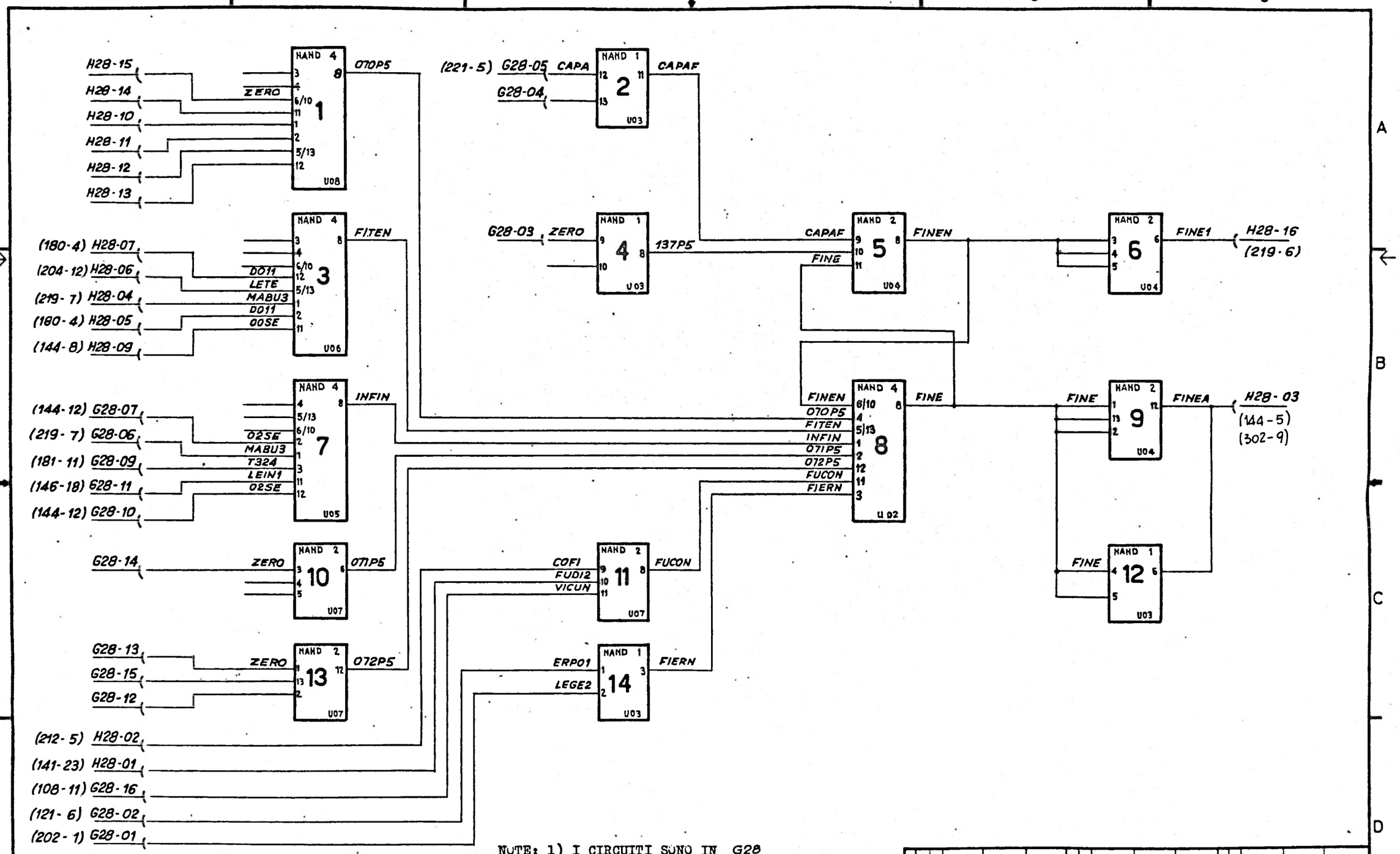

NOTE: 1) I CIRCUITI SONO IN G28
THE CIRCUITS ARE IN G28
2) ZERO INDICA UN COLLEGAMENTO A MASSA
ZERO DESIGNATES A GROUNDED TERMINAL

CHAPTER 123	LOGICA E TEMPORIZZ. INTERFACCIA C.P.U INTERFACE C.P.U. TIMING LOGIC	
	GUD 040	78B103724A 22

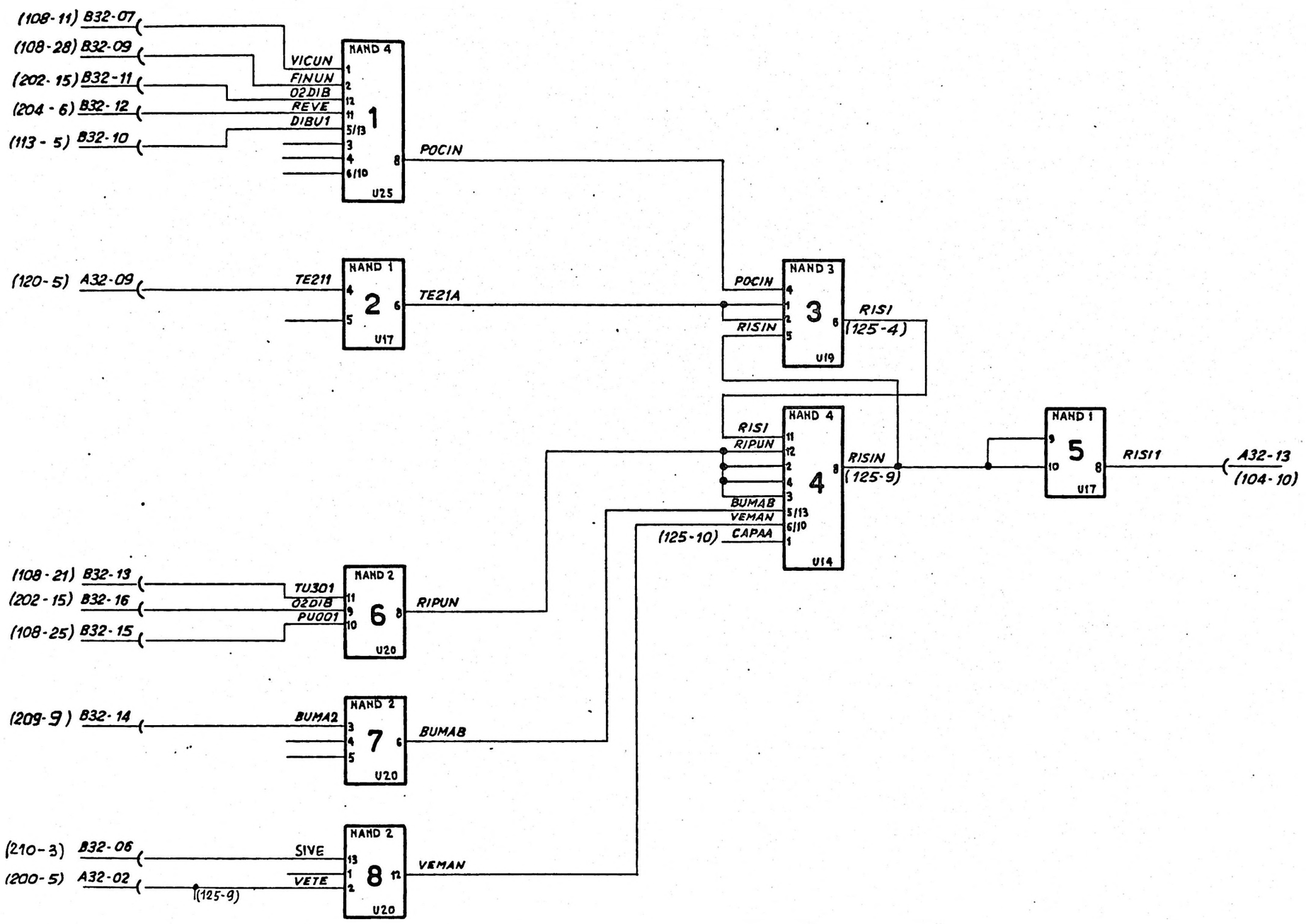

NOTE: 1) I CIRCUITI SONO IN A32
THE CIRCUITS ARE IN A32

REV			
CHAPTER 124	comp. / appr.	LOGICA E TEMPORIZZ. INTERFACCIA C.P.U.	
		INTERFACE C.P.U. TIMING LOGIC	
		Pappi	
	sez - sec / loc.	GUD 040	78B103724 A
			23

S.T.

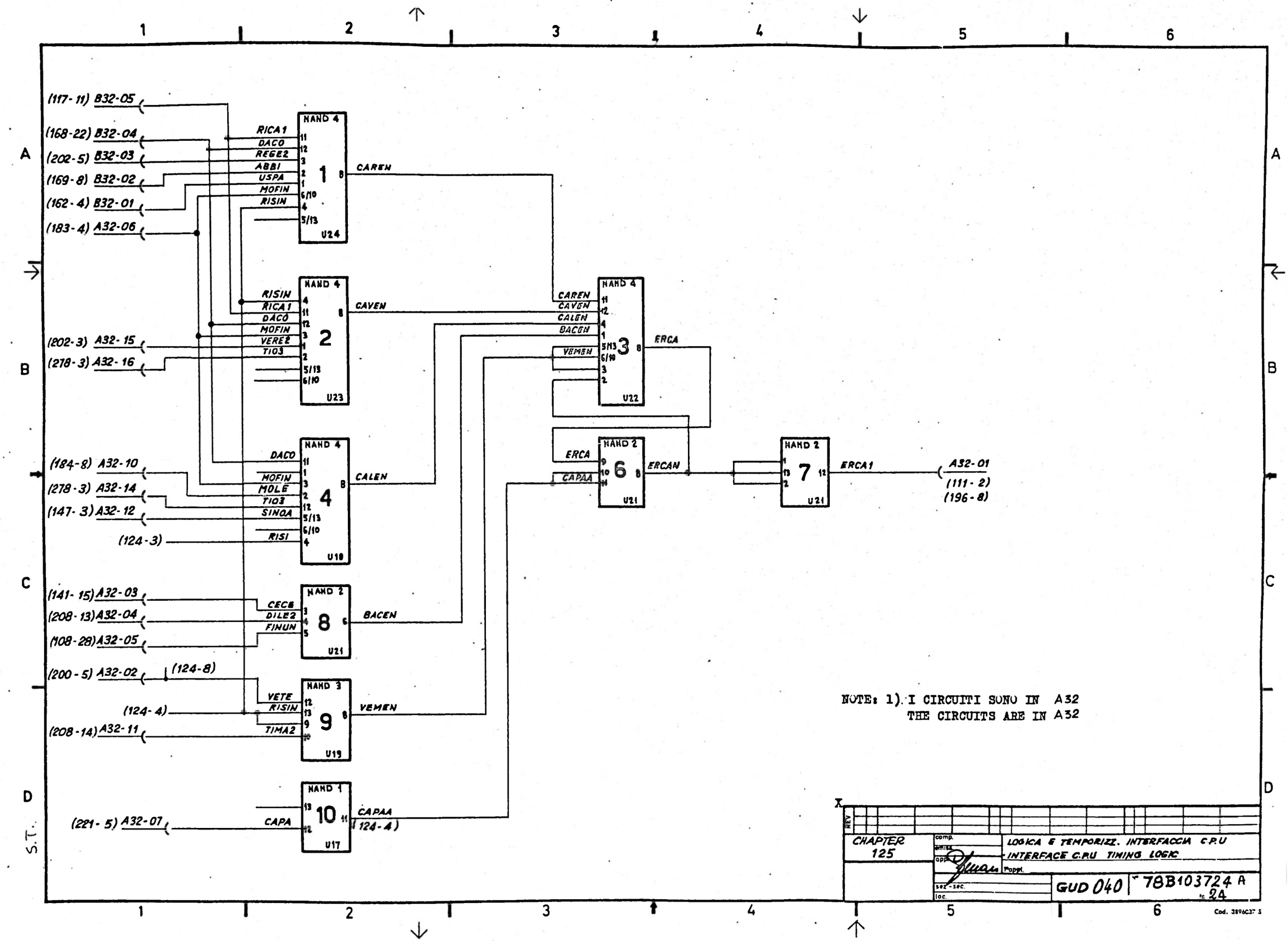
(117-11) B32-05
(168-22) B32-04
(202-5) B32-03
(169-8) B32-02
(162-4) B32-01
(183-4) A32-06
(202-3) A32-15
(278-3) A32-16
(184-8) A32-10
(278-3) A32-14
(147-3) A32-12
(124-3)
(141-15) A32-03
(208-13) A32-04
(108-28) A32-05
(200-5) A32-02
(124-8)
(124-4)
(208-14) A32-11
(221-5) A32-07
NAND 4
1
U24
RICA1
DACO
REGE2
ABBI
USPA
MOFIN
RISIN
CAREN
NAND 4
2
U23
RISIN
RICA1
DACO
MOFIN
VERE2
TIO3
CAVEN
NAND 4
4
U18
DACO
MOFIN
MOLE
TIO3
SINOA
RISI
CALEN
NAND 2
8
U21
CECE
DILE2
FINUN
BACEN
NAND 3
9
U19
VETE
RISIN
TIMA2
VEMEN
NAND 1
10
U17
CAPA
CAPAA
(124-4)
NAND 4
3
U22
CAREN
CAVEN
CALEN
BACEN
VEMEN
ERCA
NAND 2
6
U21
ERCA
CAPAA
ERCAN
NAND 2
7
U21
ERCA1
A32-01
(111-2)
(196-8)
NOTE: 1). I CIRCUITI SONO IN A32
THE CIRCUITS ARE IN A32
REV
CHAPTER 125
comp.
drawn
appr.
Poppi
LOGICA E TEMPORIZZ. INTERFACCIA C.P.U
INTERFACE C.P.U TIMING LOGIC
sez.-sec.
loc.
GUD 040
78B103724 A
24
Cod. 3896637 5

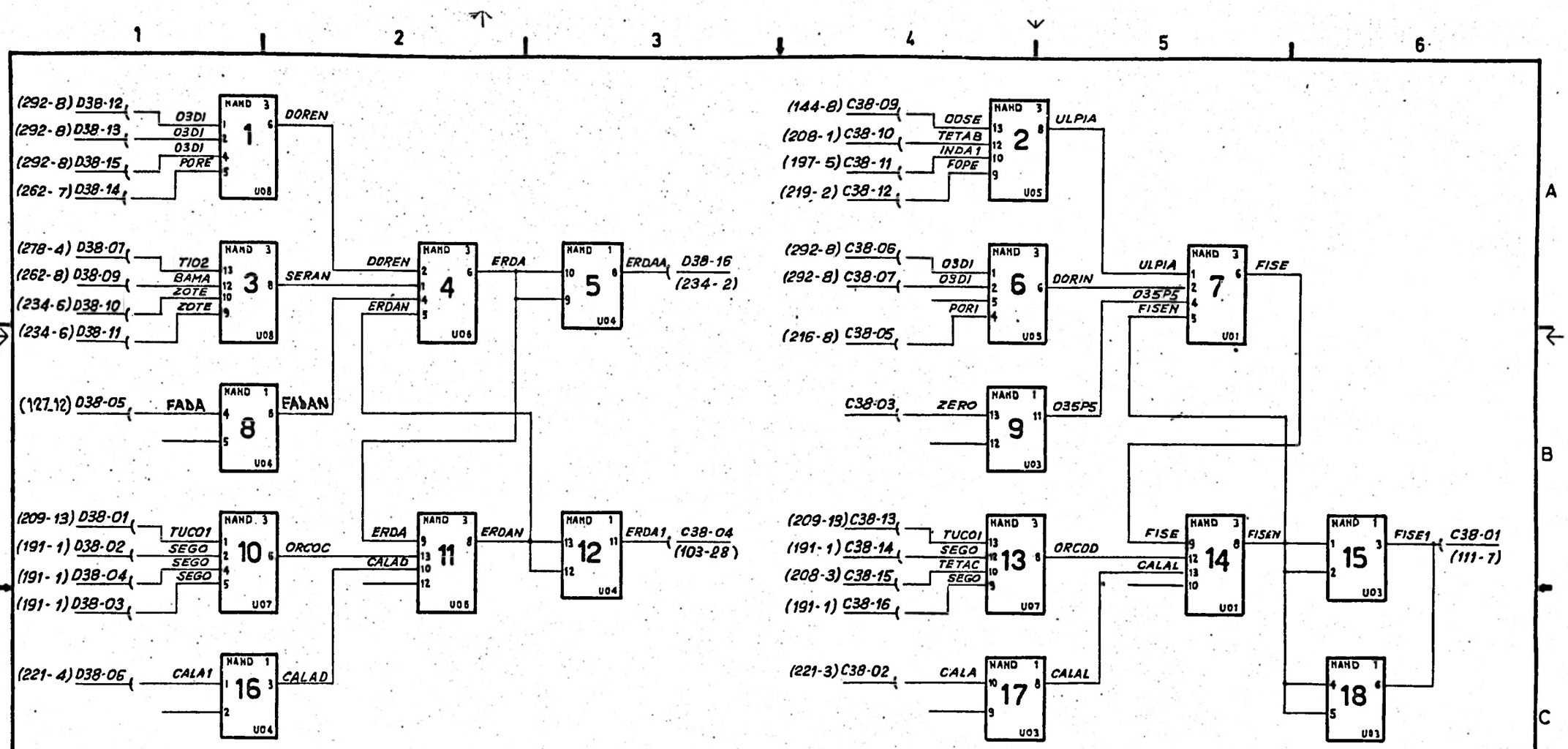

NOTE: 1) I CIRCUITI SONO IN C38
THE CIRCUITS ARE IN C38
2) ZERO INDICA UN COLLEGAMENTO A MASSA
ZERO DESIGNATES A GROUNDED TERMINAL

CHAPTER 126	LOGICA E TEMPORIZZ. INTERFACCIA C.P.U INTERFACE C.P.U TIMING LOGIC
	GUD 040 — 78B103724 F — 25

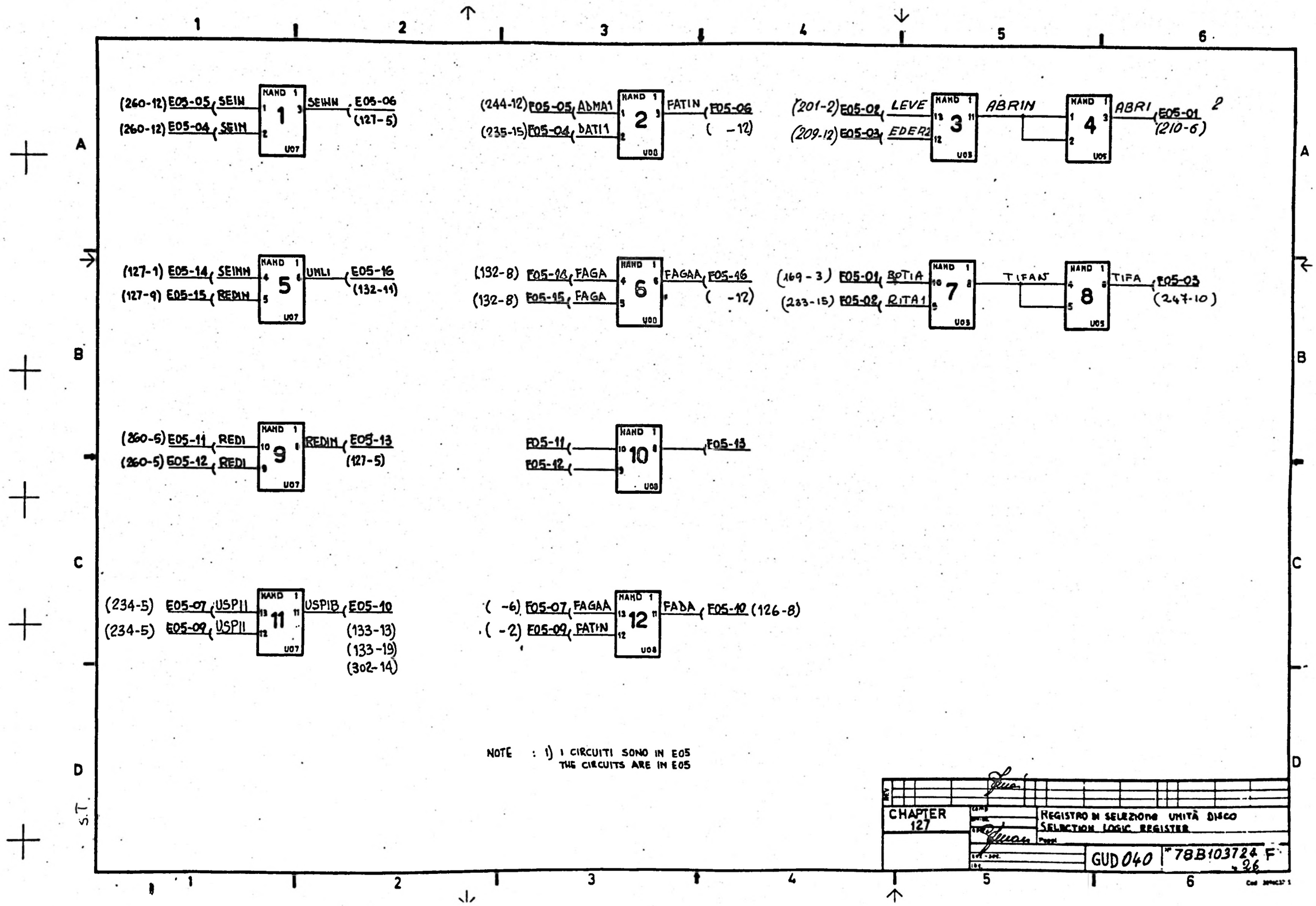
(260-12) E05-05 SEIN
(260-12) E05-04 SEIN
NAND 1
1
U07
SEINN
E05-06
(127-5)
(244-12) E05-05 ADMA1
(235-15) E05-04 DATI1
NAND 1
2
U08
FATIN
E05-06
(-12)
(201-2) E05-02 LEVE
(209-12) E05-03 EDER2
NAND 1
3
U03
ABRIN
NAND 1
4
U05
ABRI
E05-01
(210-6)
2
(127-1) E05-14 SEINN
(127-9) E05-15 REDIN
NAND 1
5
U07
UNLI
E05-16
(132-11)
(132-8) E05-14 FAGA
(132-8) E05-15 FAGA
NAND 1
6
U08
FAGAA
E05-16
(-12)
(169-3) E05-01 BOTIA
(233-15) E05-02 RITA1
NAND 1
7
U03
TIFAN
NAND 1
8
U05
TIFA
E05-03
(247-10)
(260-5) E05-11 REDI
(260-5) E05-12 REDI
NAND 1
9
U07
REDIN
E05-13
(127-5)
E05-11
E05-12
NAND 1
10
U08
E05-13
(234-5) E05-07 USPI1
(234-5) E05-09 USPI1
NAND 1
11
U07
USPIB
E05-10
(133-13)
(133-19)
(302-14)
(-6) E05-07 FAGAA
(-2) E05-09 FATIN
NAND 1
12
U08
FADA
E05-10 (126-8)
NOTE : 1) I CIRCUITI SONO IN E05
THE CIRCUITS ARE IN E05
CHAPTER
127
REGISTRO DI SELEZIONE UNITÀ DISCO
SELECTION LOGIC REGISTER
GUD 040
N° 78B103724 F
26

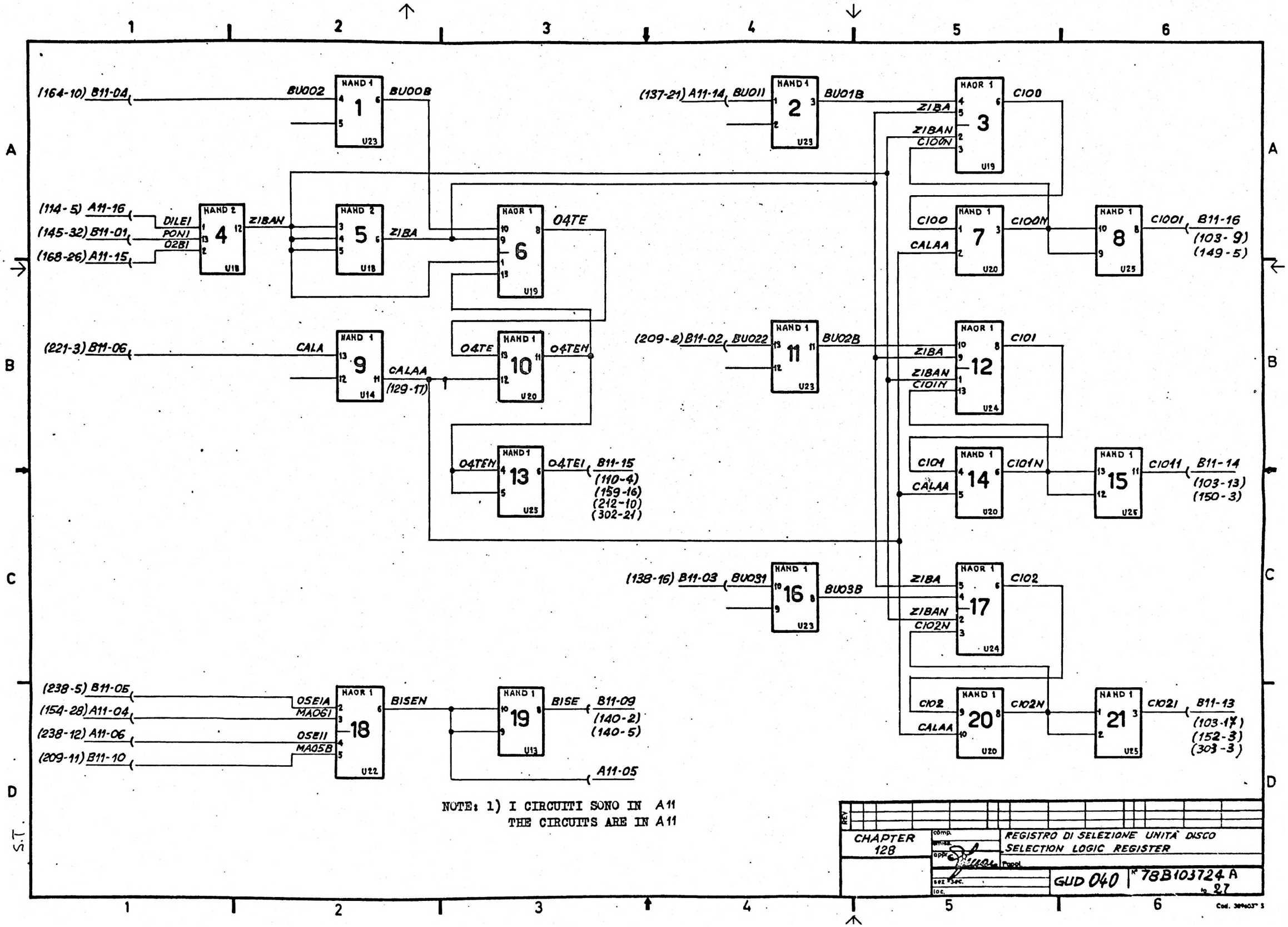

NOTE: 1) I CIRCUITI SONO IN A11
THE CIRCUITS ARE IN A11

CHAPTER 128	comp. / emiss. / appr.	REGISTRO DI SELEZIONE UNITÀ DISCO SELECTION LOGIC REGISTER
	sez. sec. / loc.	GUD 040 — N° 78B103724 A — 27

S.T.

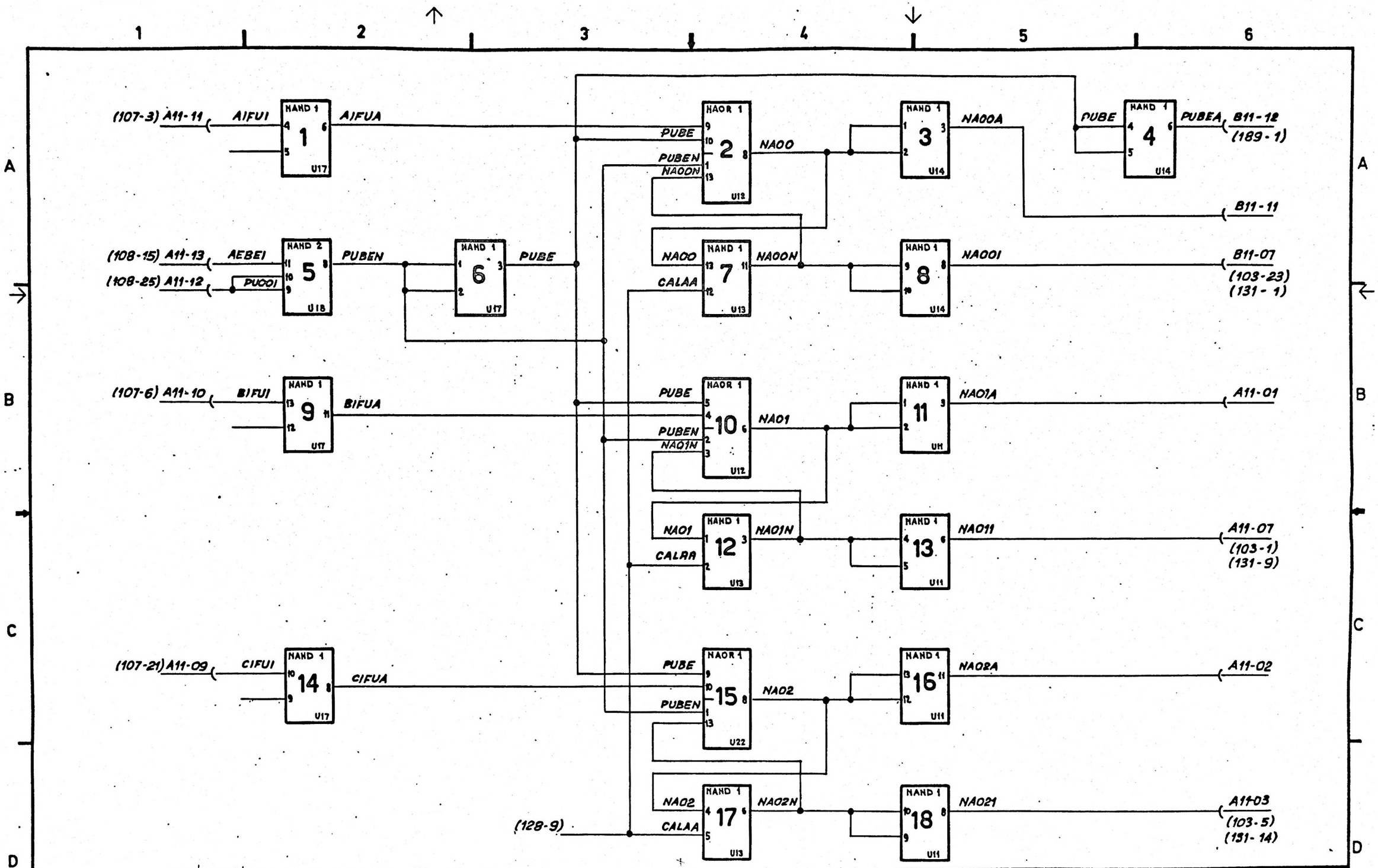

NOTE: 1) I CIRCUITI SONO IN A11
THE CIRCUITS ARE IN A11

REV		
CHAPTER 129	comp. / emiss. / appr.	REGISTRO DI SELEZIONE UNITA' DISCO SELECTION LOGIC REGISTER
	sez.-sec. / loc.	Pappl.
	GUD 040	N° 78B103724A to 28

S.T.

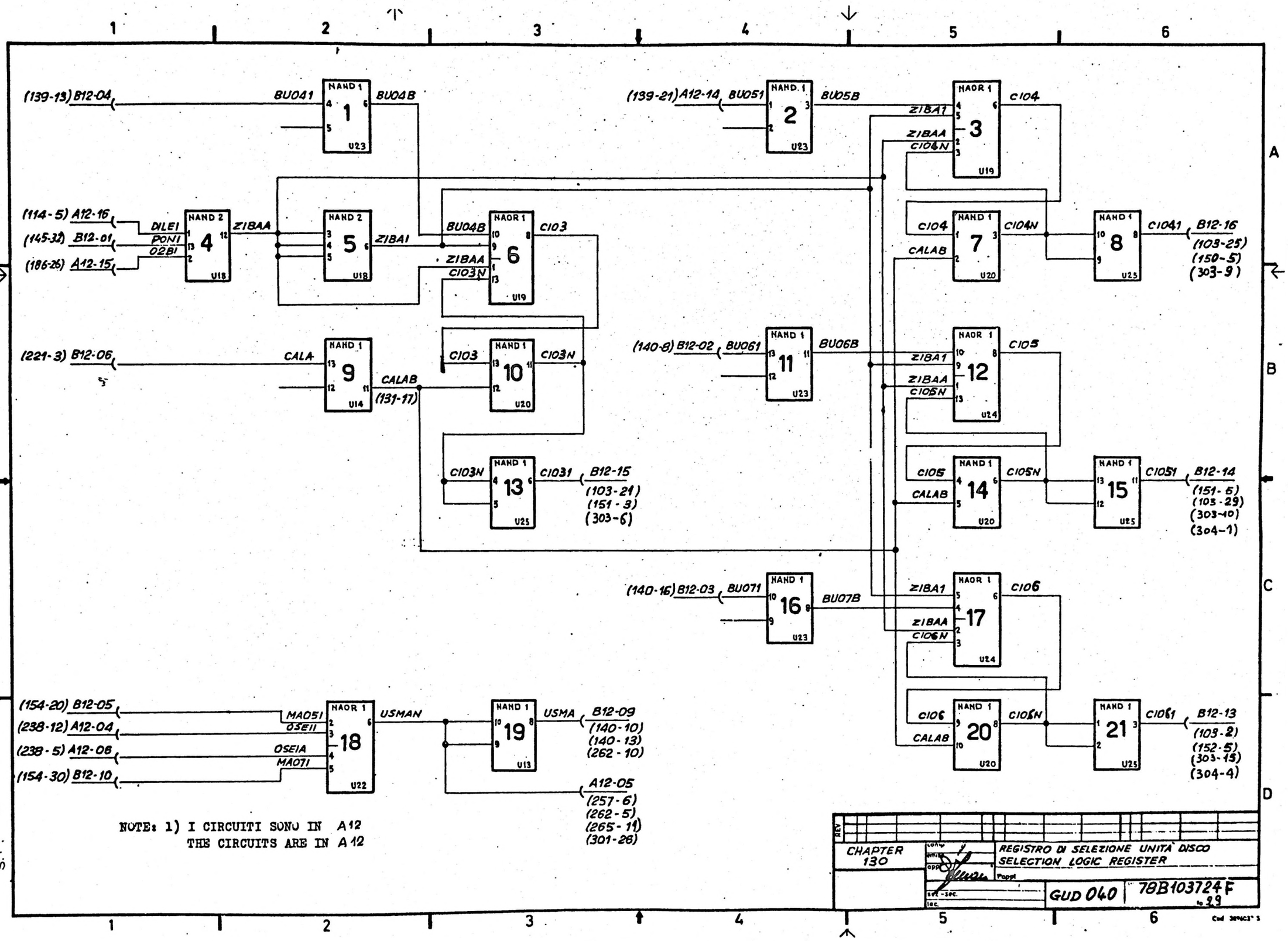
(139-13) B12-04
BU041
NAND 1
1
U23
BU04B
(139-21) A12-14
BU051
NAND 1
2
U23
BU05B
NAOR 1
3
U19
ZIBA1
ZIBAA
C104N
C104
(114-5) A12-16
(145-32) B12-01
(186-26) A12-15
DILEI
PONI
02BI
NAND 2
4
U18
ZIBAA
NAND 2
5
U18
ZIBA1
BU04B
NAOR 1
6
U19
C103
ZIBAA
C103N
C104
CALAB
NAND 1
7
U20
C104N
NAND 1
8
U25
C1041
B12-16
(103-25)
(150-5)
(303-9)
(221-3) B12-06
CALA
NAND 1
9
U14
CALAB
(131-17)
C103
NAND 1
10
U20
C103N
(140-8) B12-02
BU061
NAND 1
11
U23
BU06B
NAOR 1
12
U24
C105
ZIBA1
ZIBAA
C105N
C103N
NAND 1
13
U25
C1031
B12-15
(103-21)
(151-3)
(303-6)
C105
CALAB
NAND 1
14
U20
C105N
NAND 1
15
U25
C1051
B12-14
(151-5)
(103-29)
(303-10)
(304-1)
(140-16) B12-03
BU071
NAND 1
16
U23
BU07B
NAOR 1
17
U24
C106
ZIBA1
ZIBAA
C106N
C106
CALAB
NAND 1
20
U20
C106N
NAND 1
21
U25
C1061
B12-13
(103-2)
(152-5)
(303-15)
(304-4)
(154-20) B12-05
(238-12) A12-04
(238-5) A12-06
(154-30) B12-10
MA051
OSEII
OSEIA
MA071
NAOR 1
18
U22
USMAN
NAND 1
19
U13
USMA
B12-09
(140-10)
(140-13)
(262-10)
A12-05
(257-6)
(262-5)
(265-11)
(301-26)
NOTE: 1) I CIRCUITI SONO IN A12
THE CIRCUITS ARE IN A12
REV
CHAPTER 130
REGISTRO DI SELEZIONE UNITA' DISCO
SELECTION LOGIC REGISTER
GUD 040
78B103724F
to 29

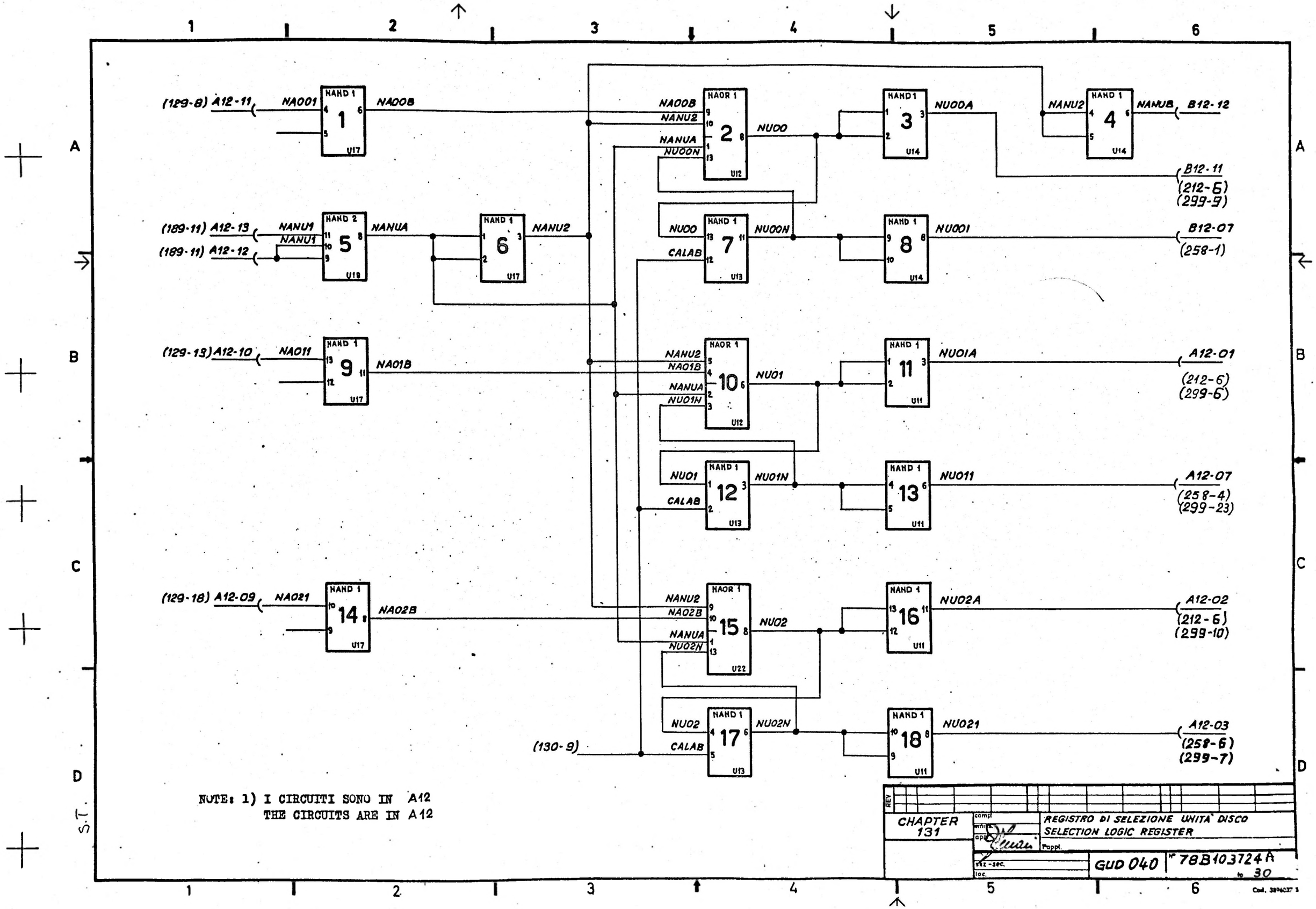

NOTE: 1) I CIRCUITI SONO IN A12
THE CIRCUITS ARE IN A12

REV		
CHAPTER 131	compl. / emiss. / appr.	REGISTRO DI SELEZIONE UNITÀ DISCO SELECTION LOGIC REGISTER
	sez.-sec. / loc.	Pappl.
	GUD 040	N° 78B103724 A to 30

S.T.

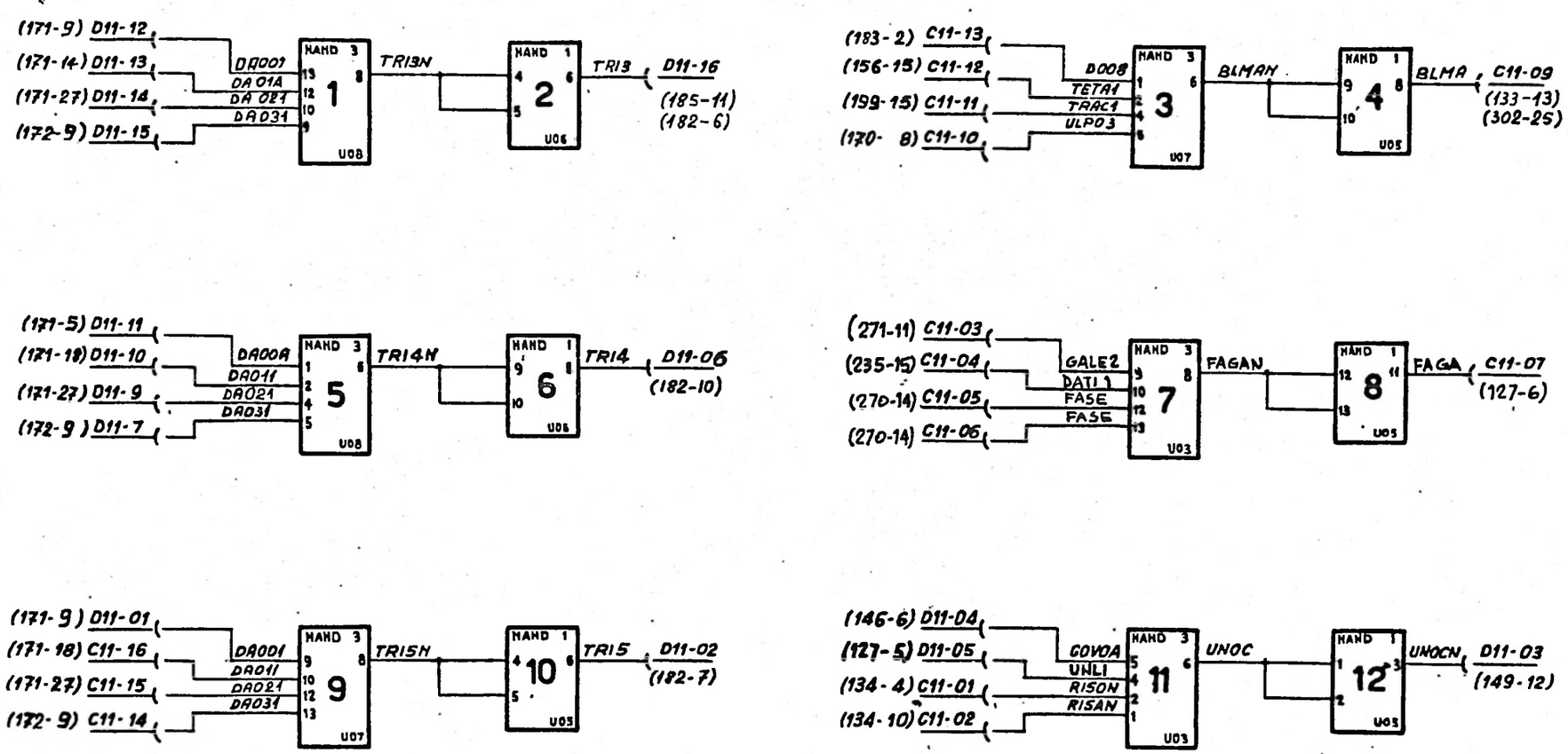

NOTE: 1) I CIRCUITI SONO IN C11
THE CIRCUITS ARE IN C11

CHAPTER 132	REGISTRO DI SELEZIONE UNITA' DISCO SELECTION LOGIC REGISTER	
	GUD 040	"78B103724 F n. 31

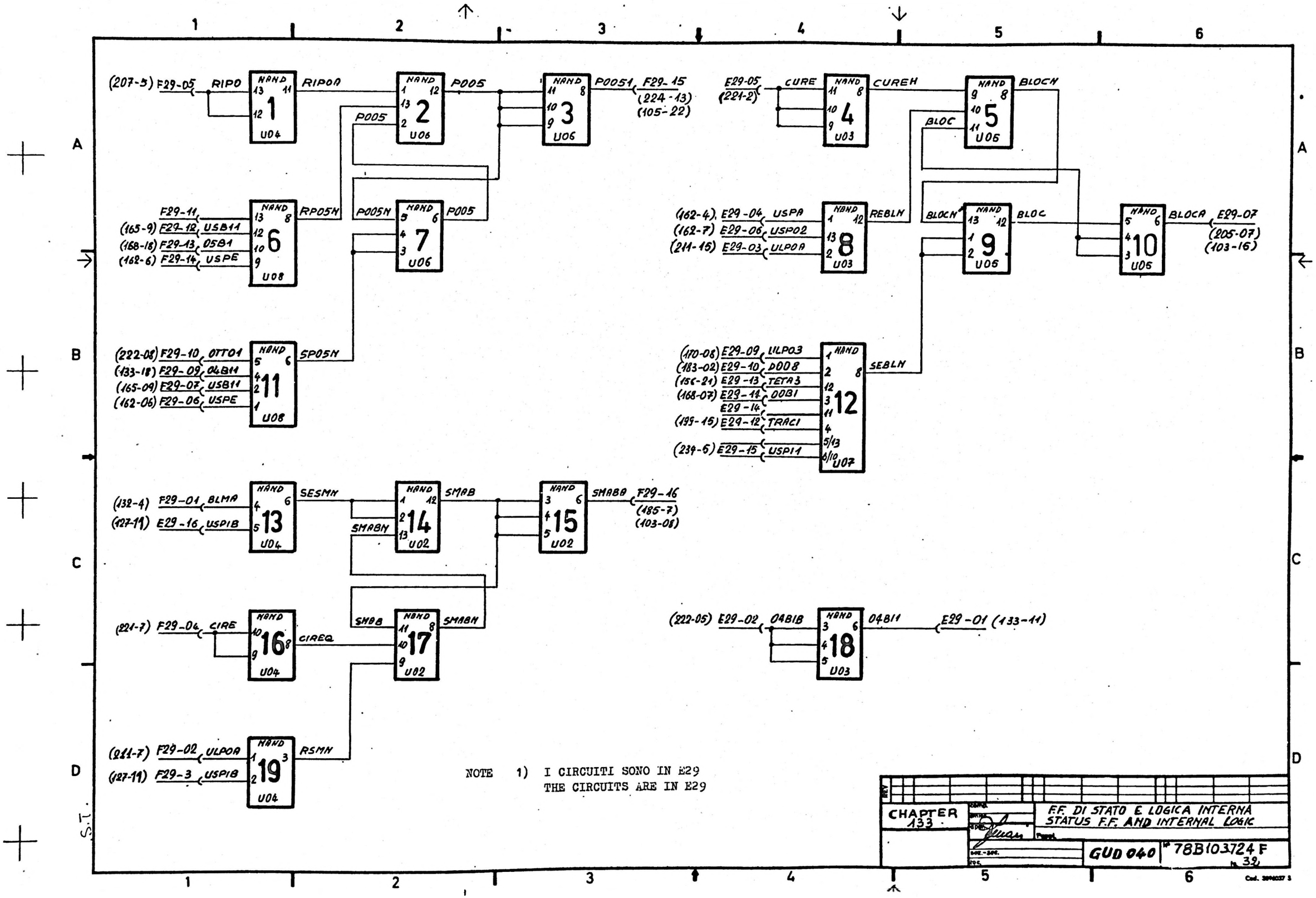
(207-5) F29-05 RIPO
NAND 1 U04
RIPOA
NAND 2 U06
P005
NAND 3 U06
P0051 F29-15
(224-13)
(105-22)
E29-05
(221-2)
CURE
NAND 4 U03
CUREH
NAND 5 U06
BLOCN
BLOC
F29-11
(165-9) F29-12 USB11
(168-18) F29-13 05B1
(162-6) F29-14 USPE
NAND 6 U08
RP05N
P005N
NAND 7 U06
P005
(162-4) E29-04 USPA
(162-7) E29-06 USPO2
(211-15) E29-03 ULPOA
NAND 8 U03
REBLN
BLOCN
NAND 9 U06
BLOC
NAND 10 U06
BLOCA E29-07
(205-07)
(103-16)
(222-08) F29-10 OTTO1
(133-18) F29-09 04B11
(165-09) E29-07 USB11
(162-06) F29-06 USPE
NAND 11 U08
SP05N
(170-08) E29-09 LILPO3
(183-02) E29-10 DOO8
(156-21) E29-13 TETA3
(168-07) E29-11 OOB1
E29-14
(199-15) E29-12 TRACI
(239-6) E29-15 USPI1
NAND 12 U07
SEBLN
(132-4) F29-01 BLMA
(127-11) E29-16 USPIB
NAND 13 U04
SESMN
SMABN
NAND 14 U02
SMAB
NAND 15 U02
SMABB F29-16
(185-7)
(103-06)
(221-7) F29-04 CIRE
NAND 16 U04
CIREQ
SMBB
NAND 17 U02
SMABN
(222-05) E29-02 04B1B
NAND 18 U03
04B11 E29-01 (133-11)
(211-7) F29-02 ULPOA
(127-11) F29-3 USPIB
NAND 19 U04
RSMN
NOTE 1) I CIRCUITI SONO IN E29
THE CIRCUITS ARE IN E29
CHAPTER 133
F.F. DI STATO E LOGICA INTERNA
STATUS F.F. AND INTERNAL LOGIC
GUD 040
78B103724 F
39

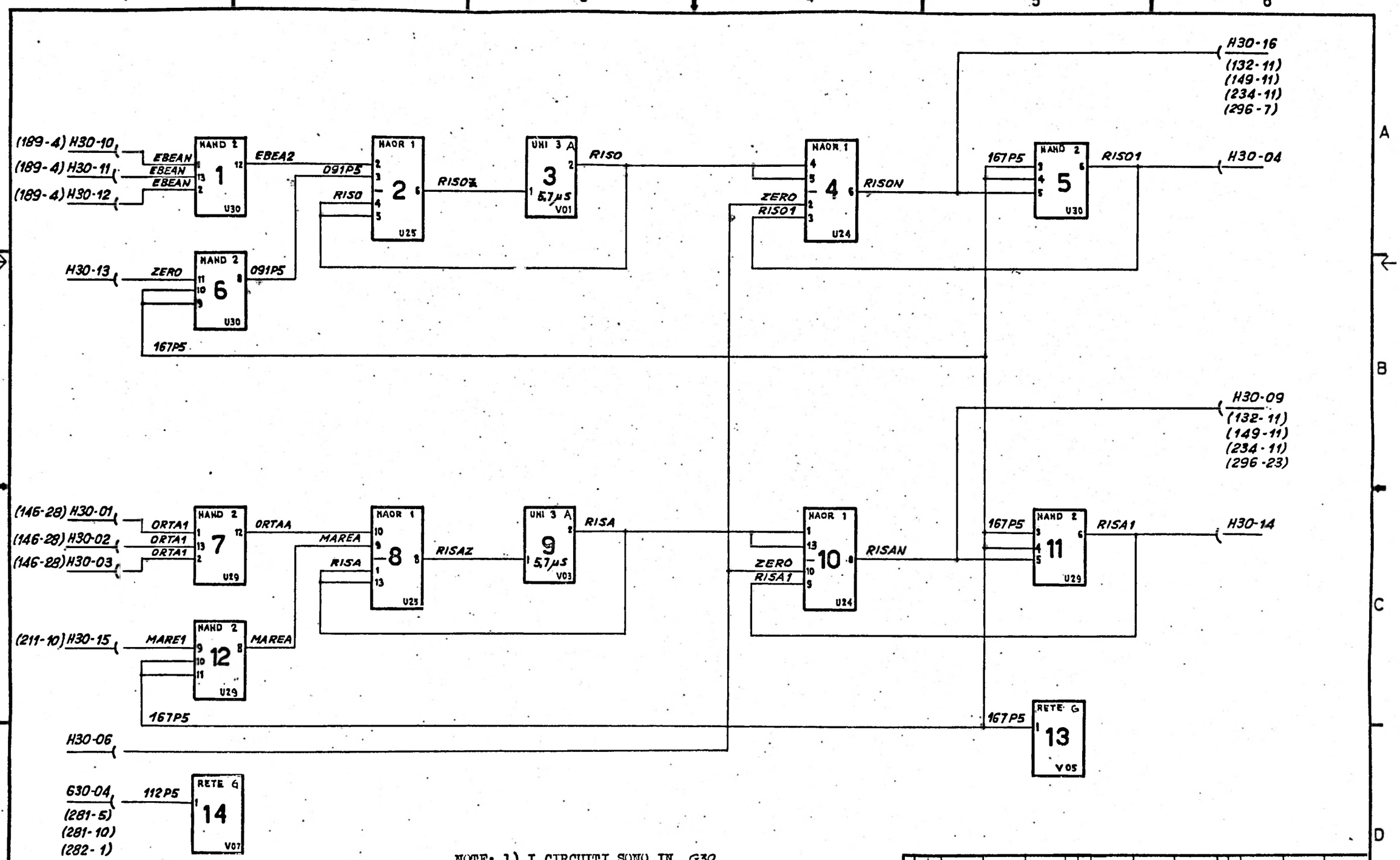

NOTE: 1) I CIRCUITI SONO IN G30
THE CIRCUITS ARE IN G30
2) ZERO INDICA UN COLLEGAMENTO A MASSA
ZERO DESIGNATES A GROUNDED TERMINAL

CHAPTER 134	REGISTRO DI SELEZIONE UNITA' DISCO SELECTION LOGIC REGISTER	
	GUD 040	78B103724A to 33

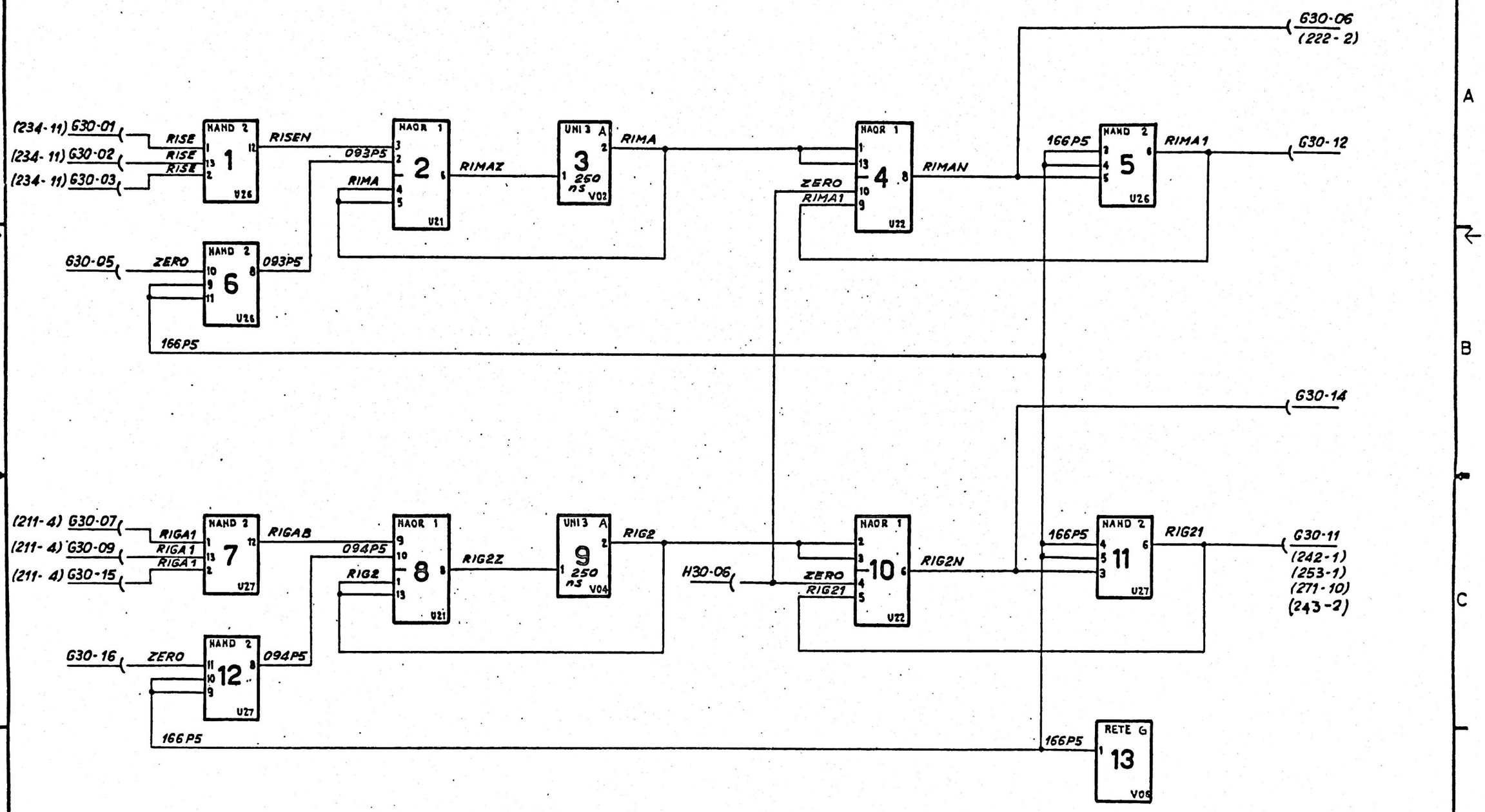

NOTE: 1) I CIRCUITI SONO IN G30
THE CIRCUITS ARE IN G30
2) ZERO INDICA UN COLLEGAMENTO A MASSA
ZERO DESIGNATES A GROUNDED TERMINAL

CHAPTER 135	REGISTRO DI SELEZIONE UNITA' DISCO SELECTION LOGIC REGISTER
	GUD 040 — 78B103724A — 34

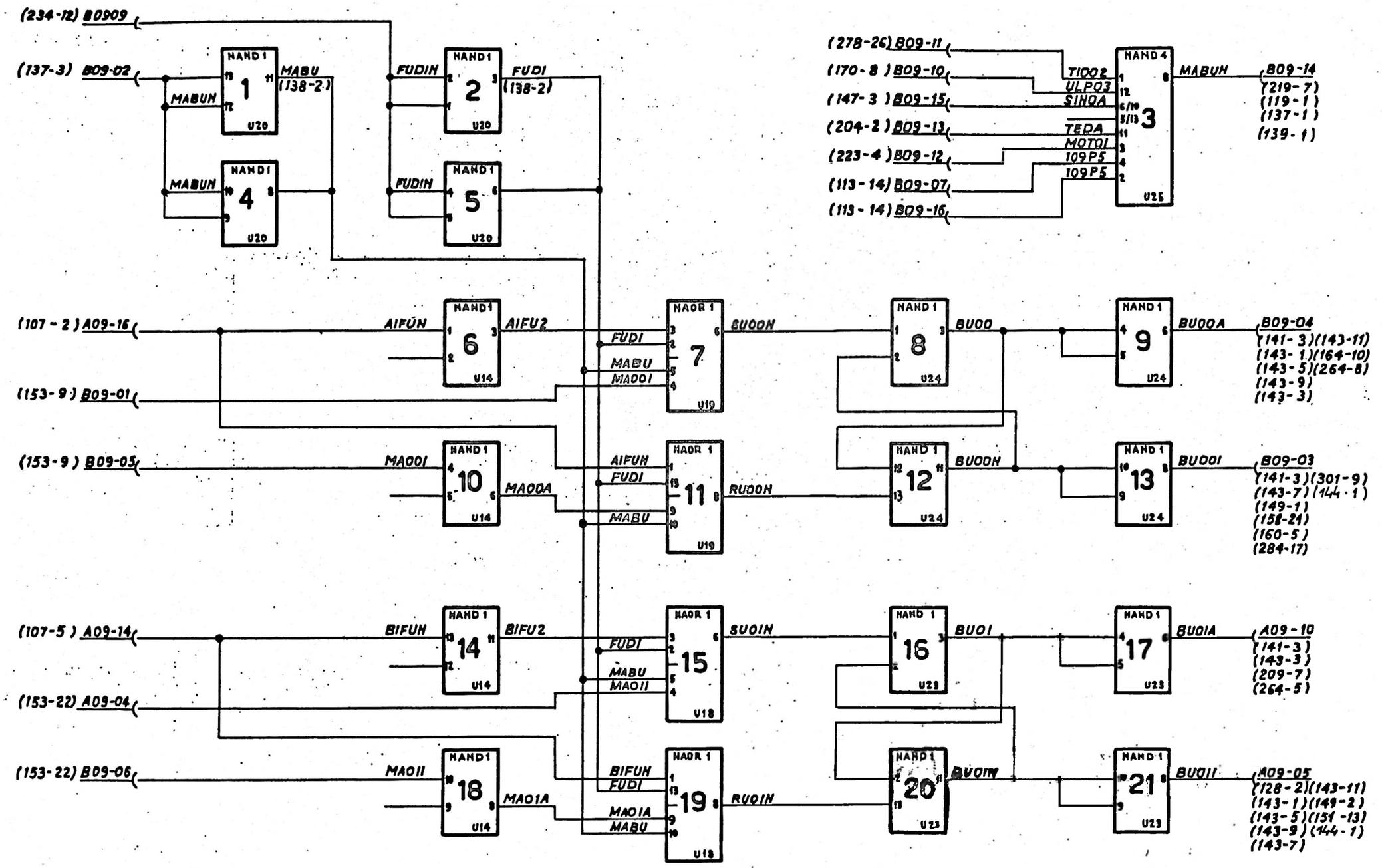

NOTE: 1) I CIRCUITI SONO IN A09
THE CIRCUITS ARE IN A09

CHAPTER 137	REGISTRO DI INGRESSO E USCITA "BU" I/O REGISTER "BU"	
	GUD 040	78B103724A n. 35

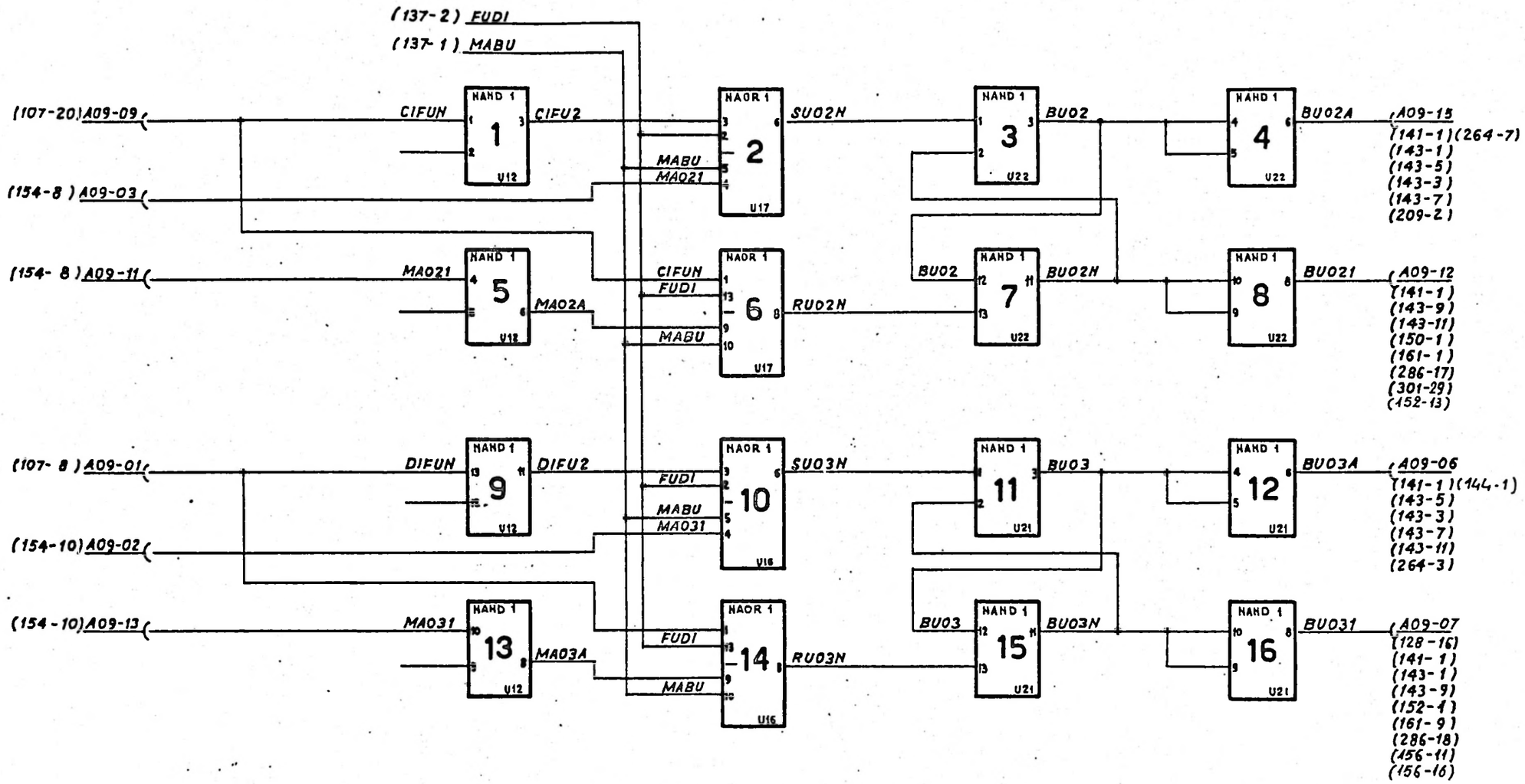

NOTE: 1) I CIRCUITI SONO IN A09
THE CIRCUITS ARE IN A09

CHAPTER 138	REGISTRO DI INGRESSO E USCITA "BU" I/O REGISTER "BU"
GUD 040	78B103724A 36

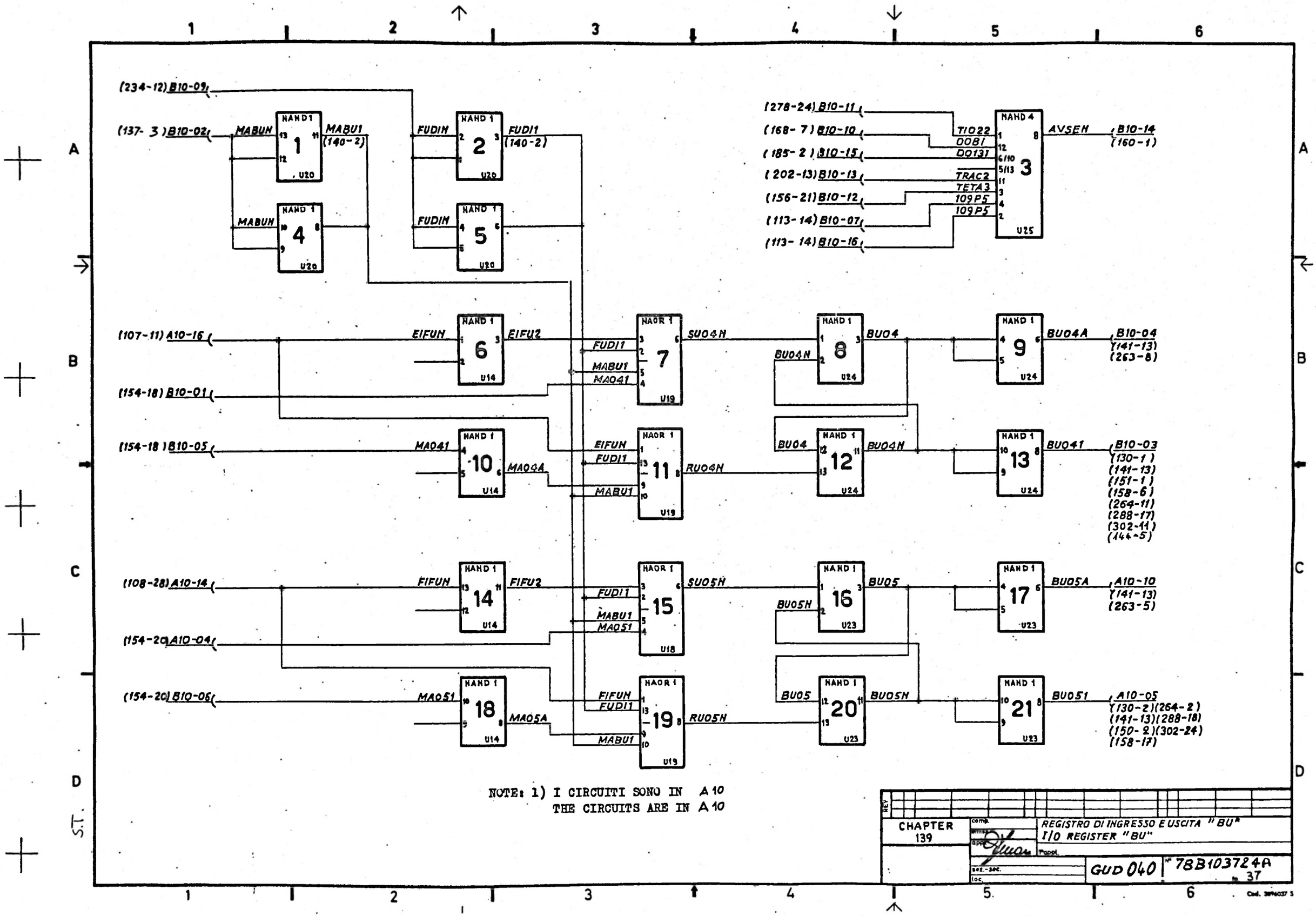

(234-12) B10-09
(137- 3) B10-02
MABUN
MABU1 (140-2)
FUDIN
FUDI1 (140-2)
(278-24) B10-11
(168- 7) B10-10
(185- 2) B10-15
(202-13) B10-13
(156-21) B10-12
(113-14) B10-07
(113-14) B10-16
TIO22
DOBI
DO131
TRAC2
TETA3
109P5
109P5
AVSEN
B10-14 (160-1)
(107-11) A10-16
(154-18) B10-01
EIFUN
EIFU2
FUDI1
MABU1
MAO41
SUO4N
BUO4N
BUO4
BUO4A
B10-04 (141-13) (263-8)
(154-18) B10-05
MAO41
MAO4A
EIFUN
FUDI1
MABU1
RUO4N
BUO4
BUO4N
BUO41
B10-03 (130-1) (141-13) (151-1) (158-6) (264-11) (288-17) (302-11) (144-5)
(108-28) A10-14
(154-20) A10-04
FIFUN
FIFU2
FUDI1
MABU1
MAO51
SUO5N
BUO5N
BUO5
BUO5A
A10-10 (141-13) (263-5)
(154-20) B10-06
MAO51
MAO5A
FIFUN
FUDI1
MABU1
RUO5N
BUO5
BUO5N
BUO51
A10-05 (130-2)(264-2) (141-13)(288-18) (150-2)(302-24) (158-17)
NAND 1
NAOR 1
NAND 4
U20
U14
U19
U24
U23
U25
NOTE: 1) I CIRCUITI SONO IN A10
THE CIRCUITS ARE IN A10
REV
CHAPTER 139
REGISTRO DI INGRESSO E USCITA "BU"
I/O REGISTER "BU"
GUD 040
78B103724A
37

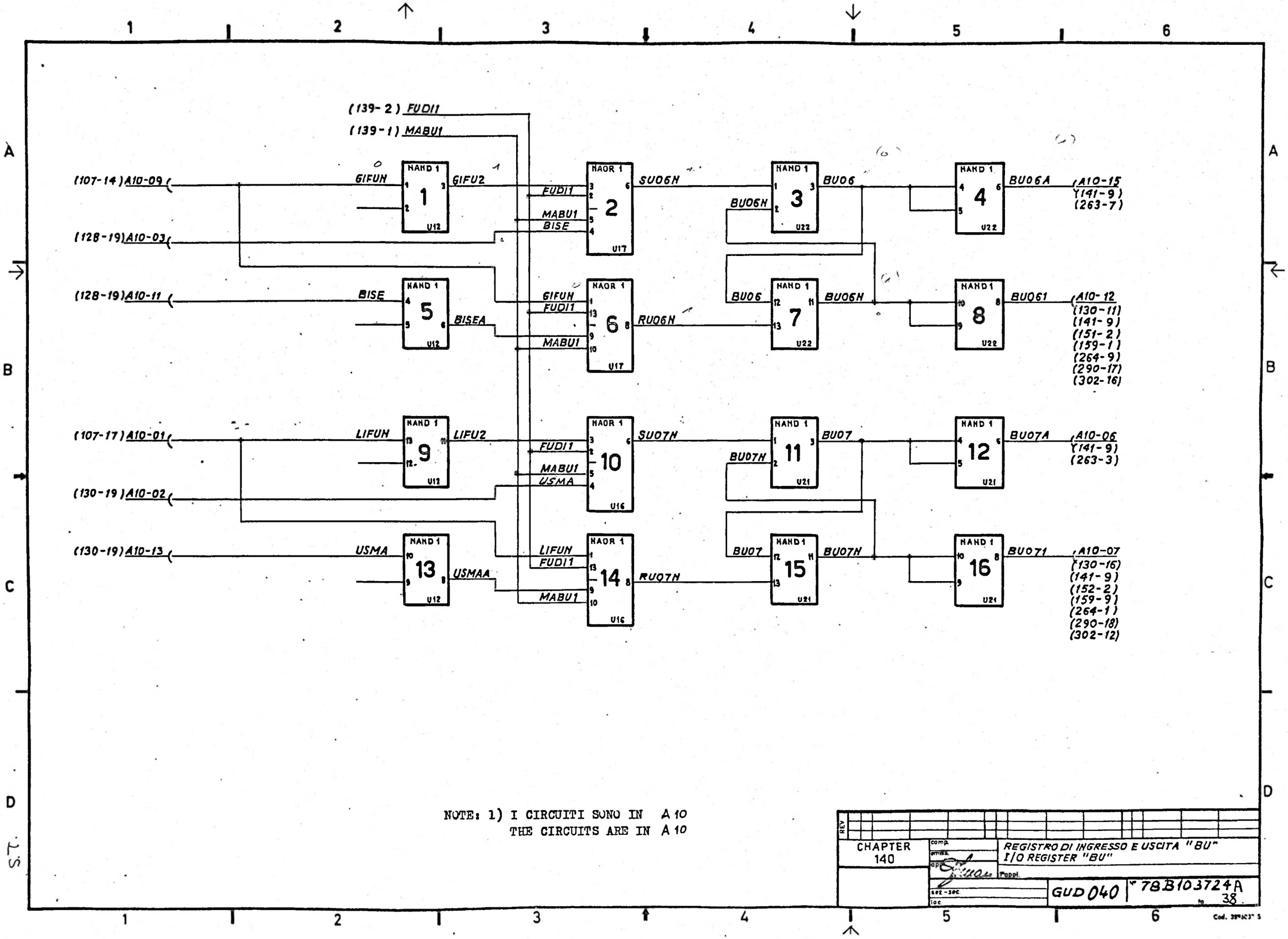

NOTE: 1) I CIRCUITI SONO IN A 10
THE CIRCUITS ARE IN A 10

REV		
CHAPTER 140	comp. / emiss. / appl.	REGISTRO DI INGRESSO E USCITA "BU" / I/O REGISTER "BU"
	sez-sec / loc	Pappl.
	GUD 040	78B103724A

38

Cod. 39°6C3° S

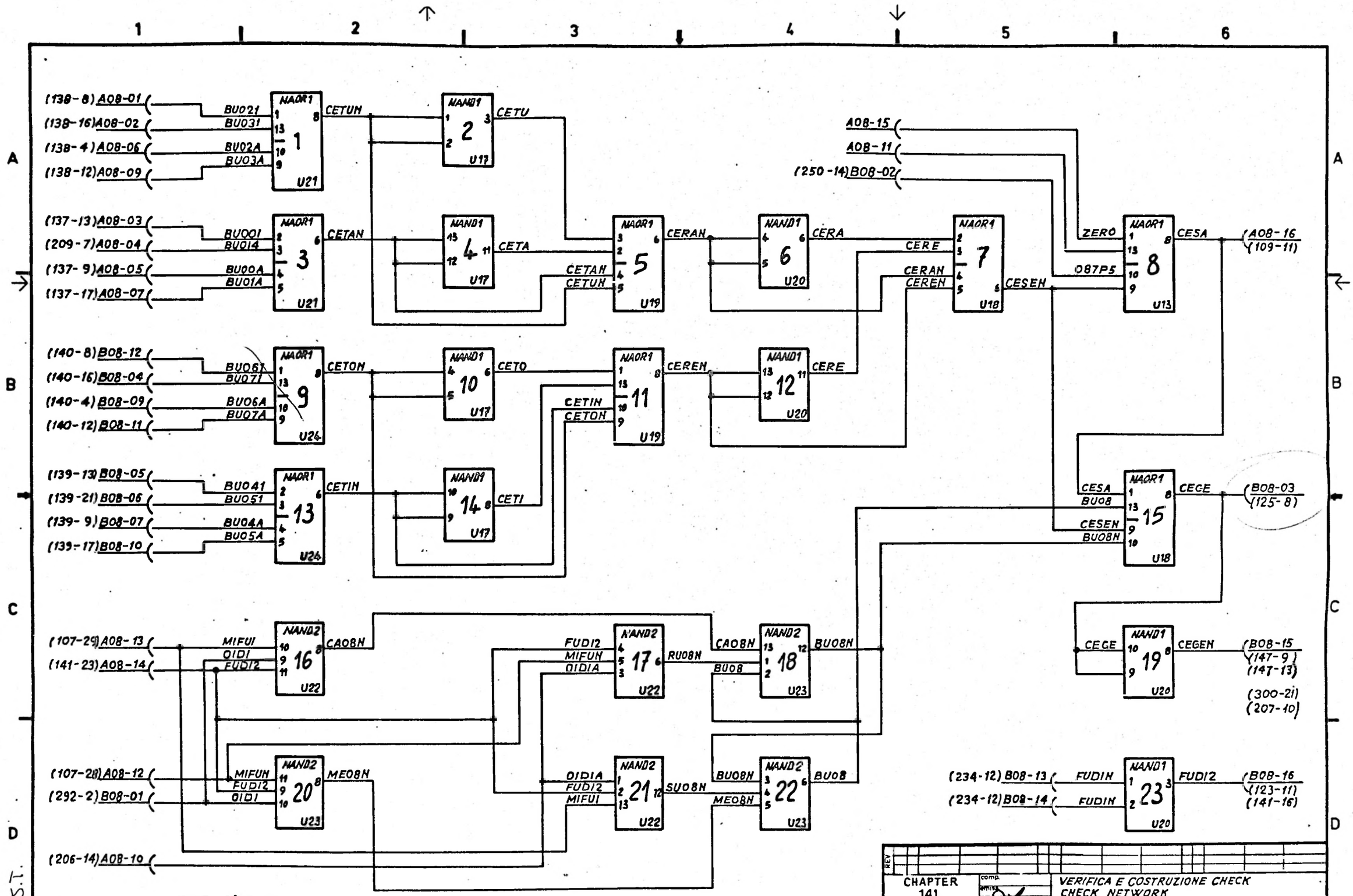

NOTE: 1) I CIRCUITI SONO IN A08
THE CIRCUITS ARE IN A08

2) ZERO INDICA UN COLLEGAMENTO A MASSA
ZERO DESIGNATES A GROUNDED TERMINAL

CHAPTER 141	VERIFICA E COSTRUZIONE CHECK CHECK NETWORK
	GUD 0401 78B103724 A

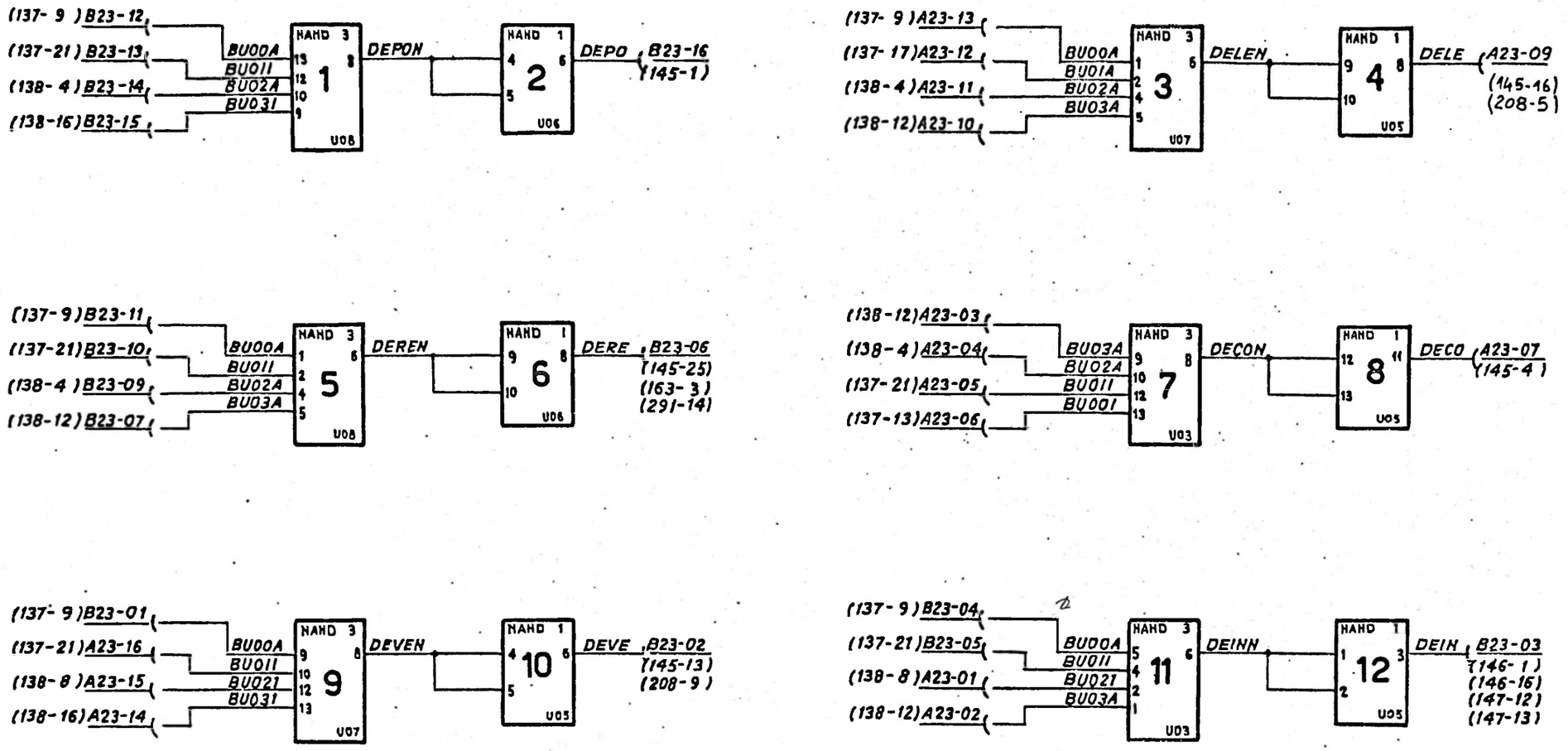

NOTE: 1) I CIRCUITI SONO IN A23
THE CIRCUITS ARE IN A23

CHAPTER 143	DECODIFICA E STATICIZZAZIONE COMANDI COMMAND DECODING AND STORING	
	GUD 040	78B103724A 40

S.T.

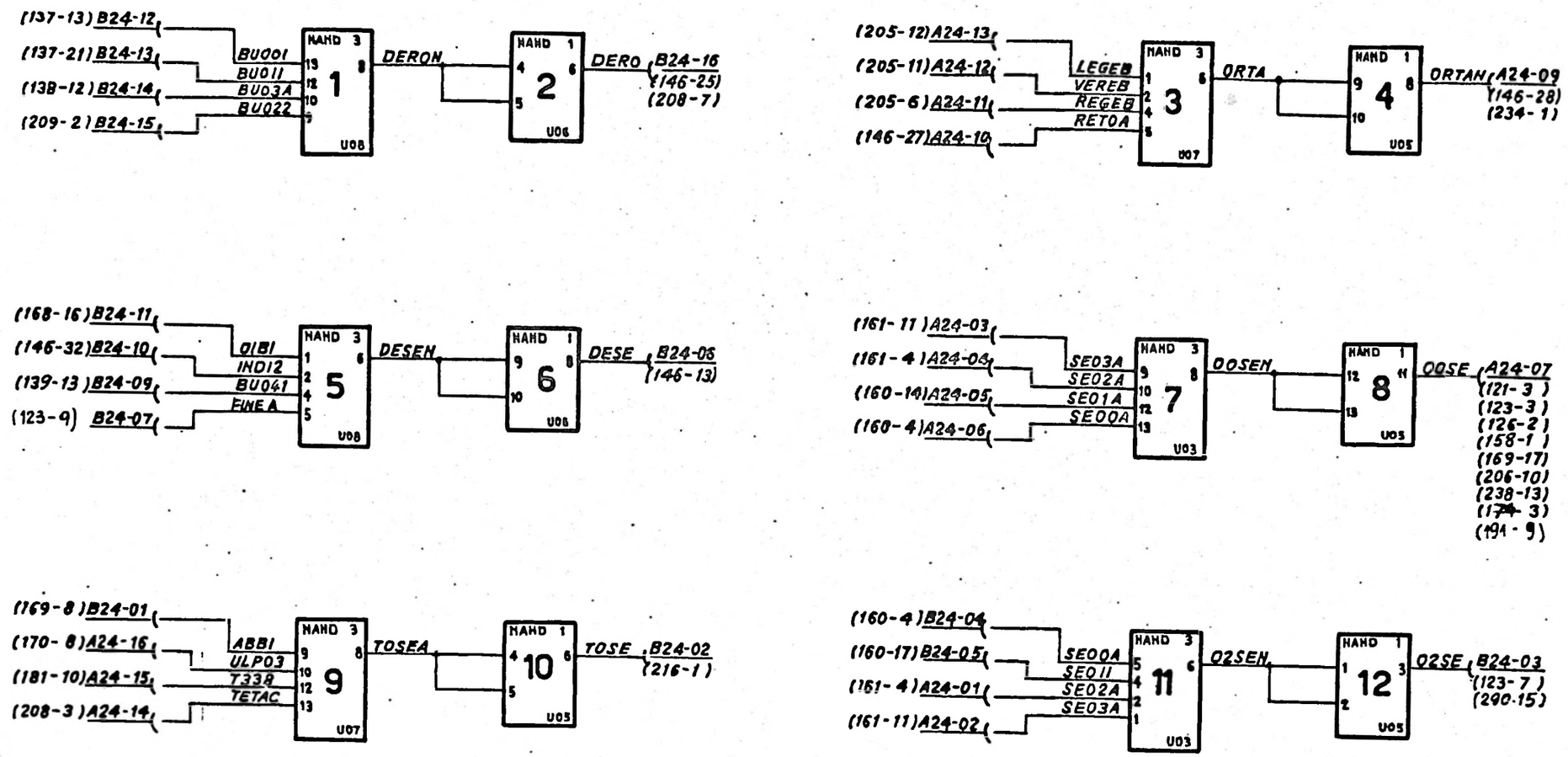

NOTE: 1) I CIRCUITI SONO IN A24.
THE CIRCUITS ARE IN A24

CHAPTER 144	DECODIFICA E STATICIZZAZIONE COMANDI COMMAND DECODING AND STORING
	GUD 040 — 78B103724 A — 4

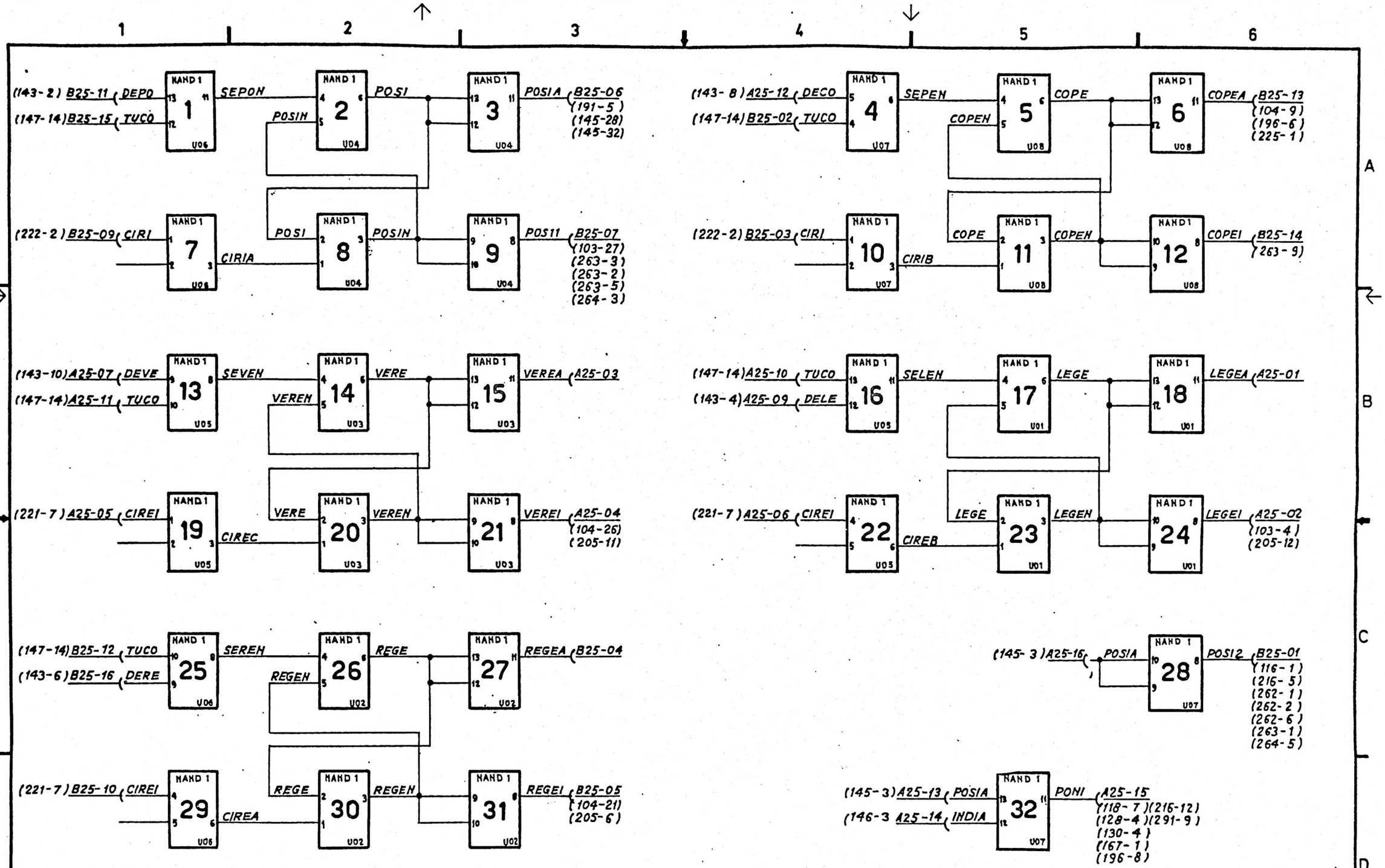

NOTE: 1) I CIRCUITI SONO IN A25
THE CIRCUITS ARE IN A25

REV															

CHAPTER 145	comp. / omis. / gr.	DECODIFICA E STATICIZZAZIONE COMANDI COMMAND DECODING AND STORING
	sez - sec. / loc.	Rappl.
	GUD 040	N° 78B103724A fo. 42

S.T.S.

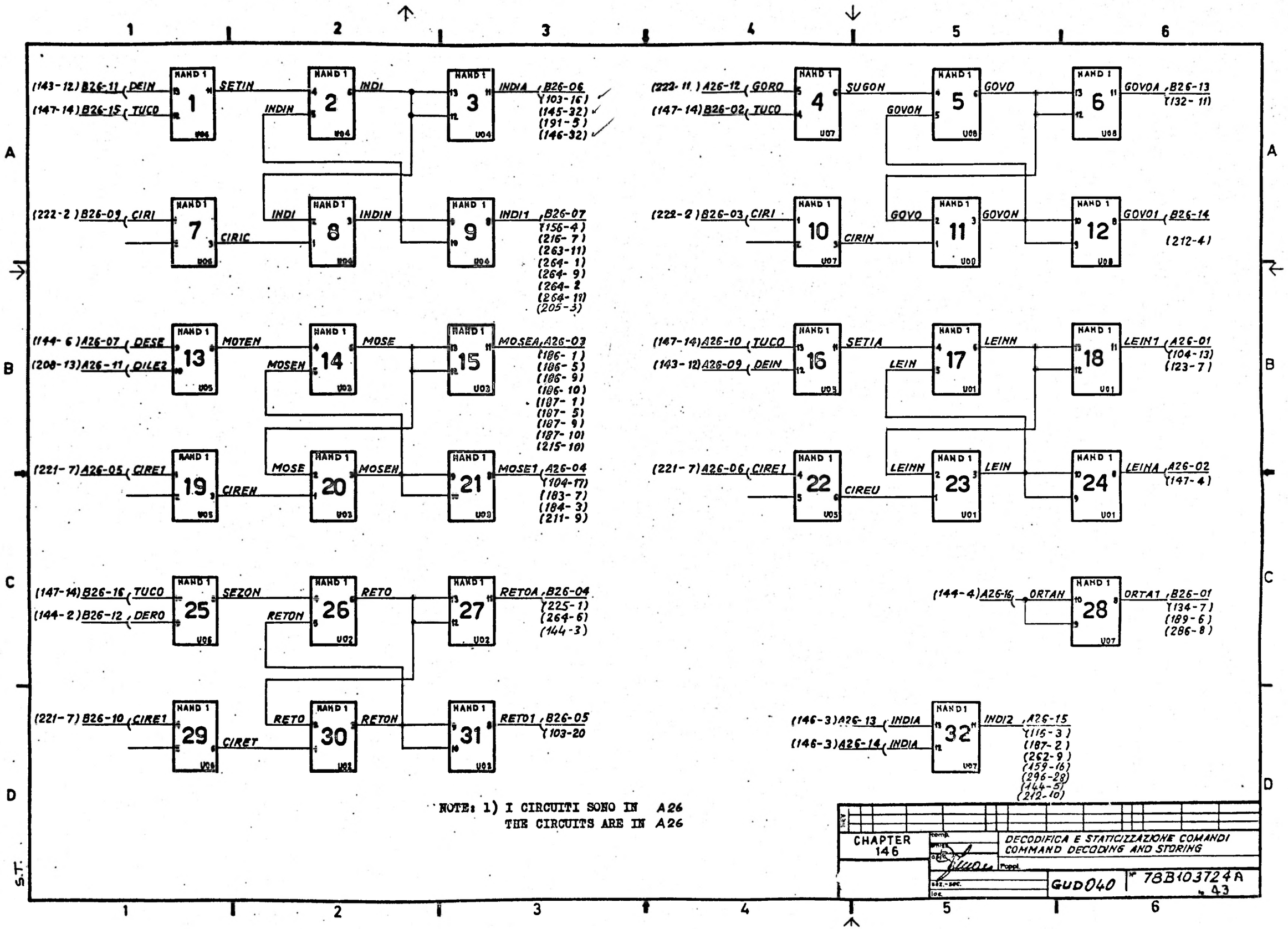

NOTE: 1) I CIRCUITI SONO IN A26
THE CIRCUITS ARE IN A26

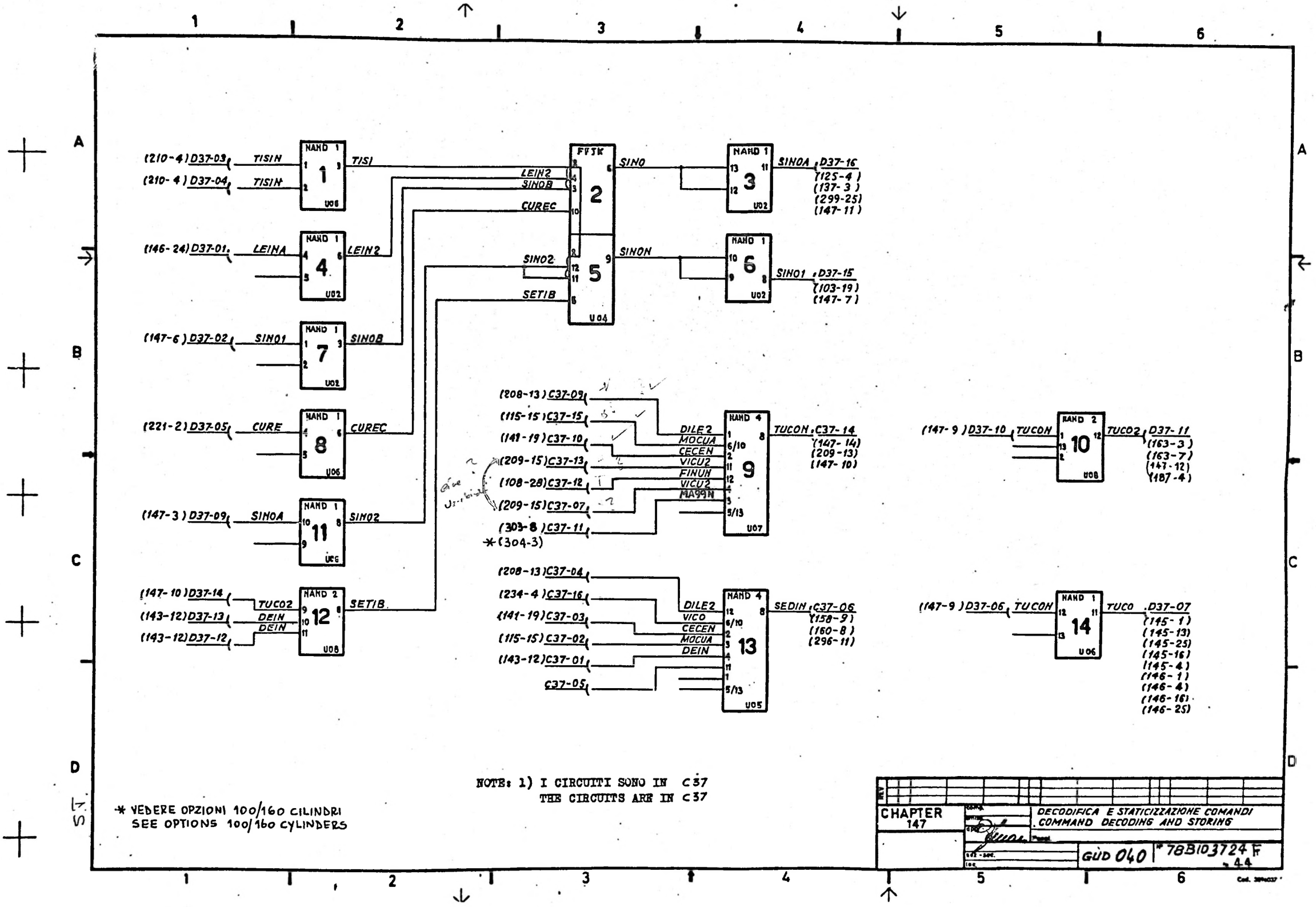

NOTE: 1) I CIRCUITI SONO IN C37
THE CIRCUITS ARE IN C37

* VEDERE OPZIONI 100/160 CILINDRI
SEE OPTIONS 100/160 CYLINDERS

CHAPTER 147	DECODIFICA E STATICIZZAZIONE COMANDI COMMAND DECODING AND STORING
	GUD 040 — 78B103724 F — 44

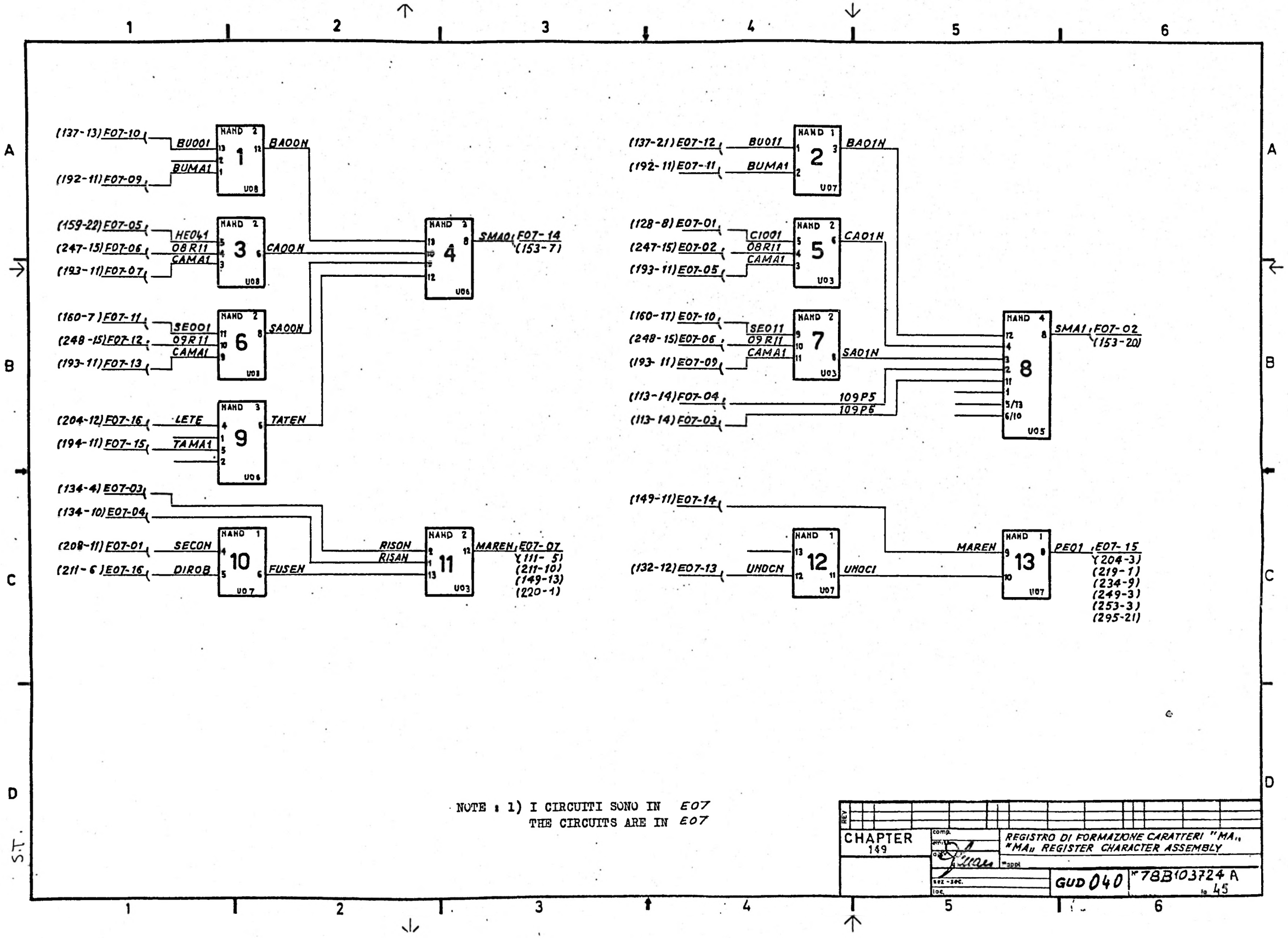

NOTE : 1) I CIRCUITI SONO IN E07
THE CIRCUITS ARE IN E07

CHAPTER 149	comp. / emiss. / appl. / sez.-sec. / loc.	REGISTRO DI FORMAZIONE CARATTERI "MA" "MA" REGISTER CHARACTER ASSEMBLY
		GUD 040 — N° 78B103724 A — 45

S.T.

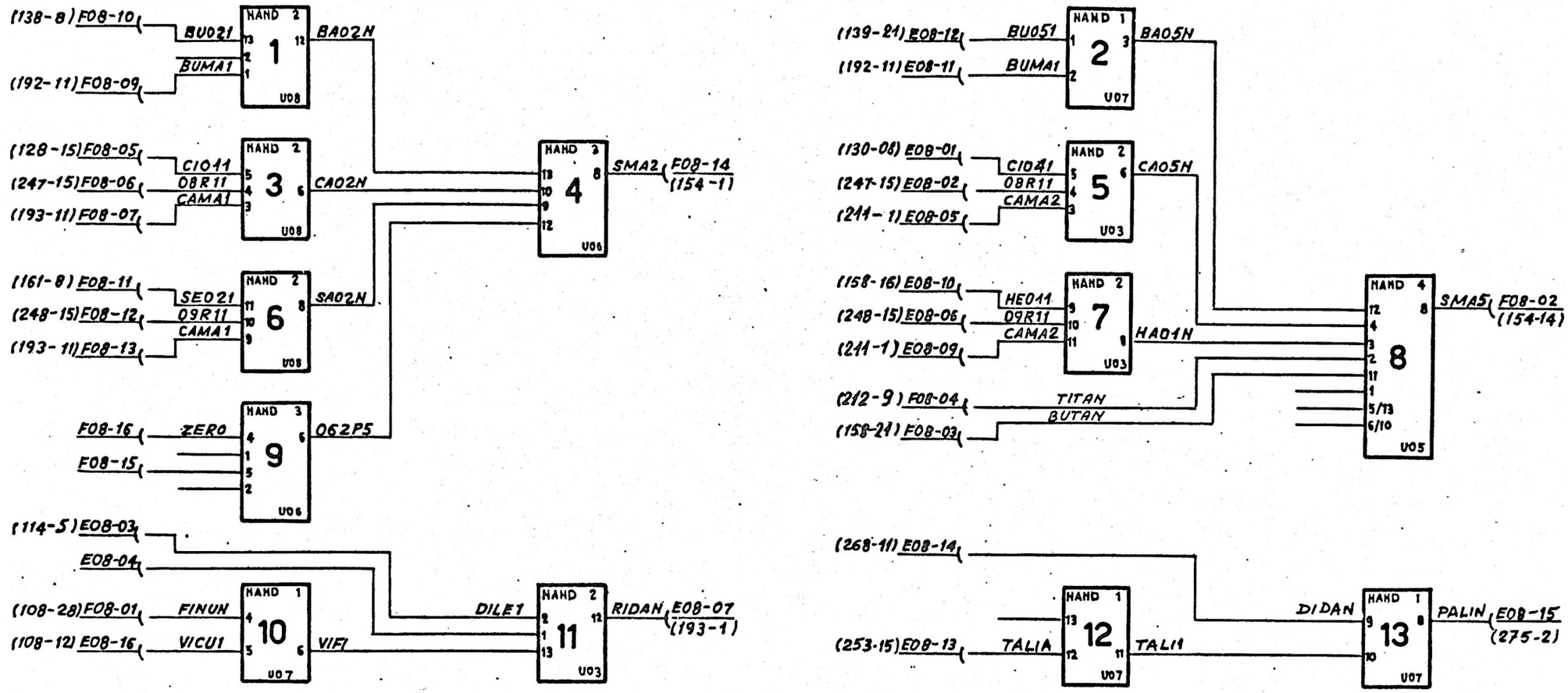

NOTE: 1) I CIRCUITI SONO IN E08
THE CIRCUITS ARE IN E08
2) ZERO INDICA UN COLLEGAMENTO A MASSA
ZERO DESIGNATES A GROUNDED TERMINAL

CHAPTER 150	REGISTRO DI FORMAZIONE CARATTERI "MA" "MA" REGISTER CHARACTER ASSEMBLY
	GUD 040 78B103724A

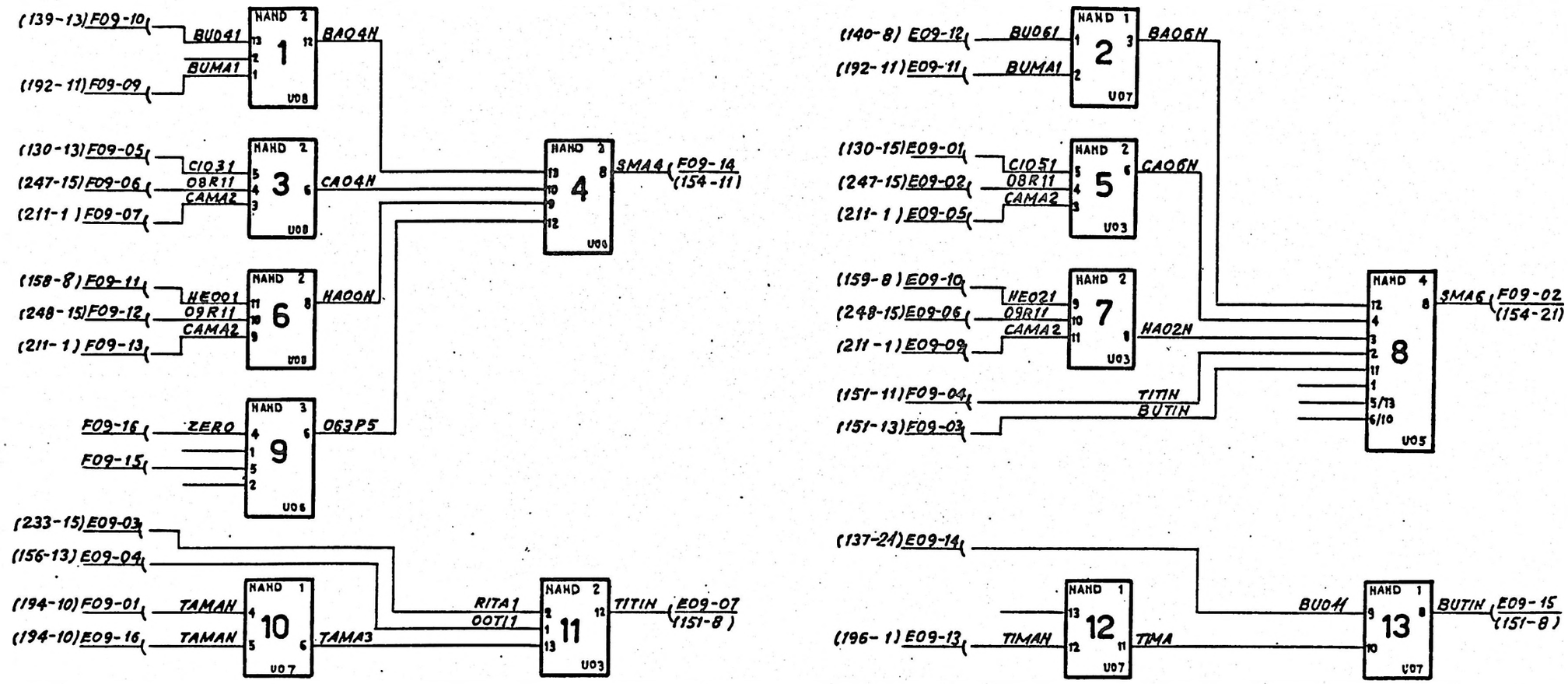

NOTE: 1) I CIRCUITI SONO IN E09
THE CIRCUITS ARE IN E09
2) ZERO INDICA UN COLLEGAMENTO A MASSA
ZERO DESIGNATES A GROUNDED TERMINAL

CHAPTER 151	REGISTRO DI FORMAZIONE CARATTERI "MA" / "MA" REGISTER CHARACTER ASSEMBLY	
	GUD040	78B103724 A 47

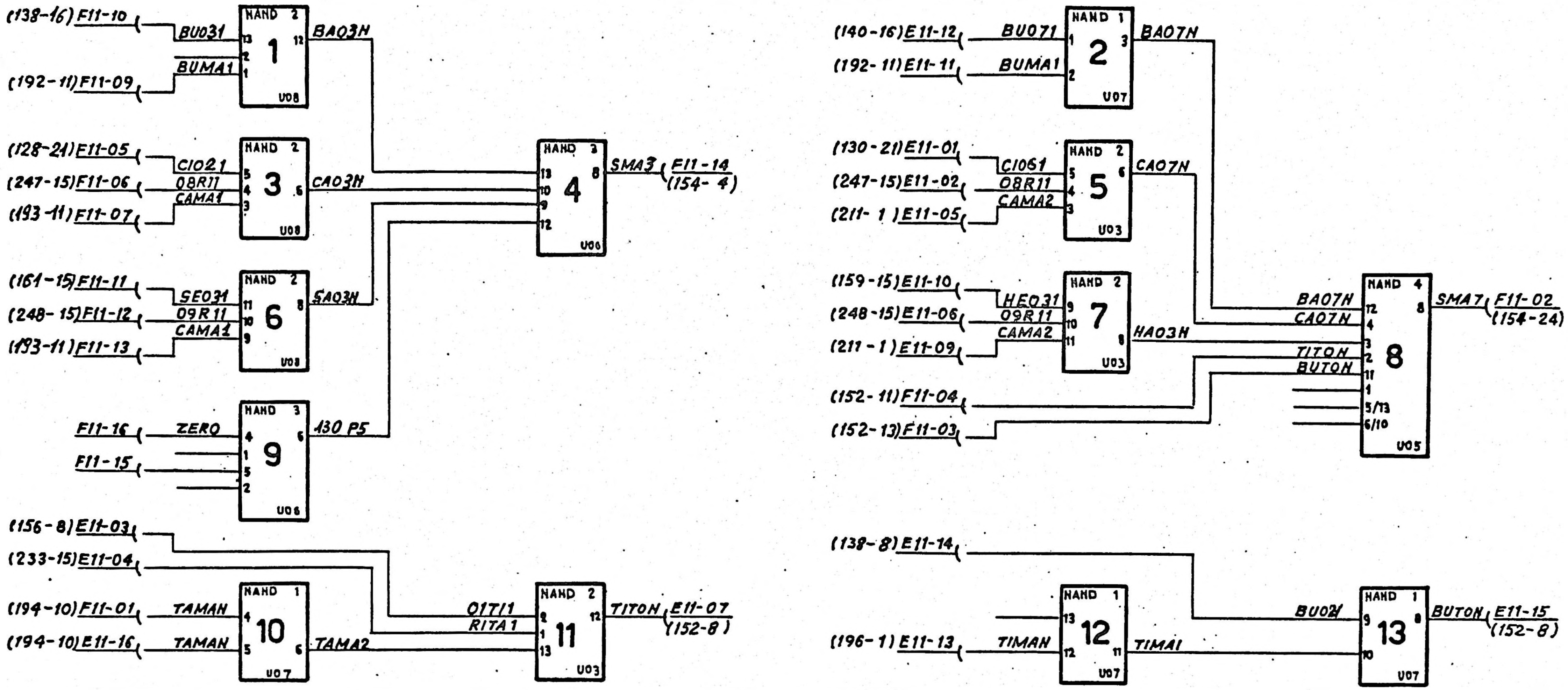

NOTE: 1) I CIRCUITI SONO IN *E 11*
THE CIRCUITS ARE IN *E 11*
2) ZERO INDICA UN COLLEGAMENTO A MASSA
ZERO DESIGNATES A GROUNDED TERMINAL

CHAPTER 152

REGISTRO DI FORMAZIONE CARATTERI "MA"
"MA" REGISTER CHARACTER ASSEMBLY

GUD 040 | Nº 78B103724 A
m 48

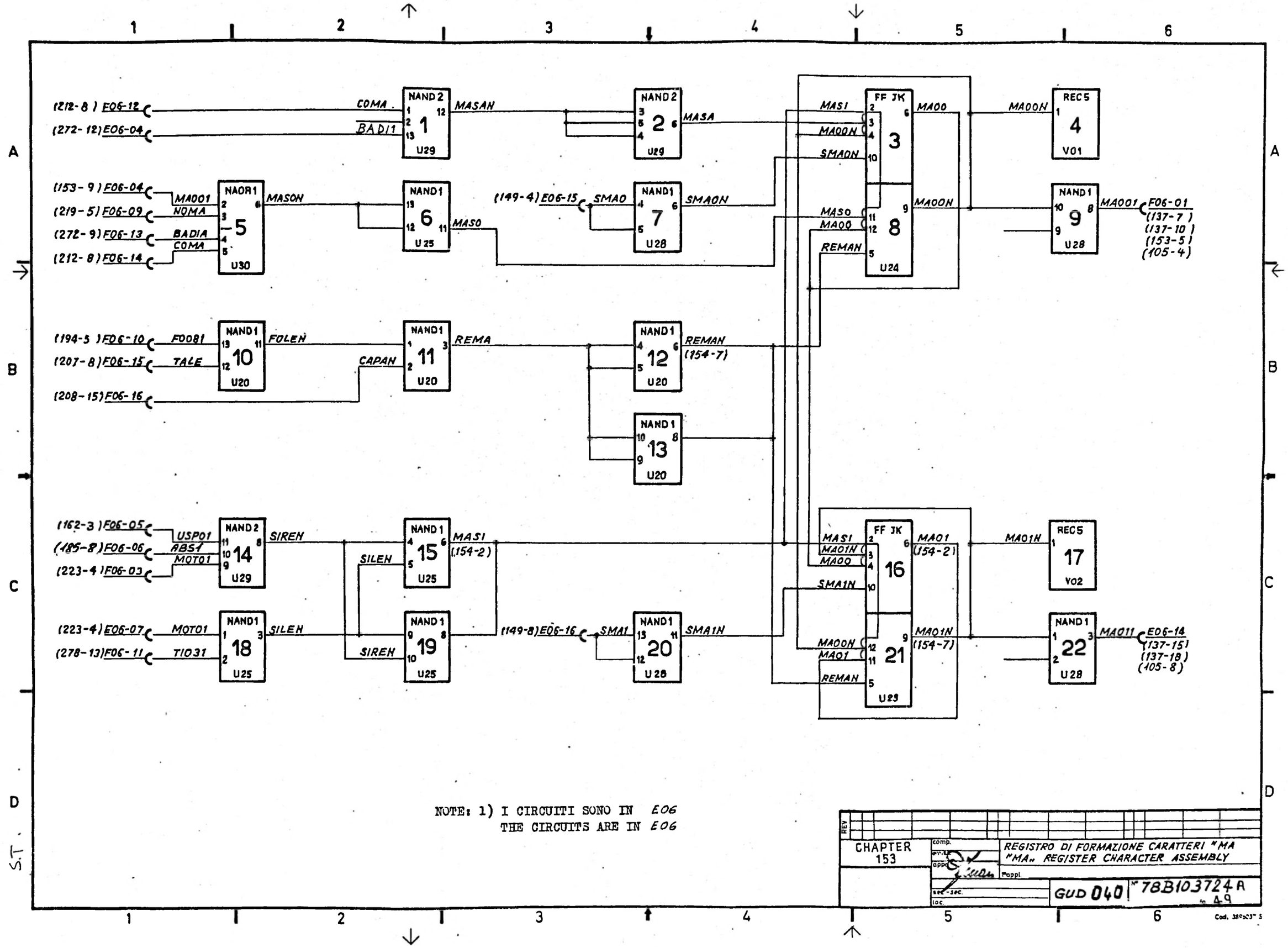

NOTE: 1) I CIRCUITI SONO IN E06
THE CIRCUITS ARE IN E06

CHAPTER 153	comp. / appr. / sec-sec. / loc.	REGISTRO DI FORMAZIONE CARATTERI "MA" "MA" REGISTER CHARACTER ASSEMBLY
		Pappi
		GUD 040 — N° 78B103724 A — 49

S.T.

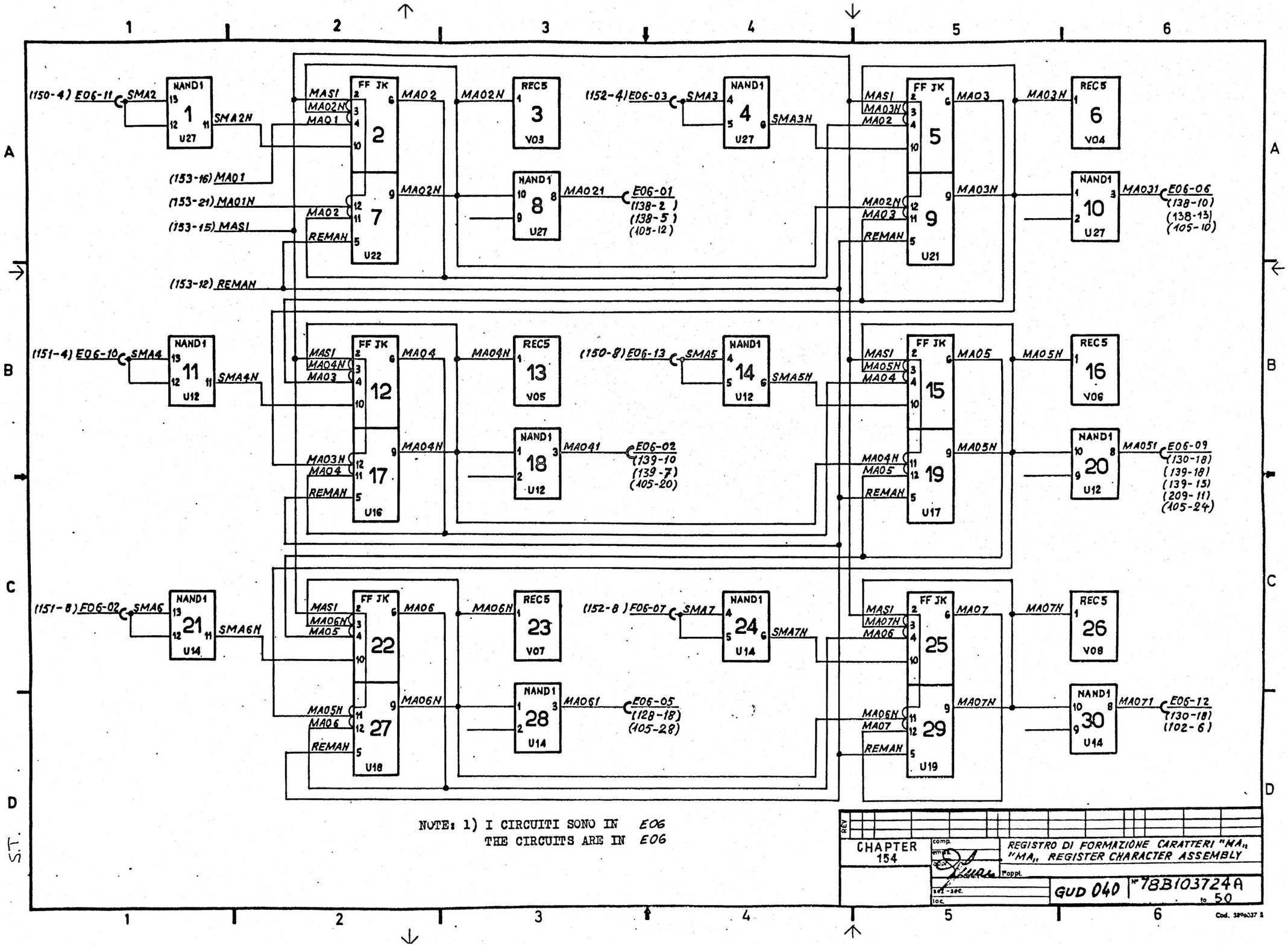

NOTE: 1) I CIRCUITI SONO IN E06
THE CIRCUITS ARE IN E06

REV		
CHAPTER 154	comp. / emiss. / appr.	REGISTRO DI FORMAZIONE CARATTERI "MA" "MA" REGISTER CHARACTER ASSEMBLY
	sez.-sec. / loc.	Poppi.
		GUD 040 — N° 78B103724A — to 50

Cod. 3896037 S

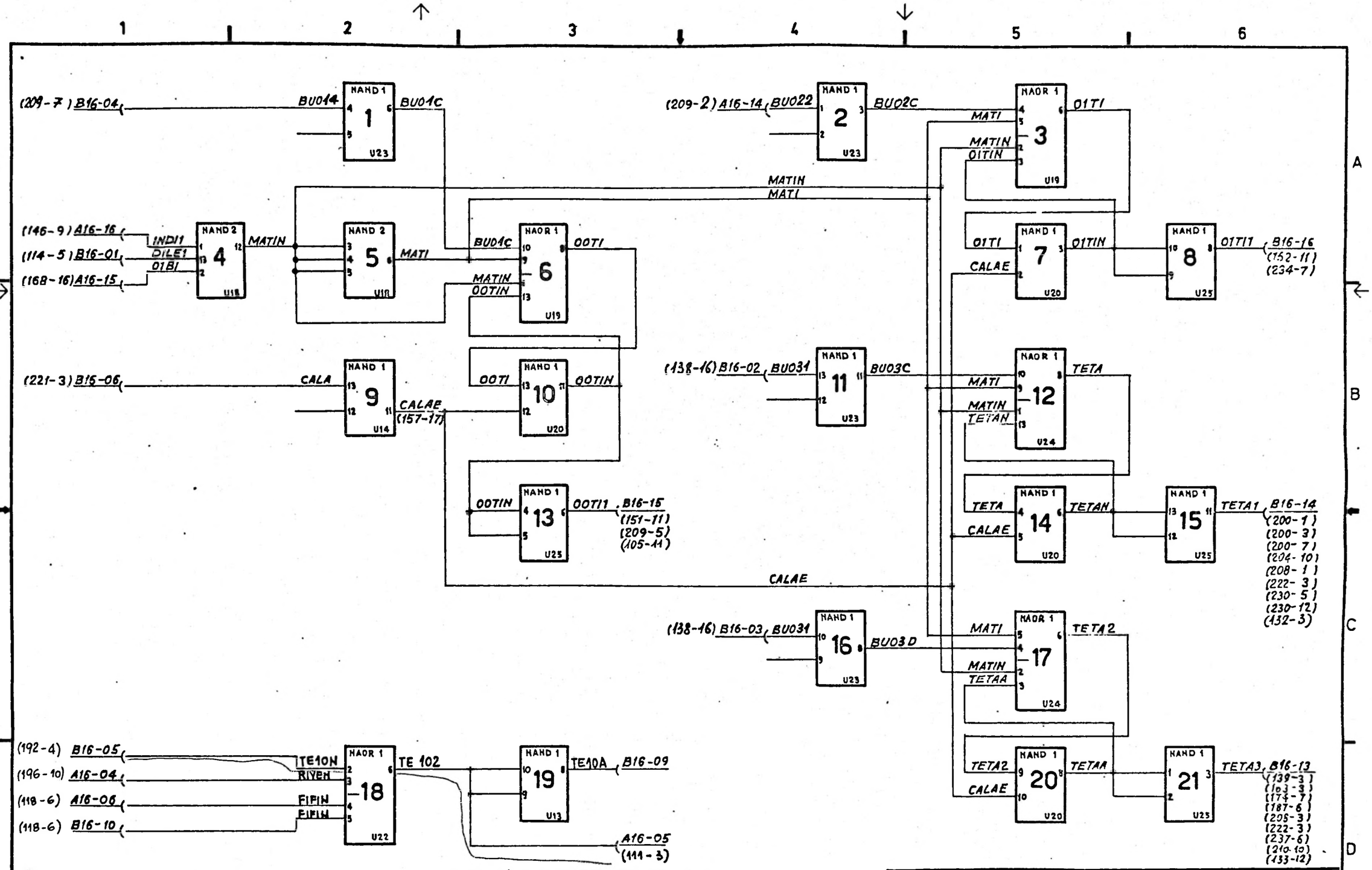

NOTE: 1) I CIRCUITI SONO IN A16
THE CIRCUITS ARE IN A16

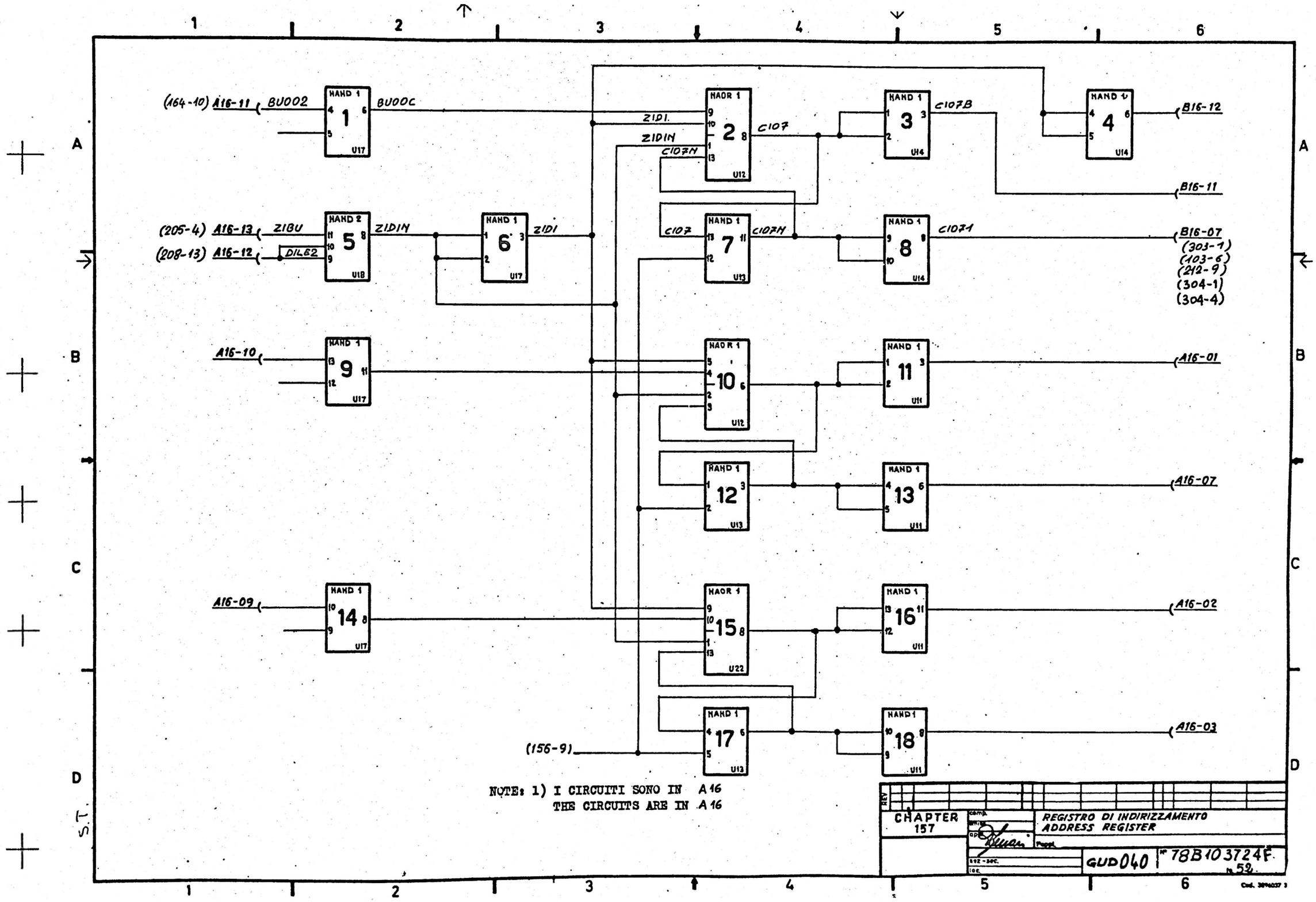
(164-10) A16-11
BU002
BU00C
(205-4) A16-13
(208-13) A16-12
ZIBU
DIL62
ZIDIN
ZIDI
A16-10
A16-09
(156-9)
ZIDI.
C107
C107N
C107B
C107H
C107A
B16-12
B16-11
B16-07
(303-1)
(103-6)
(212-9)
(304-1)
(304-4)
A16-01
A16-07
A16-02
A16-03
NOTE: 1) I CIRCUITI SONO IN A16
THE CIRCUITS ARE IN A16
CHAPTER 157
REGISTRO DI INDIRIZZAMENTO
ADDRESS REGISTER
GUD040
78B103724F
59

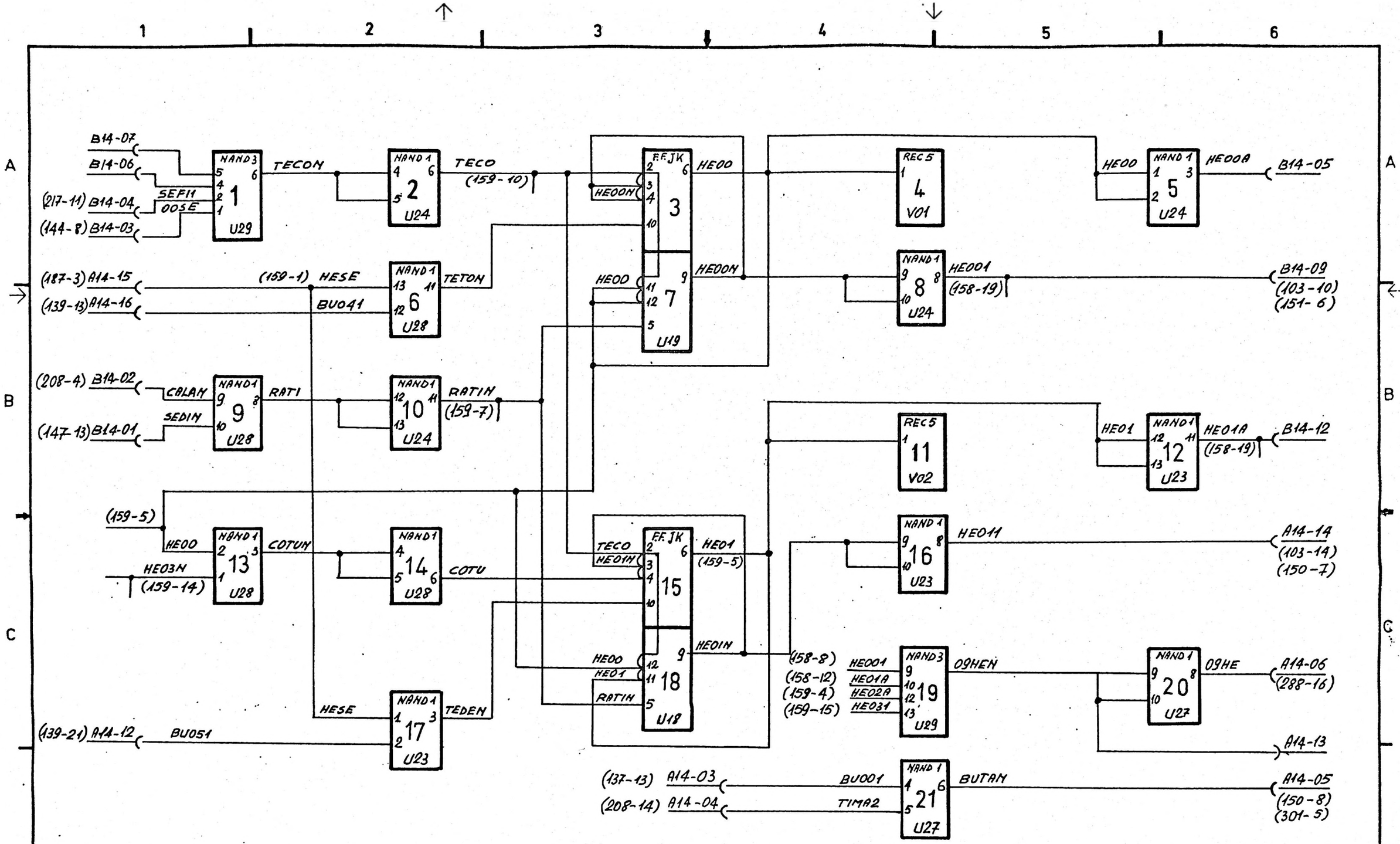

NOTE: 1) I CIRCUITI SONO IN A14
THE CIRCUITS ARE IN A14

CHAPTER 158	REGISTRO DI INDIRIZZAMENTO ADDRESS REGISTER	
	GUD 040	Nº 78B103724 A to 53

S.T.

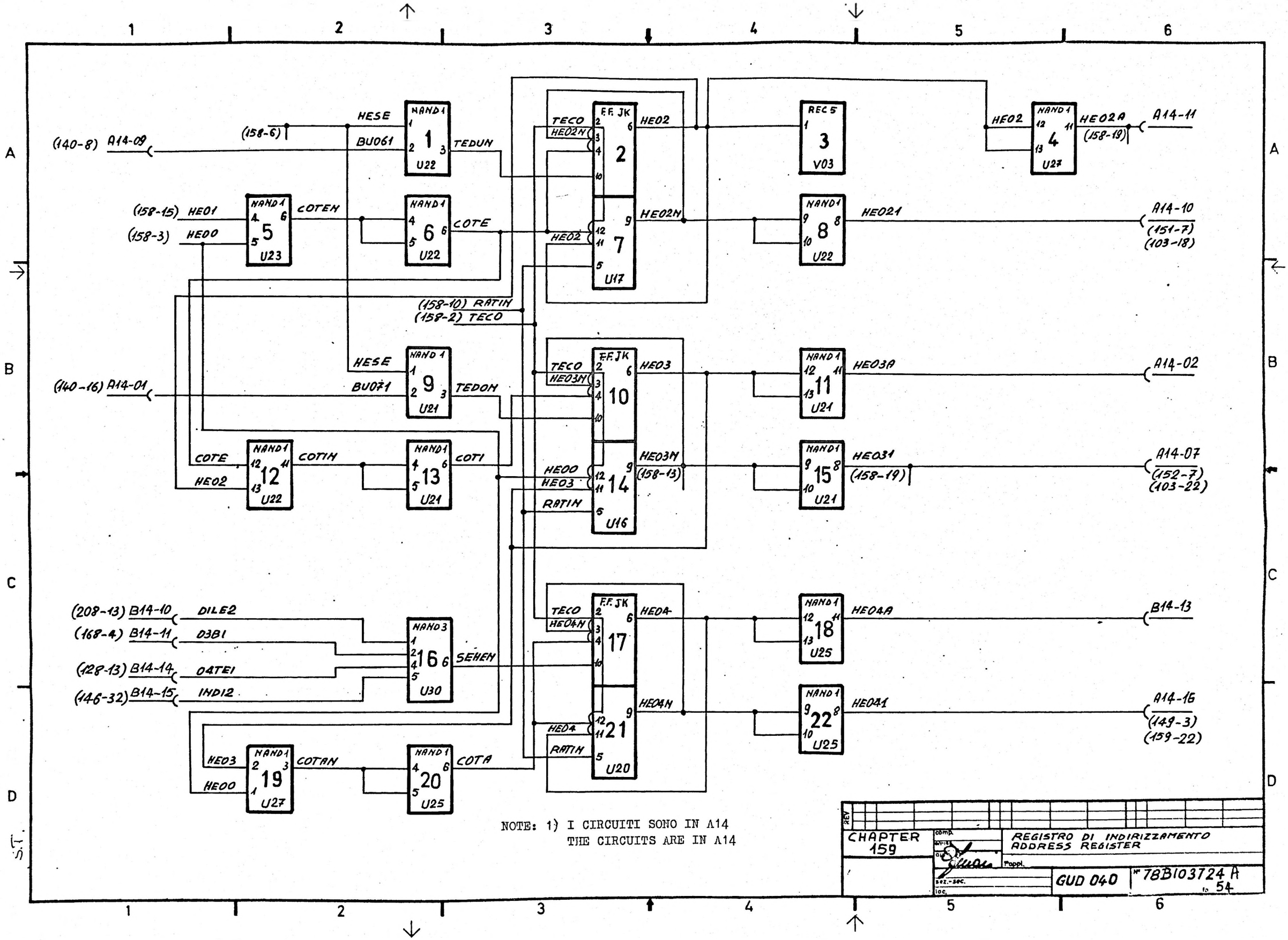

NOTE: 1) I CIRCUITI SONO IN A14
THE CIRCUITS ARE IN A14

CHAPTER 159	REGISTRO DI INDIRIZZAMENTO ADDRESS REGISTER	
	GUD 040	Nº 78B103724 A 54

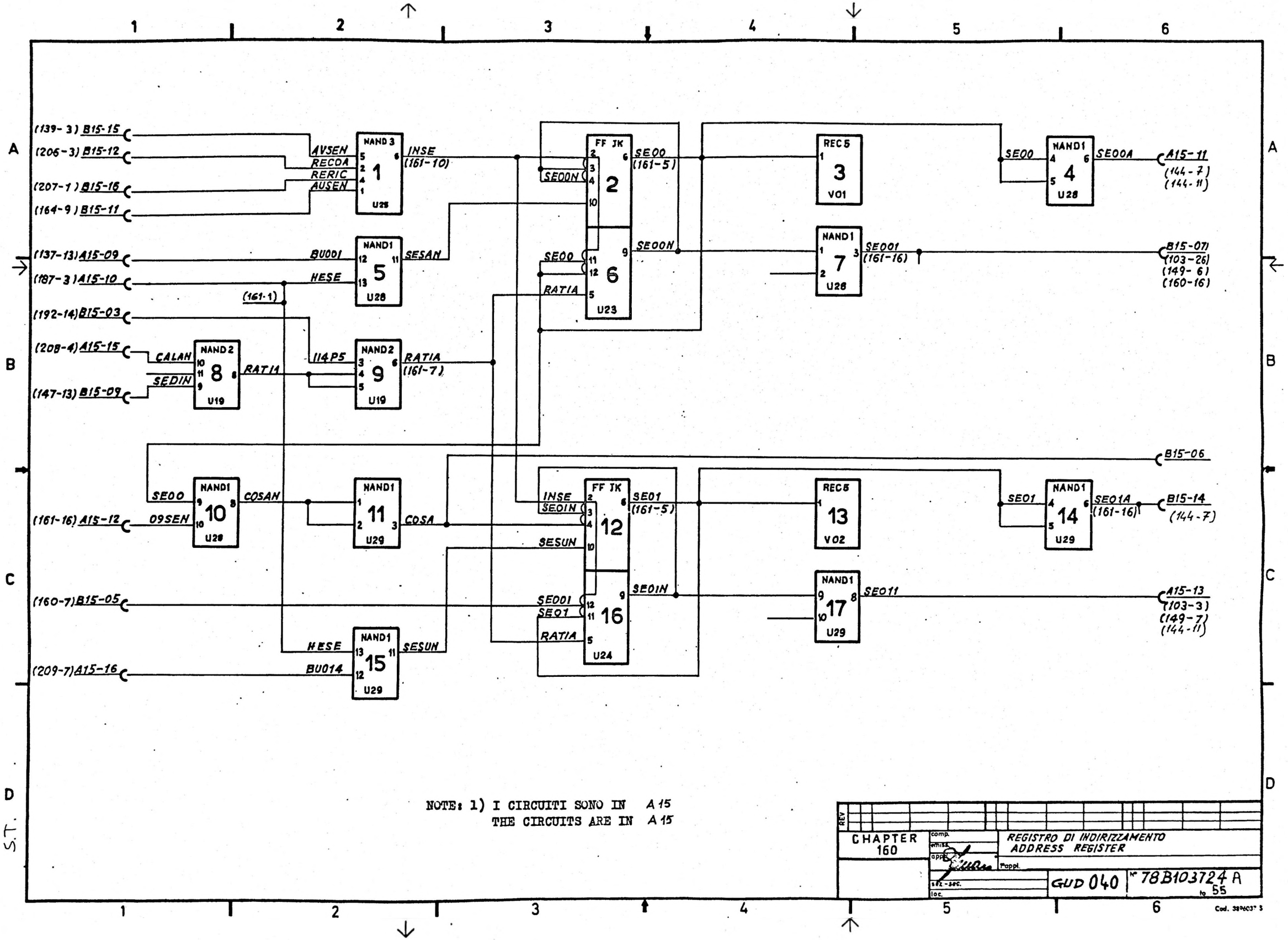

NOTE: 1) I CIRCUITI SONO IN A 15
THE CIRCUITS ARE IN A 15

CHAPTER 160	comp. / emiss. / appr.	REGISTRO DI INDIRIZZAMENTO ADDRESS REGISTER
	sez.-sec. / loc.	GUD 040 — N° 78B103724 A — to 55

S.T.

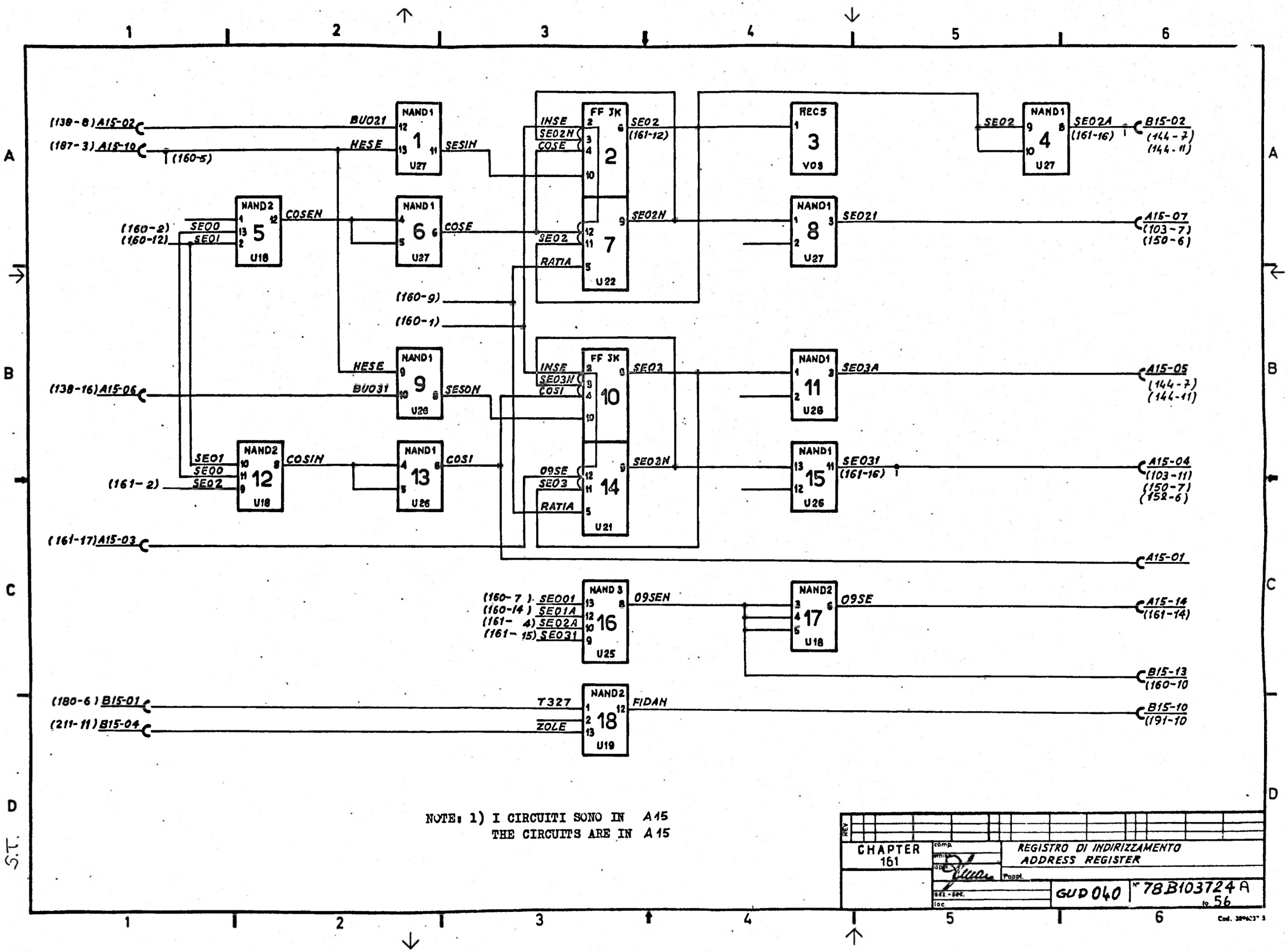

NOTE: 1) I CIRCUITI SONO IN A15
THE CIRCUITS ARE IN A15

CHAPTER 161	comp. / mise. / appl.	REGISTRO DI INDIRIZZAMENTO ADDRESS REGISTER
	sez.-sec. / loc.	Pappl.
	GUD 040	N° 78B103724 A to 56

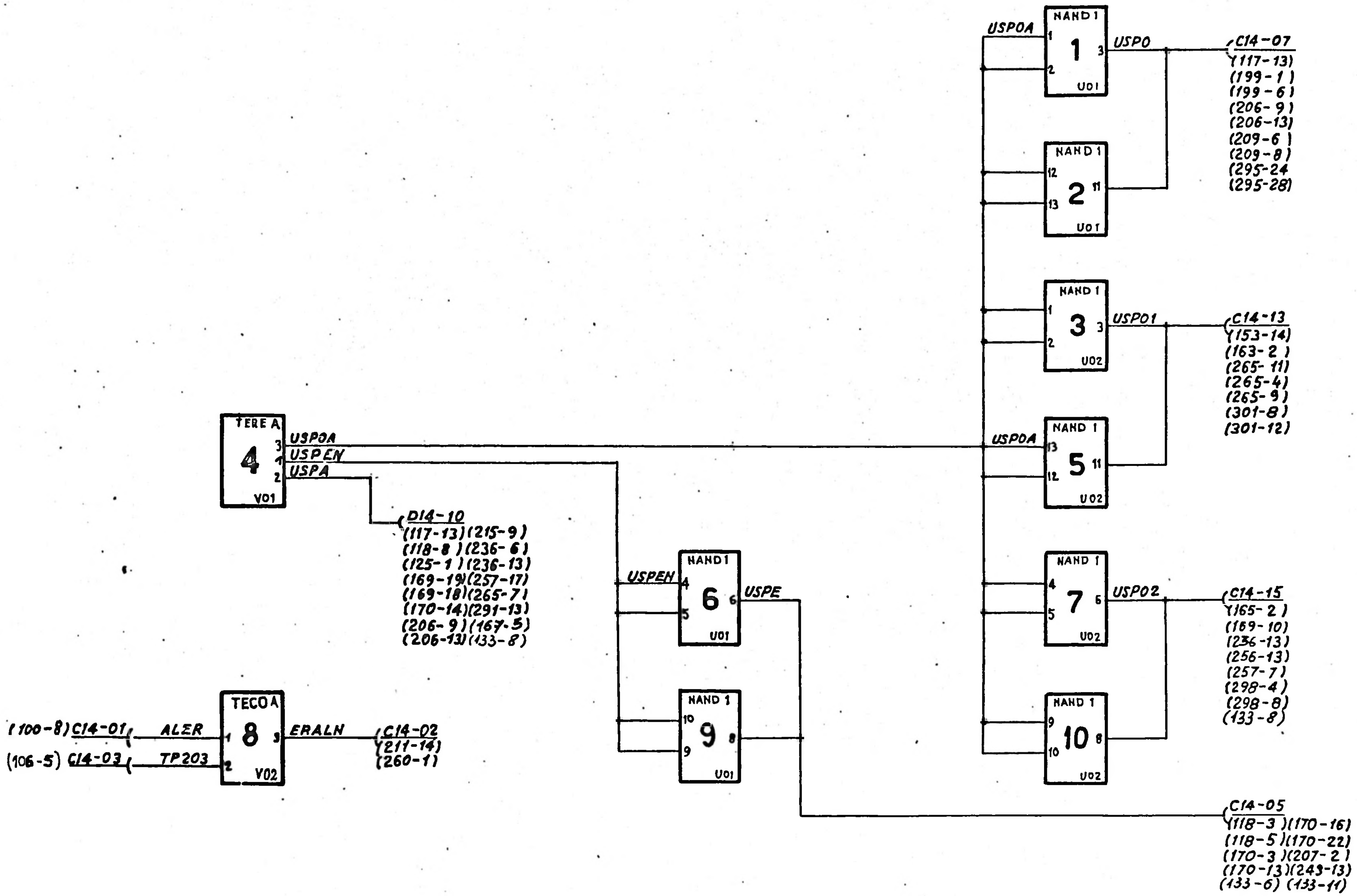

NOTE: 1) I CIRCUITI SONO IN C14
THE CIRCUITS ARE IN C14

CHAPTER 162	OSCILLATORE DI REGISTRAZ. E LOGICA AGGANCIO WRITE OSCILLATOR AND SYNCRONIZATION LOGIC
Foppi	GUD 040 — 78B103724A fo 57

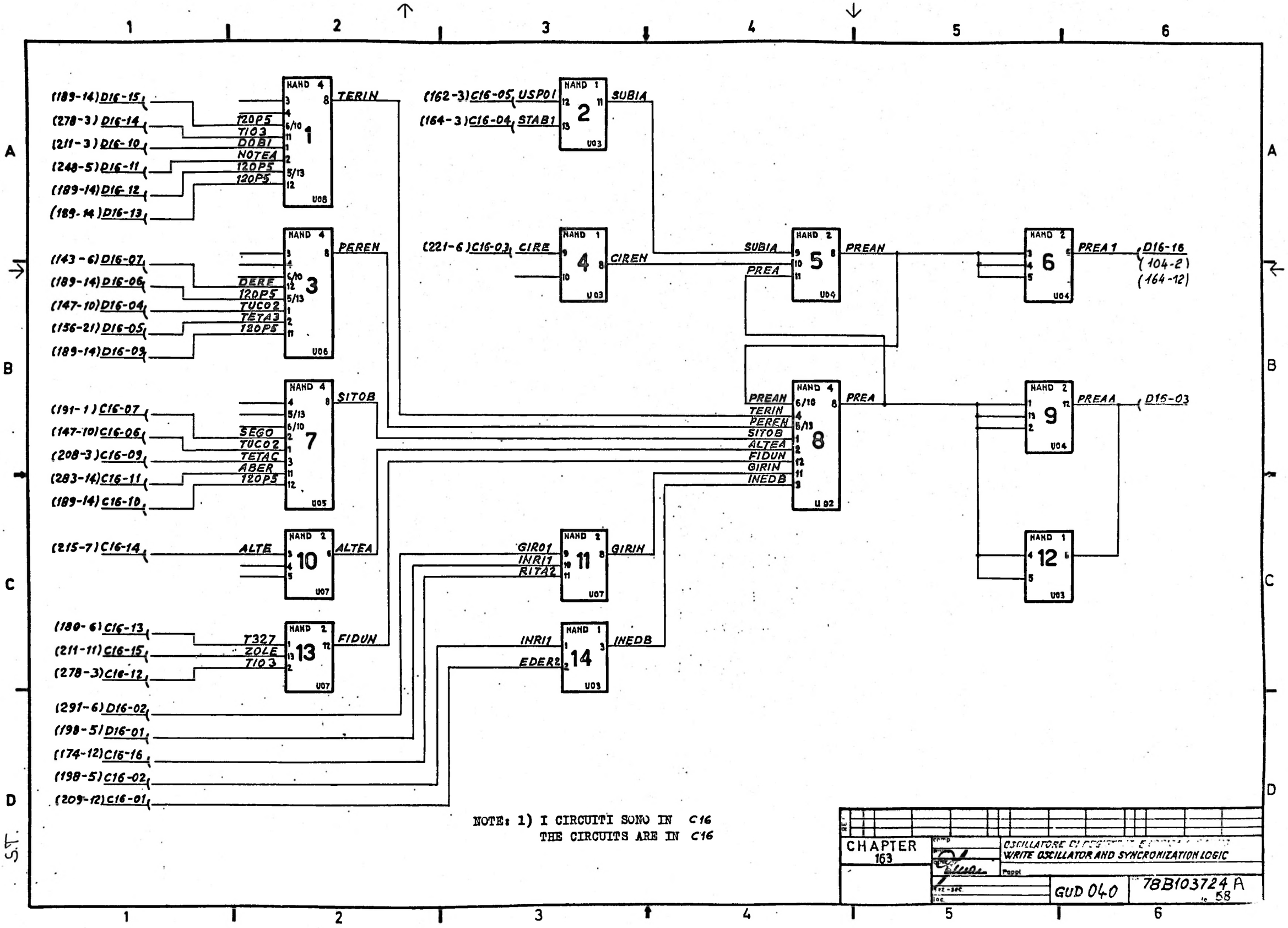

NOTE: 1) I CIRCUITI SONO IN C16
THE CIRCUITS ARE IN C16

CHAPTER 163	OSCILLATORE DI SCRITTURA E SINCRONIZZAZIONE WRITE OSCILLATOR AND SYNCRONIZATION LOGIC	
	GUD 040	78B103724 A 58

S.T.

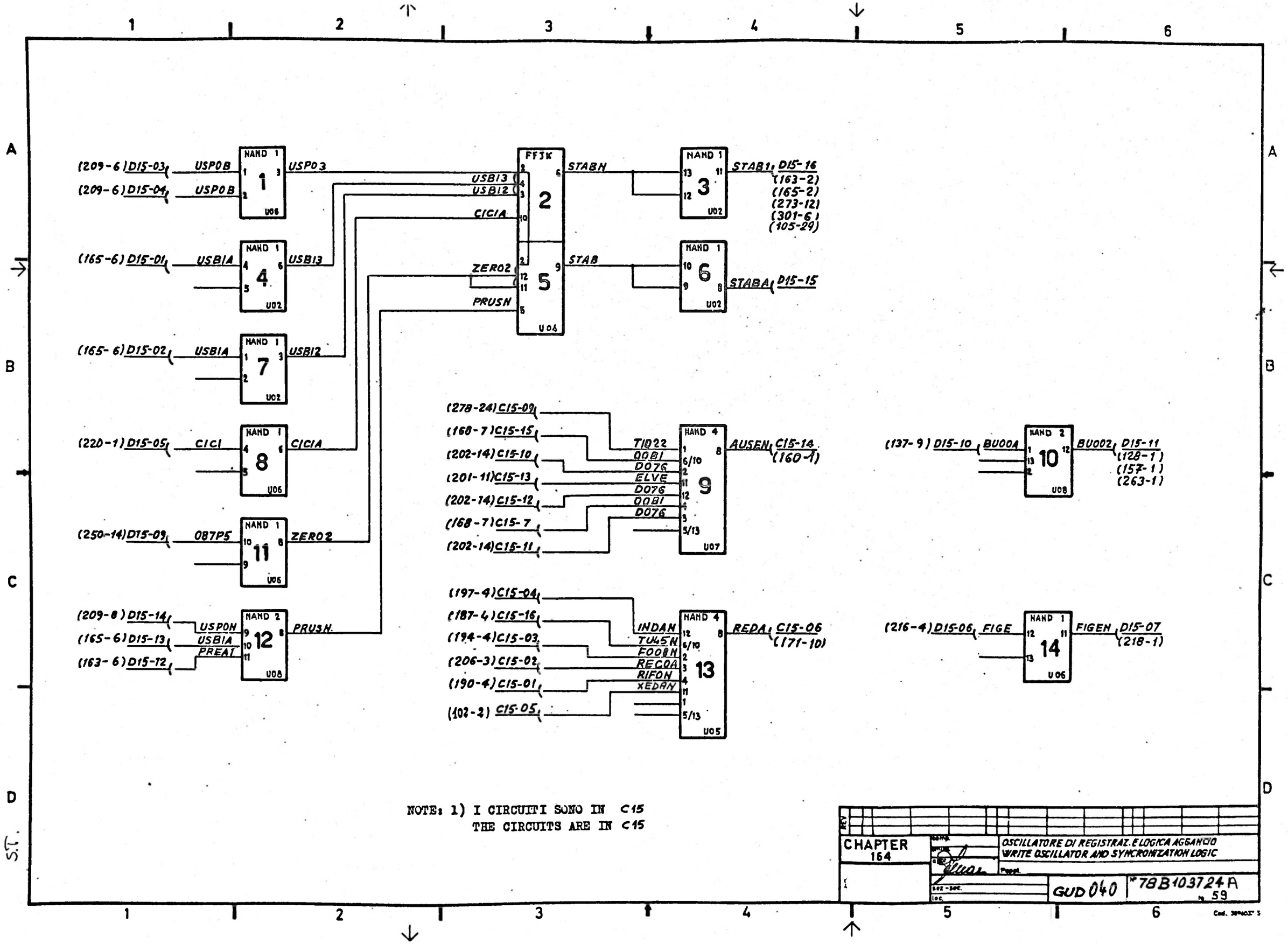

NOTE: 1) I CIRCUITI SONO IN C15
THE CIRCUITS ARE IN C15

CHAPTER 164	OSCILLATORE DI REGISTRAZ. E LOGICA AGGANCIO WRITE OSCILLATOR AND SYNCRONIZATION LOGIC	
	GUD 040	78B103724A 59

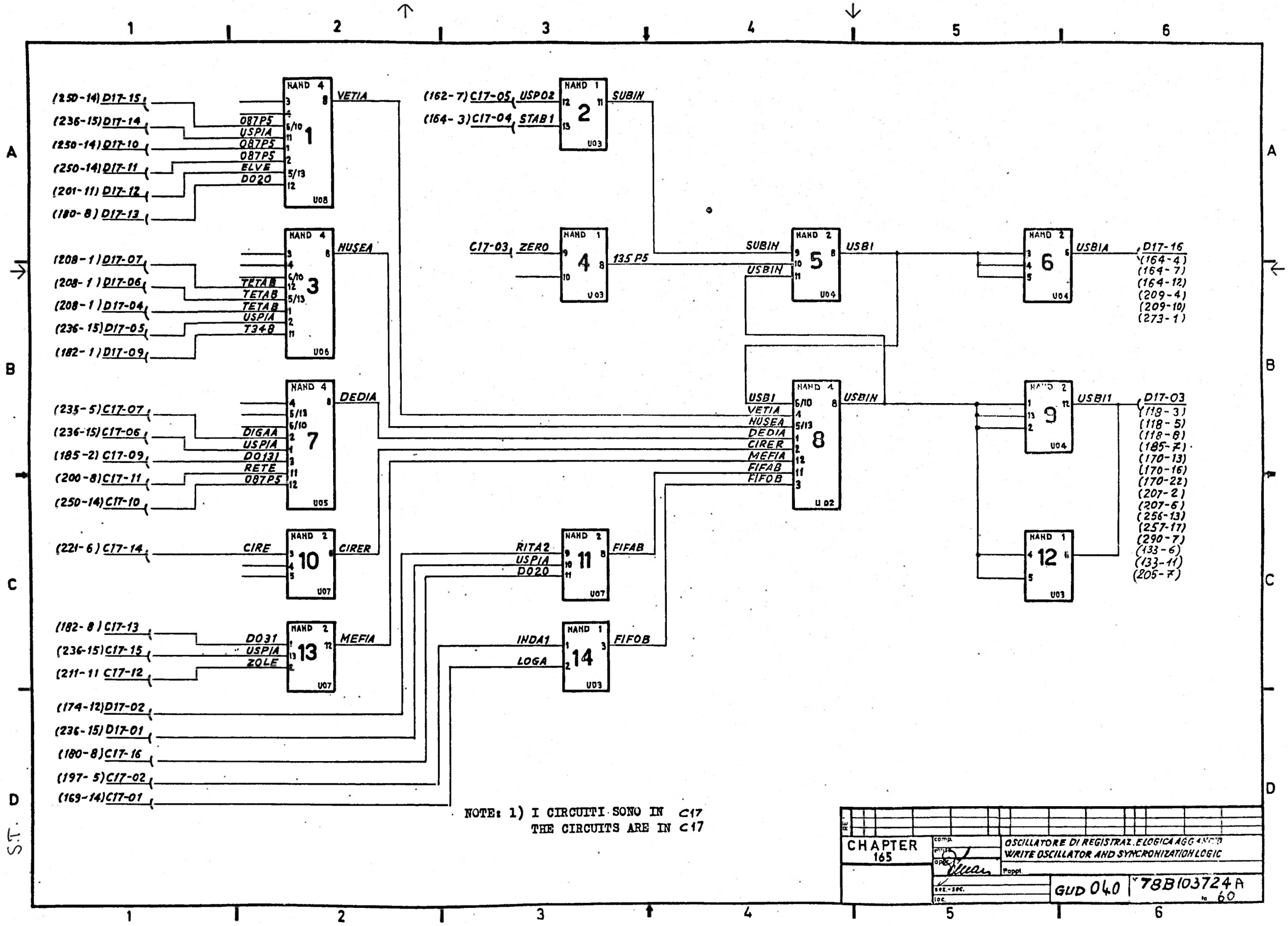
NAND 4 1 U08
(250-14) D17-15
(236-15) D17-14
(250-14) D17-10
(250-14) D17-11
(201-11) D17-12
(180-8) D17-13
087P5
USPIA
087P5
087P5
ELVE
D020
VETIA
NAND 4 3 U06
(208-1) D17-07
(208-1) D17-06
(208-1) D17-04
(236-15) D17-05
(182-1) D17-09
TETAB
TETAB
TETAB
USPIA
T348
NUSEA
NAND 4 7 U05
(235-5) C17-07
(236-15) C17-06
(185-2) C17-09
(200-8) C17-11
(250-14) C17-10
DIGAA
USPIA
D0131
RETE
087P5
DEDIA
NAND 2 10 U07
(221-6) C17-14
CIRE
CIRER
NAND 2 13 U07
(182-8) C17-13
(236-15) C17-15
(211-11 C17-12
D031
USPIA
ZOLE
MEFIA
(174-12) D17-02
(236-15) D17-01
(180-8) C17-16
(197-5) C17-02
(169-14) C17-01
NAND 1 2 U03
(162-7) C17-05
(164-3) C17-04
USPO2
STAB1
SUBIN
NAND 1 4 U03
C17-03
ZERO
135 P5
NAND 2 5 U04
SUBIN
USBIN
USBI
NAND 2 6 U04
USBIA
D17-16
(164-4)
(164-7)
(164-12)
(209-4)
(209-10)
(273-1)
NAND 4 8 U02
USBI
VETIA
NUSEA
DEDIA
CIRER
MEFIA
FIFAB
FIFOB
USBIN
NAND 2 9 U04
USBI1
D17-03
(118-3)
(118-5)
(118-8)
(185-7)
(170-13)
(170-16)
(170-22)
(207-2)
(207-6)
(256-13)
(257-17)
(290-7)
(133-6)
(133-11)
(205-7)
NAND 2 11 U07
RITA2
USPIA
D020
FIFAB
NAND 1 14 U03
INDA1
LOGA
FIFOB
NAND 1 12 U03
NOTE: 1) I CIRCUITI SONO IN C17
THE CIRCUITS ARE IN C17
CHAPTER 165
OSCILLATORE DI REGISTRAZ. E LOGICA AGG. SINCR.
WRITE OSCILLATOR AND SYNCRONIZATION LOGIC
GUD 040
78B103724A
60

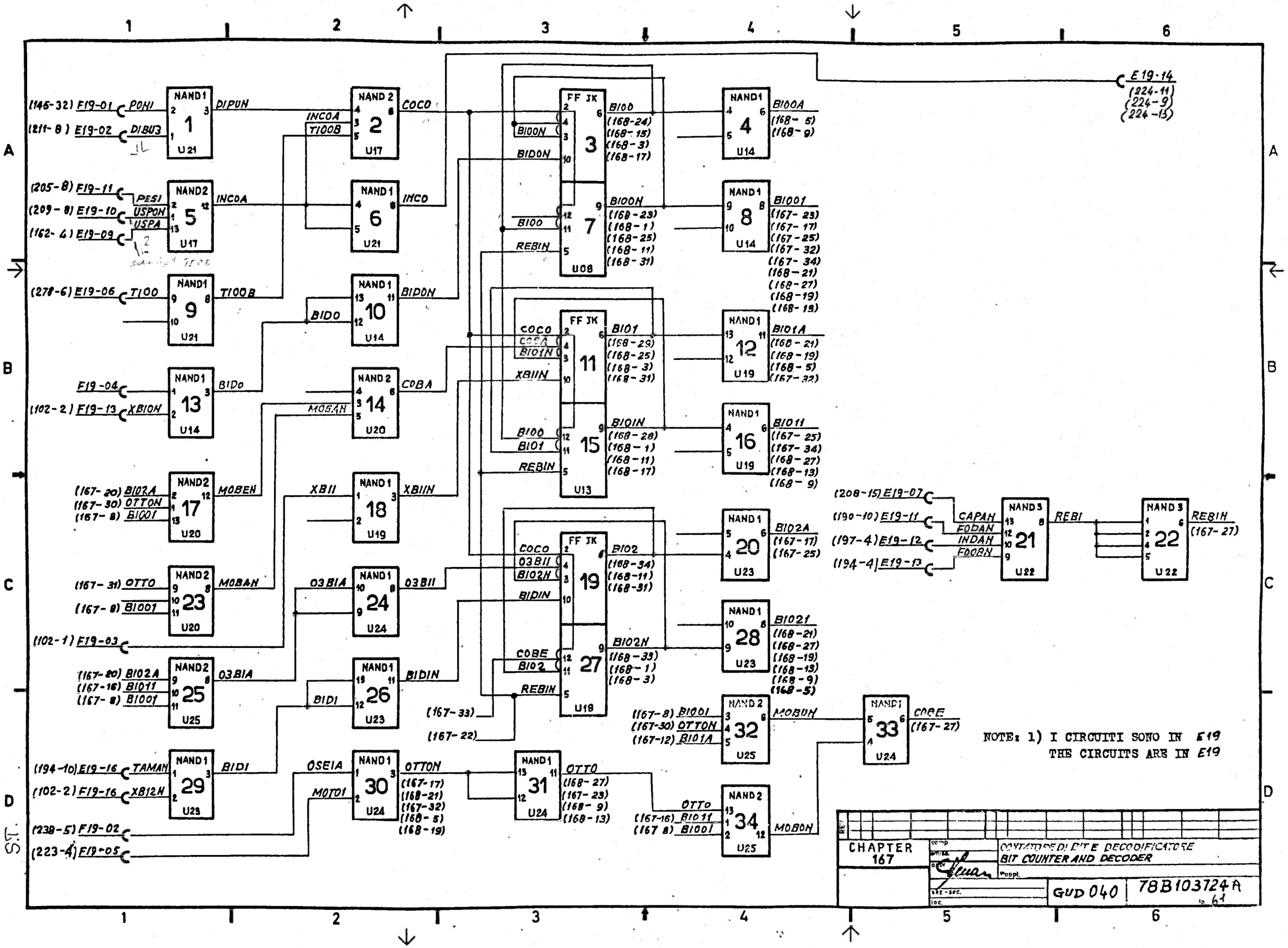
NOTE: 1) I CIRCUITI SONO IN E19
THE CIRCUITS ARE IN E19
CHAPTER 167
CONTATORE DI BITE DECODIFICATORE
BIT COUNTER AND DECODER
GUD 040
78B103724A

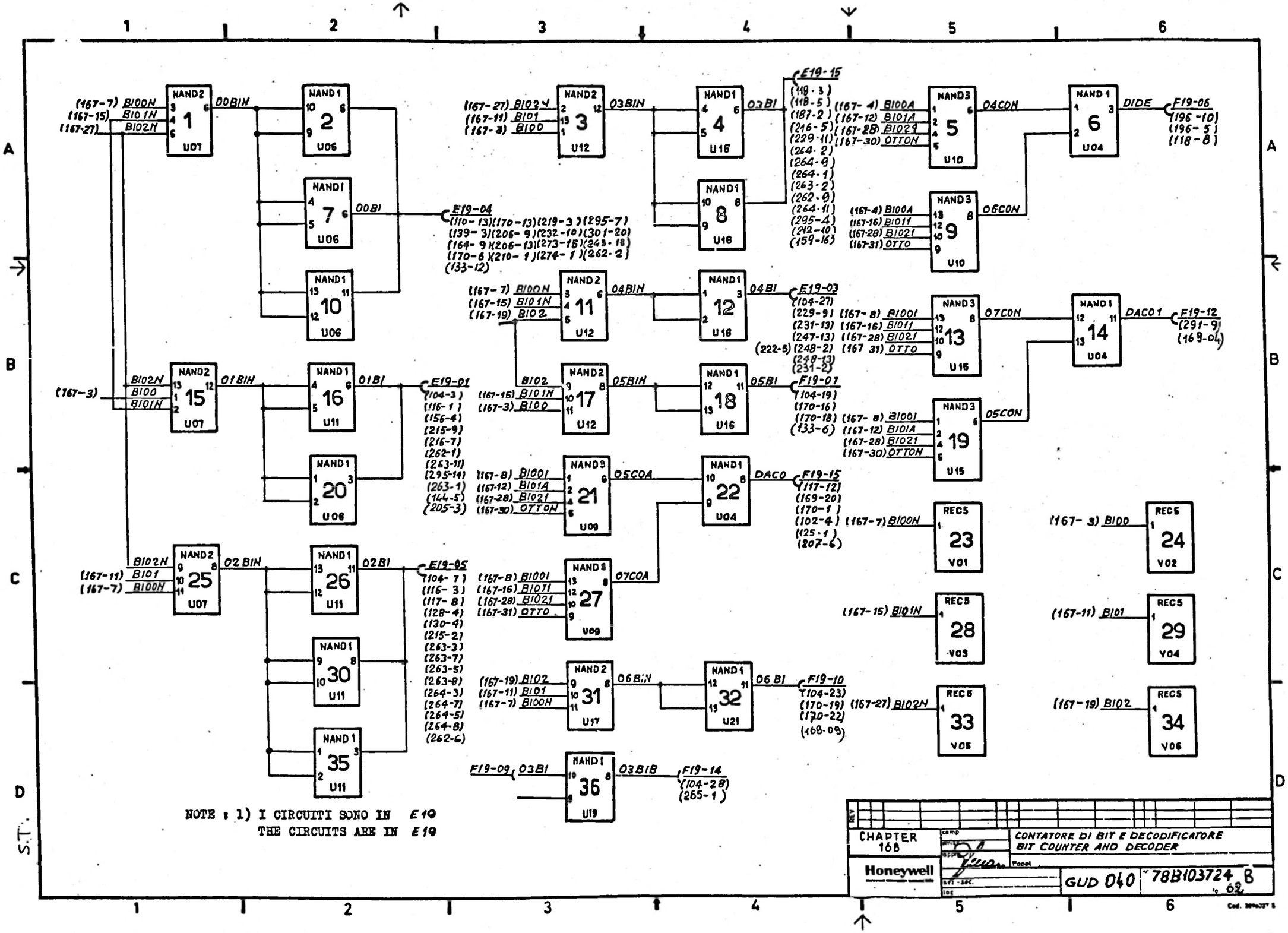

NOTE : 1) I CIRCUITI SONO IN E19
THE CIRCUITS ARE IN E19

CHAPTER 168	CONTATORE DI BIT E DECODIFICATORE BIT COUNTER AND DECODER	
Honeywell	GUD 040	78B103724 B 62

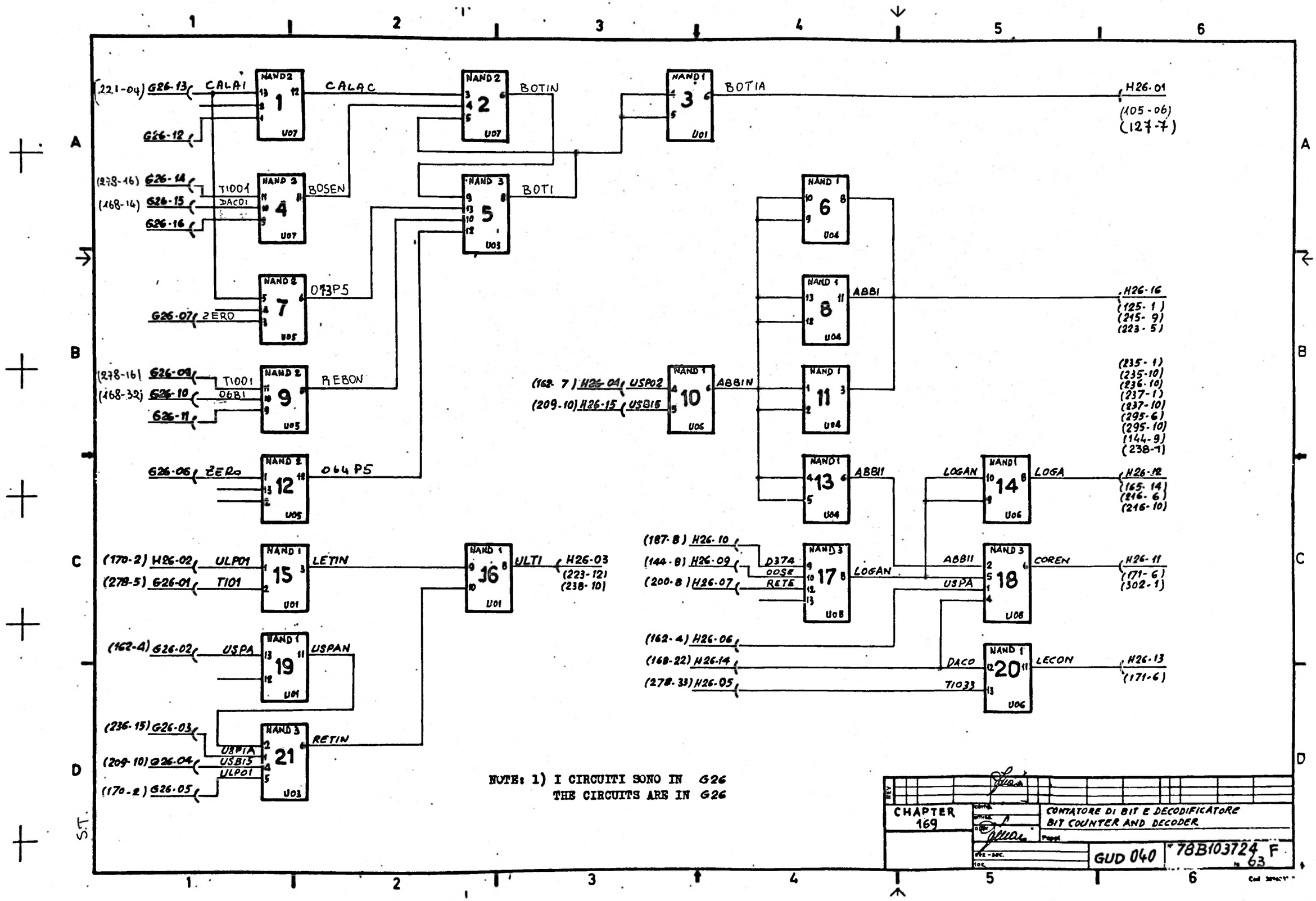

(221-04) G26-13 CALA1
G26-12
NAND 2 1 U07
CALAC
NAND 2 2 U07
BOTIN
NAND 1 3 U01
BOTIA
H26-01
(105-06)
(127-7)
(278-16) G26-14
(168-14) G26-15
G26-16
T1001
DAC01
NAND 2 4 U07
BOSEN
NAND 3 5 U03
BOTI
NAND 1 6 U04
NAND 2 7 U05
073P5
G26-07 ZERO
NAND 1 8 U04
ABBI
H26-16
(125-1)
(215-9)
(223-5)
(278-16) G26-09
(168-32) G26-10
G26-11
T1001
06B1
NAND 2 9 U05
REBON
(162-7) H26-04 USP02
(209-10) H26-15 USB15
NAND 1 10 U06
ABBIN
NAND 1 11 U04
(235-1)
(235-10)
(236-10)
(237-1)
(237-10)
(295-6)
(295-10)
(144-9)
(238-1)
G26-06 ZERO
NAND 2 12 U05
064P5
NAND 1 13 U04
ABBII
LOGAN
NAND 1 14 U06
LOGA
H26-12
(165-14)
(216-6)
(216-10)
(170-2) H26-02 ULP01
(278-5) G26-01 T101
NAND 1 15 U01
LETIN
NAND 1 16 U01
ULTI
H26-03
(223-12)
(238-10)
(187-8) H26-10
(144-8) H26-09
(200-8) H26-07
D374
OOSE
RETE
NAND 3 17 U08
LOGAN
ABBII
USPA
NAND 3 18 U08
COREN
H26-11
(171-6)
(302-1)
(162-4) G26-02 USPA
NAND 1 19 U01
USPAN
(162-4) H26-06
(168-22) H26-14
(278-33) H26-05
DACO
T1033
NAND 1 20 U06
LECON
H26-13
(171-6)
(236-15) G26-03
(209-10) G26-04
(170-2) G26-05
USP1A
USB15
ULP01
NAND 3 21 U03
RETIN
NOTE: 1) I CIRCUITI SONO IN G26
THE CIRCUITS ARE IN G26
CHAPTER 169
CONTATORE DI BIT E DECODIFICATORE
BIT COUNTER AND DECODER
GUD 040
78B103724 F
63
S.T.

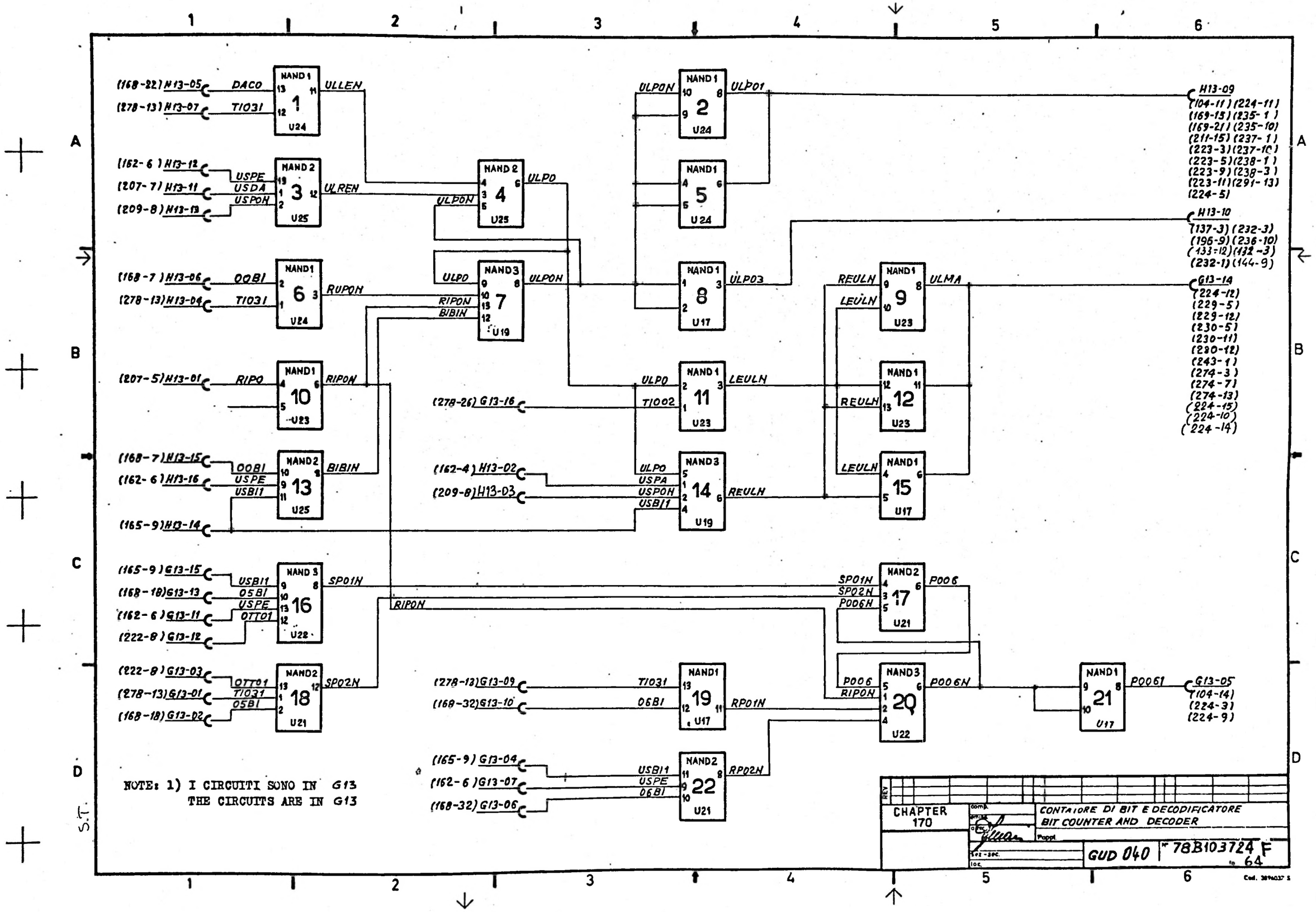
NAND1 1 U24
(168-22) H13-05 DACO
(278-13) H13-07 T1031
ULLEN
NAND2 3 U25
(162-6) H13-12 USPE
(207-7) H13-11 USDA
(209-8) H13-13 USPON
ULREN
NAND1 6 U24
(168-7) H13-06 00BI
(278-13) H13-04 T1031
RUPON
NAND1 10 U23
(207-5) H13-01 RIPO
RIPON
NAND2 13 U25
(168-7) H13-15 00BI
(162-6) H13-16 USPE
USBI1
BIBIN
(165-9) H13-14
NAND3 16 U22
(165-9) G13-15 USBI1
(168-18) G13-13 05BI
(162-6) G13-11 USPE
(222-8) G13-12 OTT01
SP01N
NAND2 18 U21
(222-8) G13-03 OTT01
(278-13) G13-01 T1031
(168-18) G13-02 05BI
SP02N
NAND2 4 U25
ULPON
ULPO
NAND3 7 U19
ULPO
RIPON
BIBIN
ULPON
(278-26) G13-16
(162-4) H13-02
(209-8) H13-03
NAND3 14 U19
ULPO
USPA
USPON
USBI1
REULN
(165-9) G13-04
(162-6) G13-07
(168-32) G13-06
NAND2 22 U21
USBI1
USPE
06BI
RP02N
(278-13) G13-09
(168-32) G13-10
NAND1 19 U17
T1031
06BI
RP01N
NAND1 2 U24
ULPON
ULPO1
NAND1 5 U24
NAND1 8 U17
ULPO3
NAND1 11 U23
ULPO
T1002
LEULN
NAND3 14 U19
REULN
NAND1 9 U23
REULN
LEULN
ULMA
NAND1 12 U23
REULN
NAND1 15 U17
LEULN
NAND2 17 U21
SP01N
SP02N
P006N
P006
NAND3 20 U22
P006
RIPON
P006N
NAND1 21 U17
P006
H13-09
(104-11) (224-11)
(169-15) (235-1)
(169-21) (235-10)
(211-15) (237-1)
(223-3) (237-10)
(223-5) (238-1)
(223-9) (238-3)
(223-11) (291-13)
(224-5)
H13-10
(137-3) (232-3)
(196-9) (236-10)
(133-12) (132-3)
(232-1) (144-9)
G13-14
(224-12)
(229-5)
(229-12)
(230-5)
(230-11)
(230-12)
(243-1)
(274-3)
(274-7)
(274-13)
(224-15)
(224-10)
(224-14)
G13-05
(104-14)
(224-3)
(224-9)
NOTE: 1) I CIRCUITI SONO IN G13
THE CIRCUITS ARE IN G13
CHAPTER 170
CONTATORE DI BIT E DECODIFICATORE
BIT COUNTER AND DECODER
GUD 040
78B103724 F
64

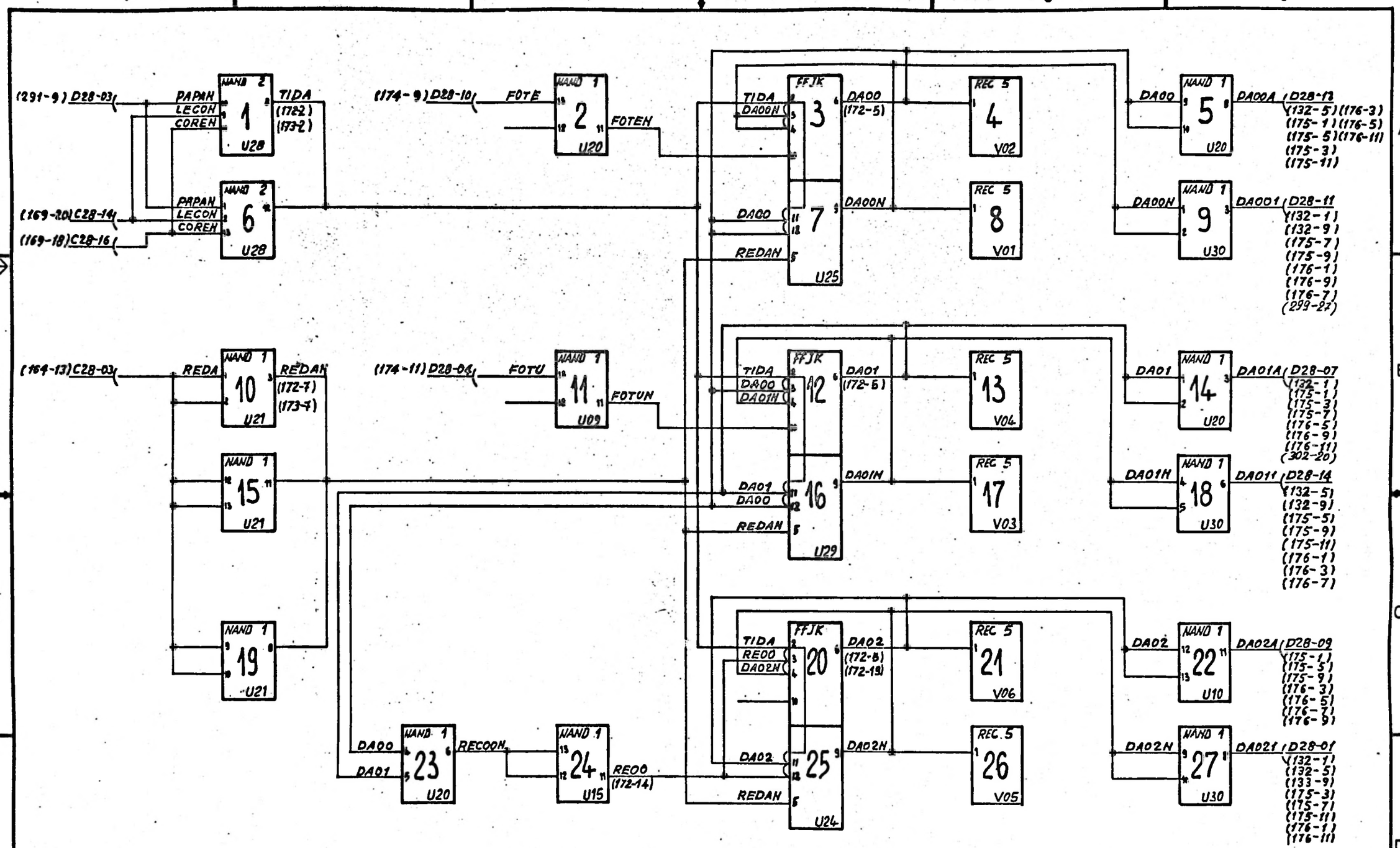

NOTE: 1) I CIRCUITI SONO IN C28
THE CIRCUITS ARE IN C28

CHAPTER 171	CONTATORE DI CARATTERE E DECODIFICATORE CHARACTER COUNTER AND DECODER	
	GUD 040	78B103724 A to 65

S.T.

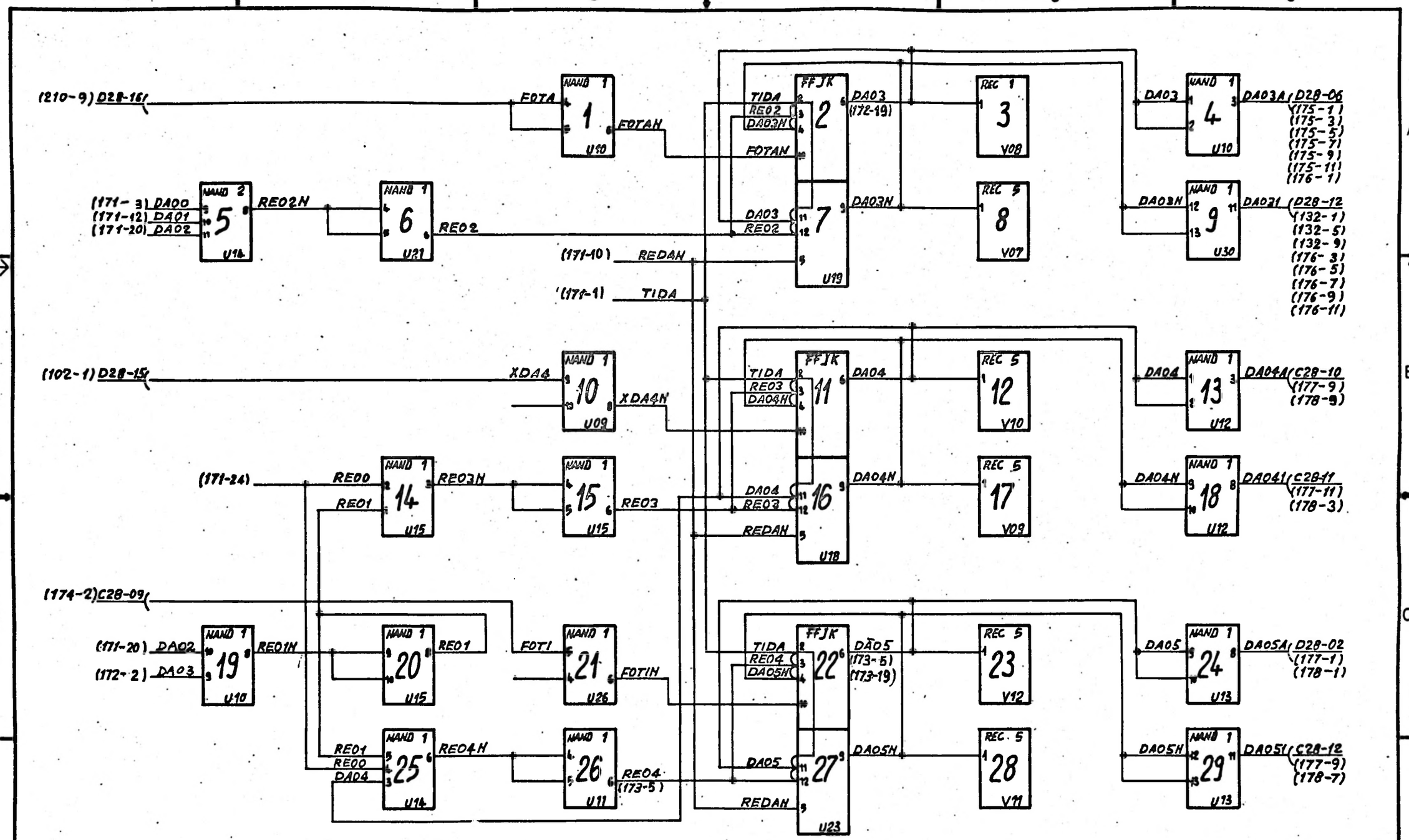

NOTE: 1) I CIRCUITI SONO IN C28
THE CIRCUITS ARE IN C28

CHAPTER 172	CONTATORE DI CARATTERE E DECODIFICATORE CHARACTER COUNTER AND DECODER
	GUD 040 — 78B103724 A — 66

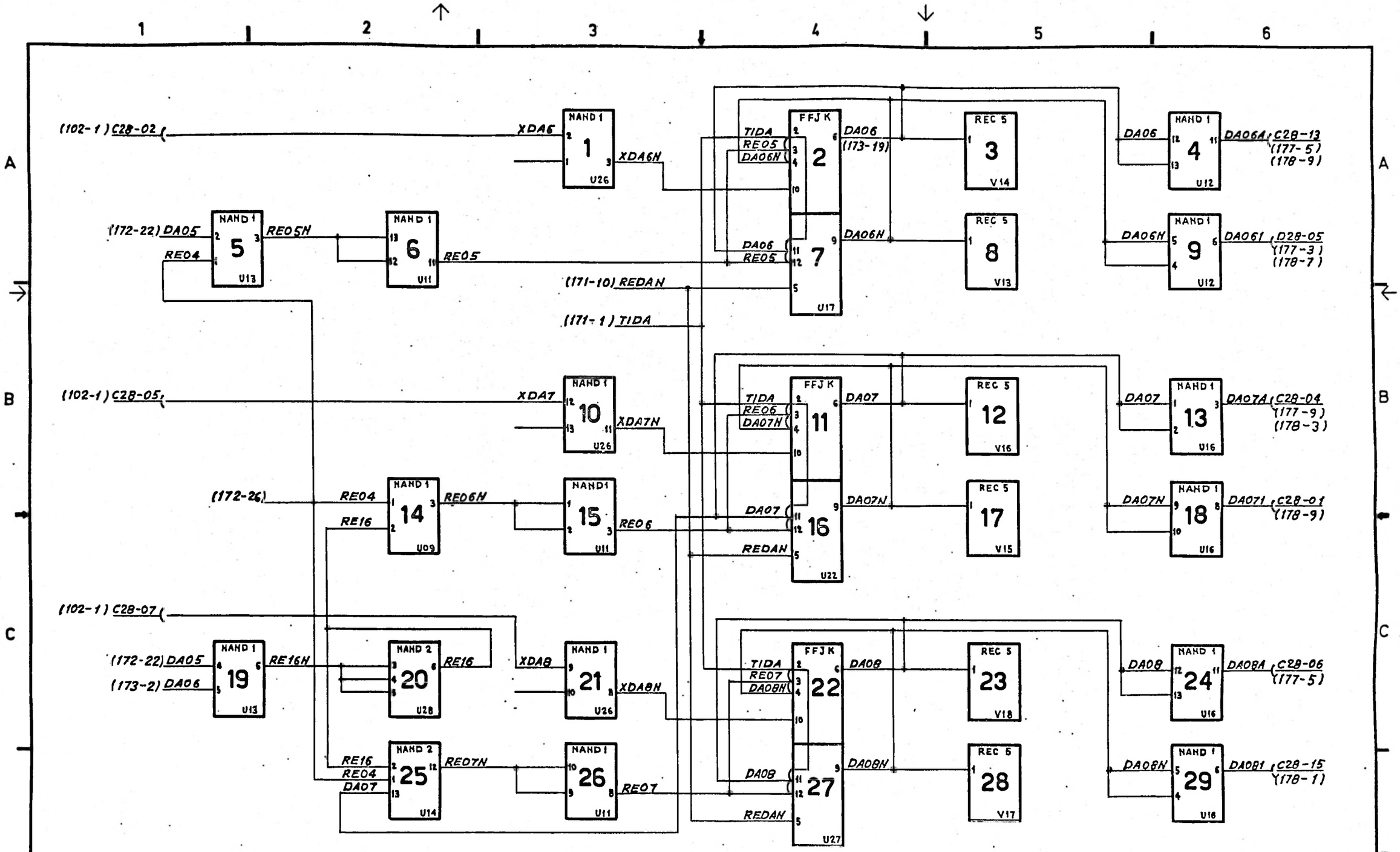

NOTE: 1) I CIRCUITI SONO IN C28
THE CIRCUITS ARE IN C28

CHAPTER 173	CONTATORE DI CARATTERE E DECODIFICATORE CHARACTER COUNTER AND DECODER	
	GUD 040	N° 78B103724 A to 67

S.T.

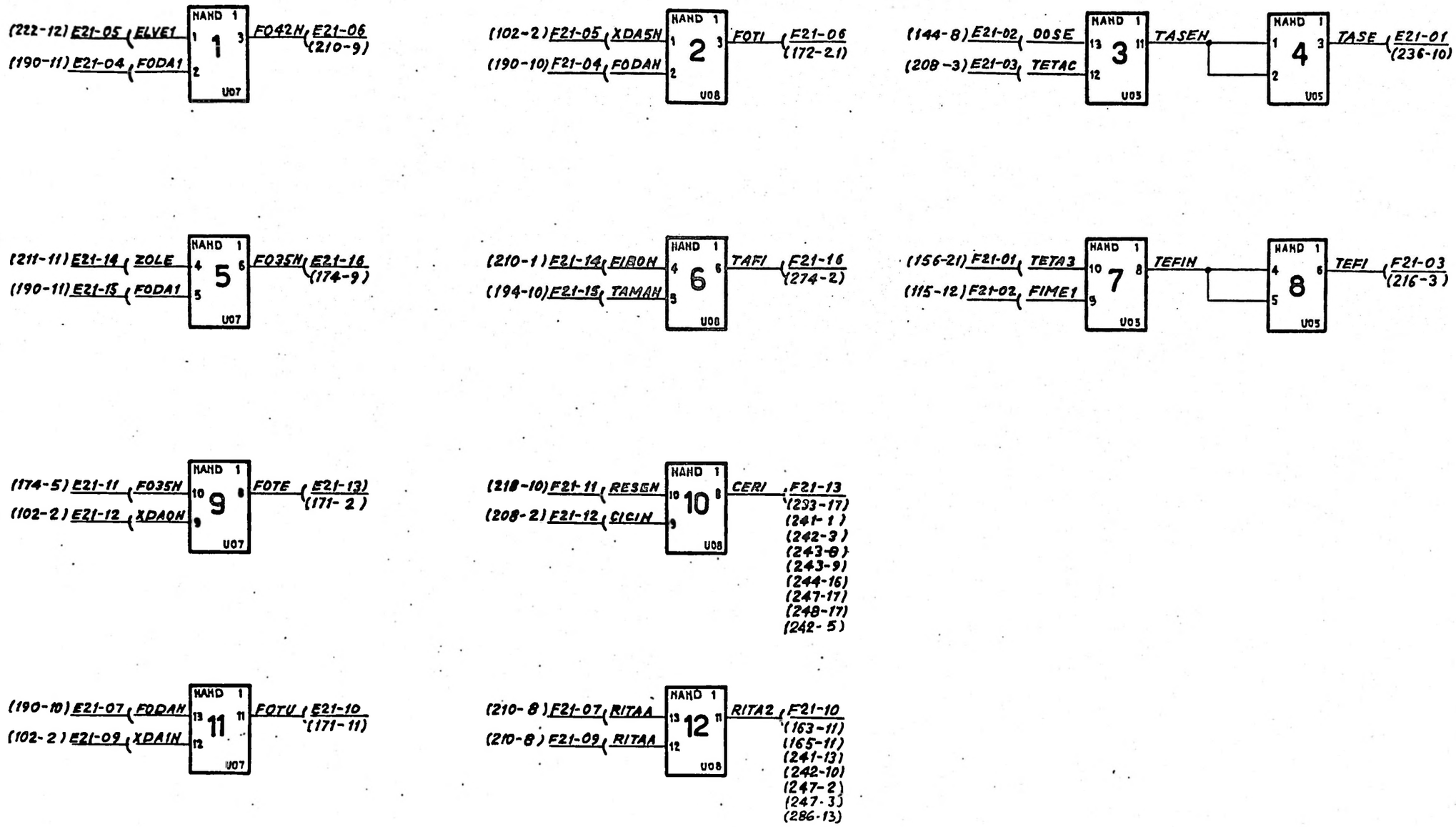

NOTE: 1) I CIRCUITI SONO IN E21
THE CIRCUITS ARE IN E21

REV		
CHAPTER 174	comp. / emiss. / appr.	CONTATORE DI CARATTERE E DECODIFICATORE CHARACTER COUNTER AND DECODER
	Pappi	
	sez.-sec. / loc.	GUD 040 — 78B103724 A — to 68

S.T.

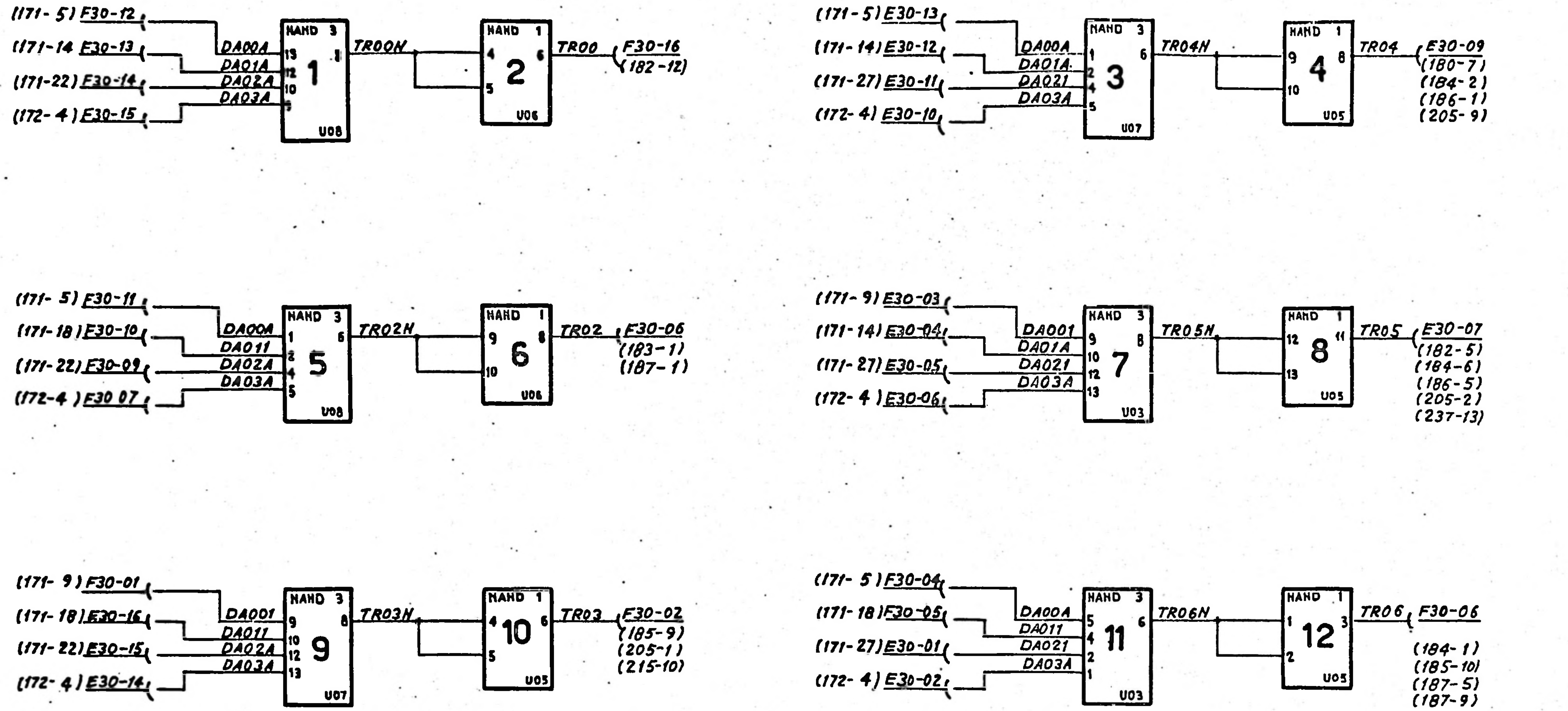

NOTE: 1) I CIRCUITI SONO IN E30
THE CIRCUITS ARE IN E30

CHAPTER 175

CONTATORE DI CARATTERE E DECODIFICATORE
CHARACTER COUNT AND DECODER

Pappi

GUD 040 | 78B103724 A
69

Cod. 3896037 S

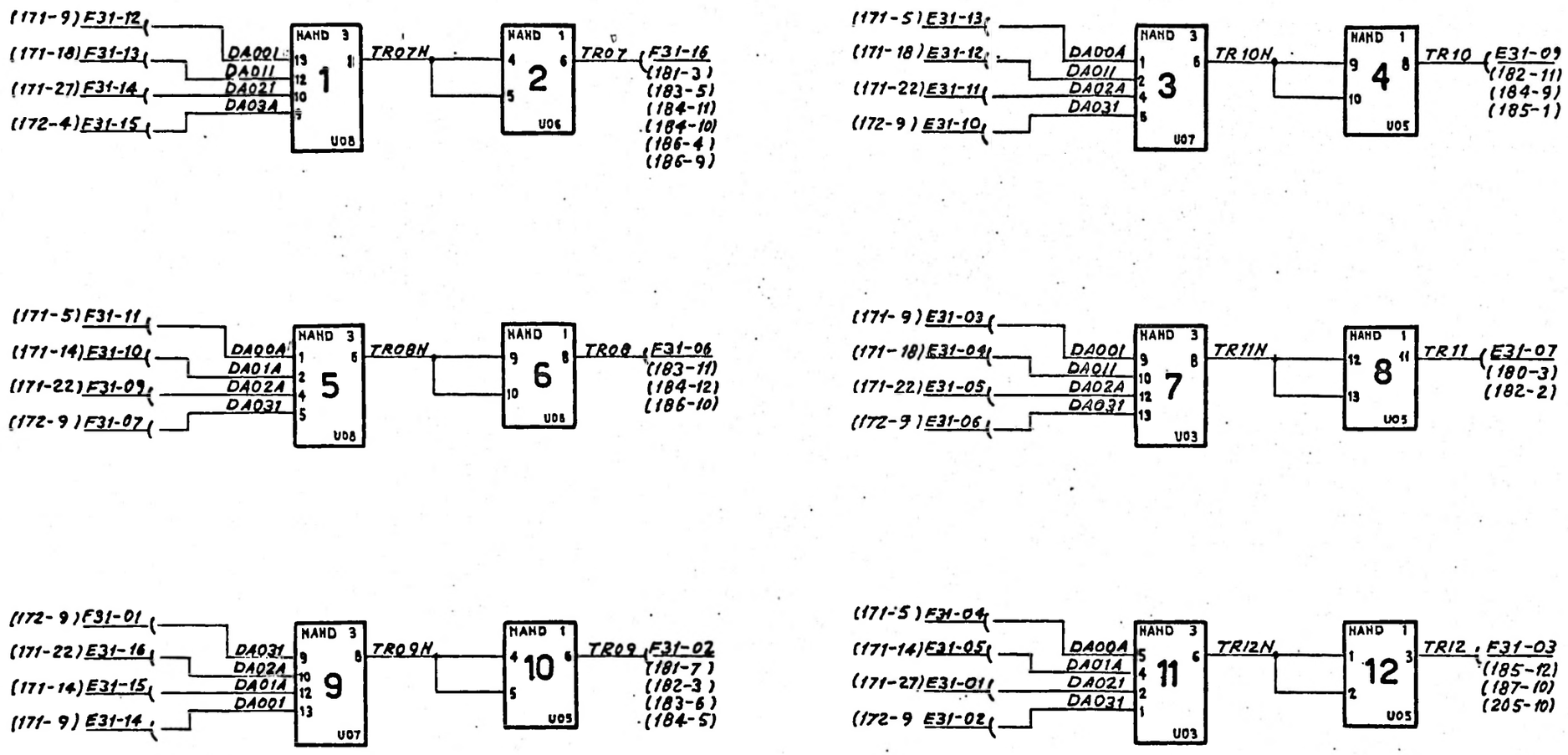

NOTE: 1) I CIRCUITI SONO IN E31
THE CIRCUITS ARE IN E31

CHAPTER 176	CONTATORE DI CARATTERE E DECODIFICATORE CHARACTER COUNTER AND DECODER
	GUD 040 — 78B103724 A TO

S.T.

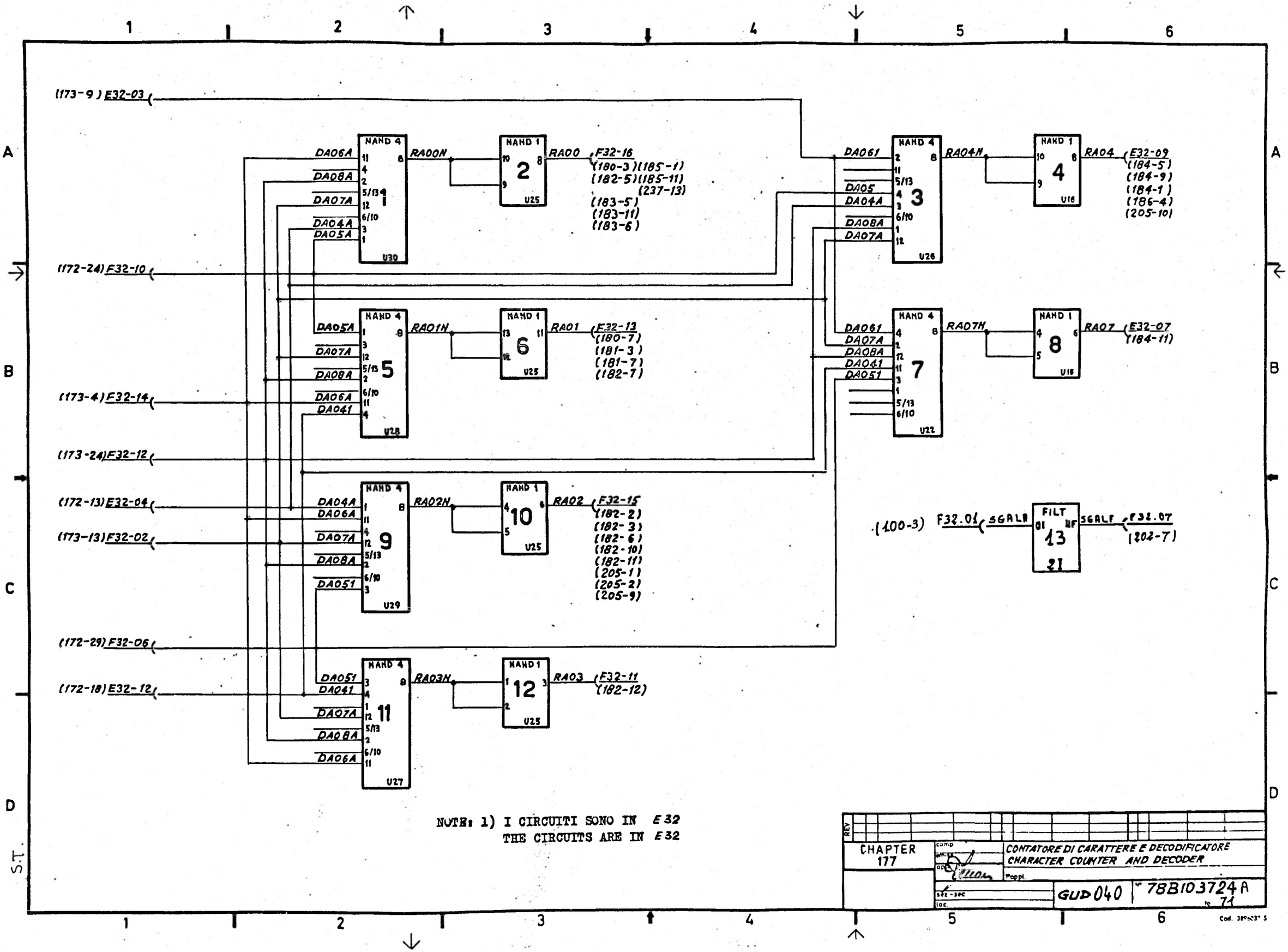

NOTE: 1) I CIRCUITI SONO IN E32
THE CIRCUITS ARE IN E32

CHAPTER 177	comp.	CONTATORE DI CARATTERE E DECODIFICATORE CHARACTER COUNTER AND DECODER
	sez.-sec.	GUD 040
	loc.	78B103724 A 71

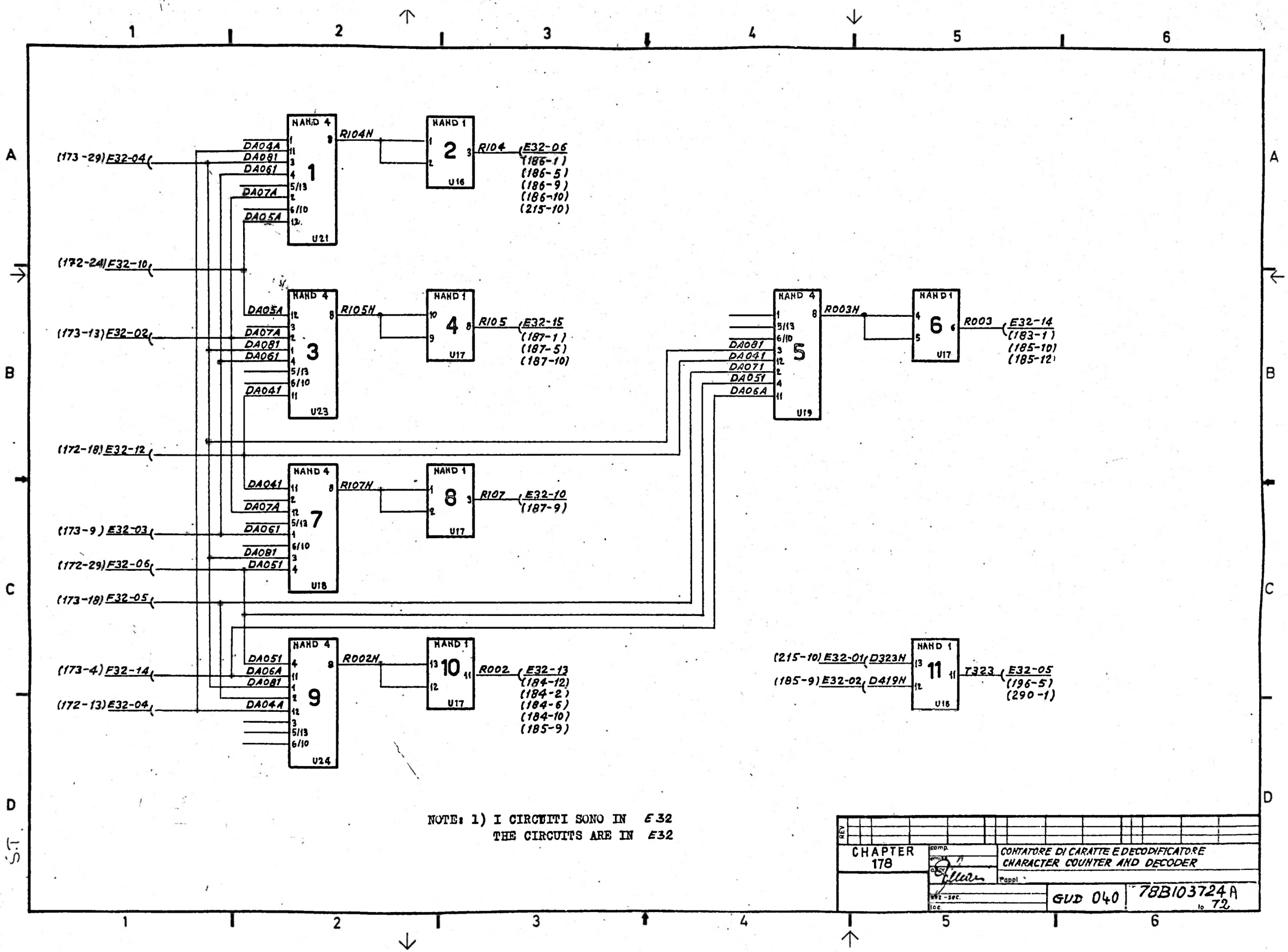

NOTE: 1) I CIRCUITI SONO IN E32
THE CIRCUITS ARE IN E32

CHAPTER 178	comp.	CONTATORE DI CARATTE E DECODIFICATORE CHARACTER COUNTER AND DECODER
		Pappl
	sez.-sec.	GUD 040
	loc.	78B103724A to 72

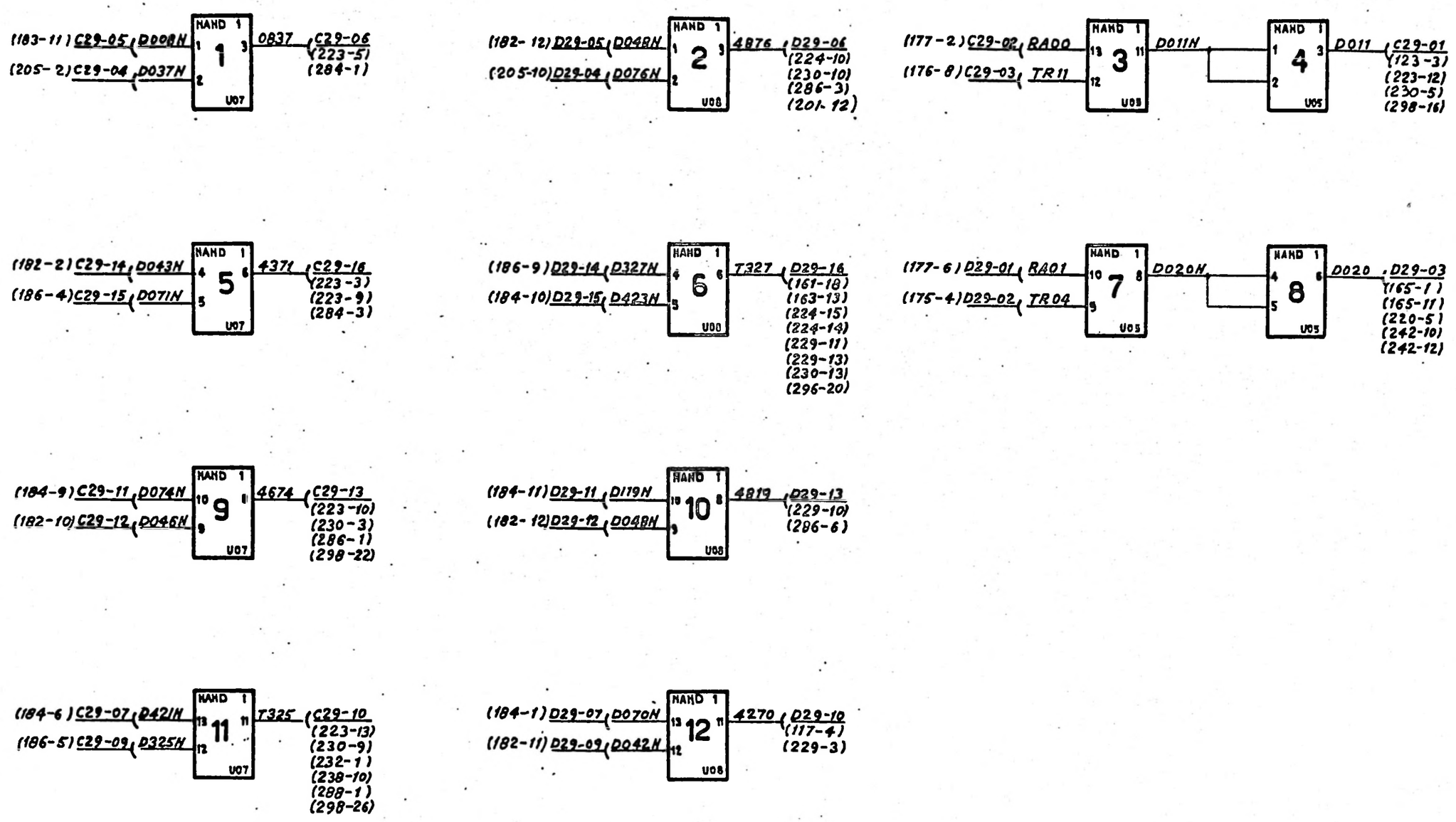

NOTE: 1) I CIRCUITI SONO IN C29
THE CIRCUITS ARE IN C29

REV																			

CHAPTER 180	DRWN. / CHKD. / APPR. / Puppi	CONTATORE DI CARATTERE E DECODIFICATORE CHARACTER COUNTER AND DECODER
	SPE. - SPEC. / LOC.	GUD 040 — N° 78B103724 A — 73

S.T.

Cod. 3096337 S

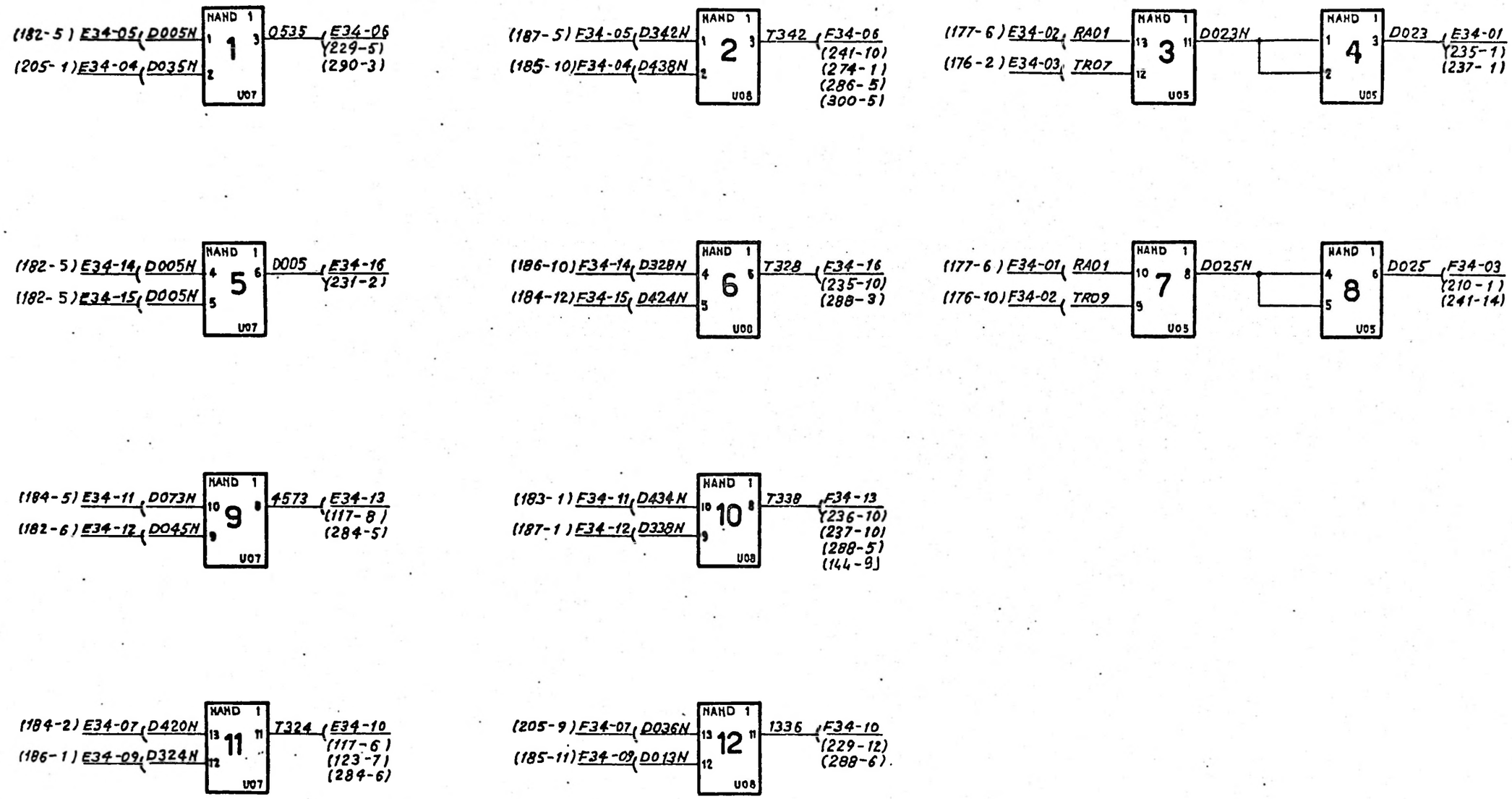

NOTE: 1) I CIRCUITI SONO IN E 34
THE CIRCUITS ARE IN E 34

CHAPTER 181	CONTATORE DI CARATTERE E DECODIFICATORE CHARACTER COUNTER AND DECODER	
	GUD 040	78B103724A 74

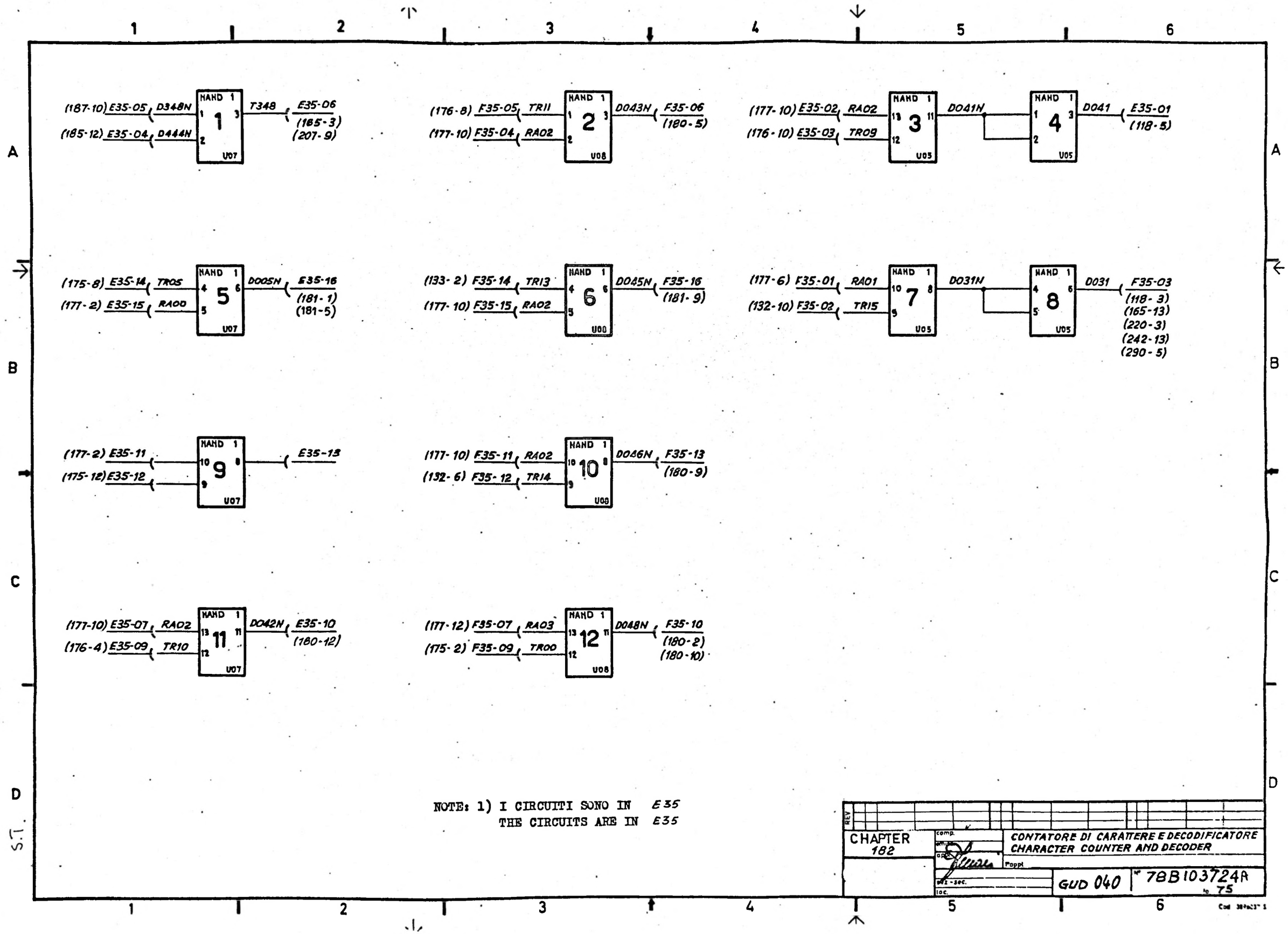

NOTE: 1) I CIRCUITI SONO IN E35
THE CIRCUITS ARE IN E35

REV		
CHAPTER 182	comp. / emiss. / appr.	CONTATORE DI CARATTERE E DECODIFICATORE CHARACTER COUNTER AND DECODER
		Pappl
	sez.-sec. / loc.	GUD 040 — N° 78B103724A — to 75

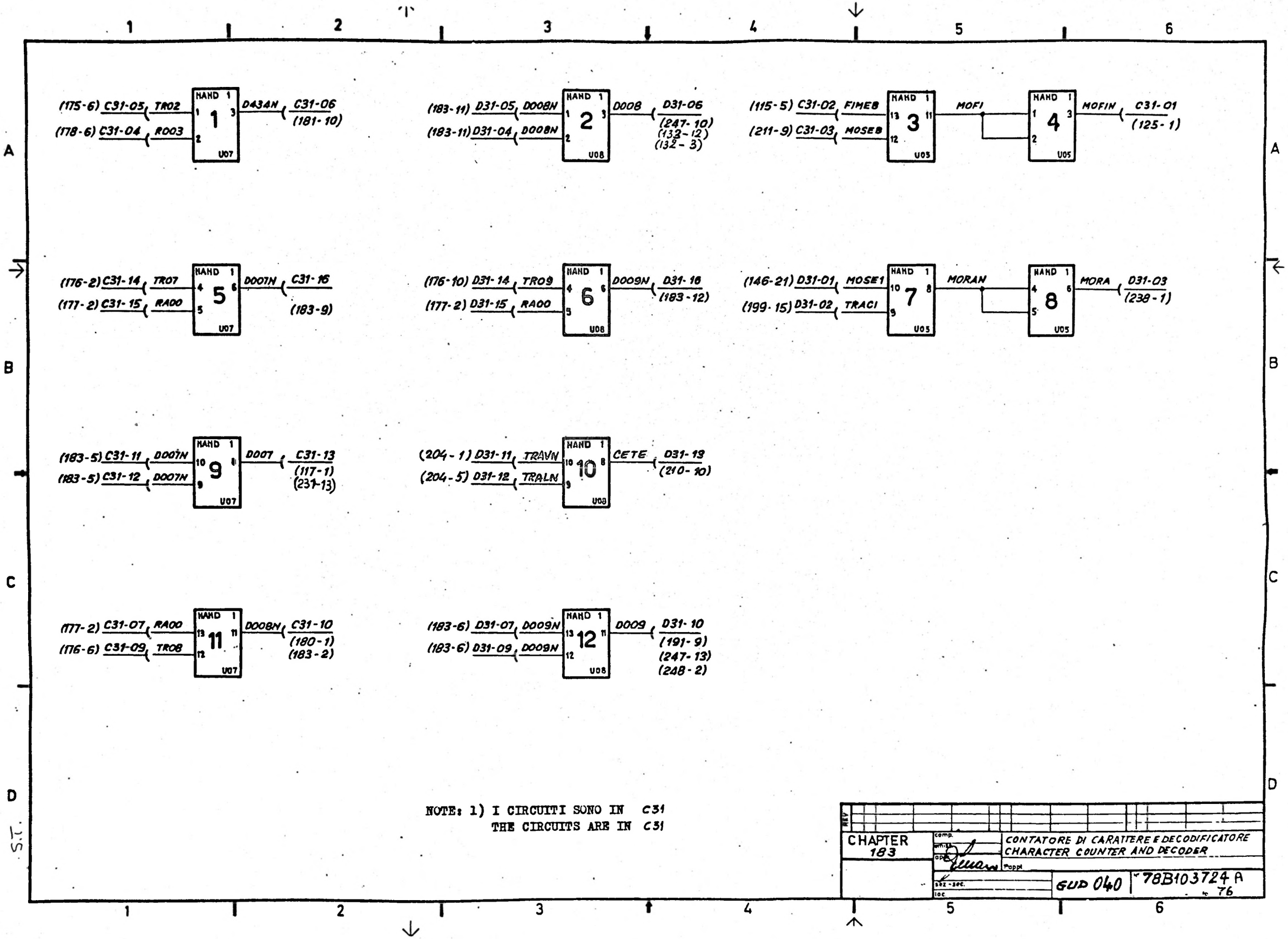

NOTE: 1) I CIRCUITI SONO IN C31
THE CIRCUITS ARE IN C31

CHAPTER 183	comp. / emiss. / appr.	CONTATORE DI CARATTERE E DECODIFICATORE CHARACTER COUNTER AND DECODER
	sez.-sec. / loc.	GUD 040 — 78B103724 A — 76

S.T.

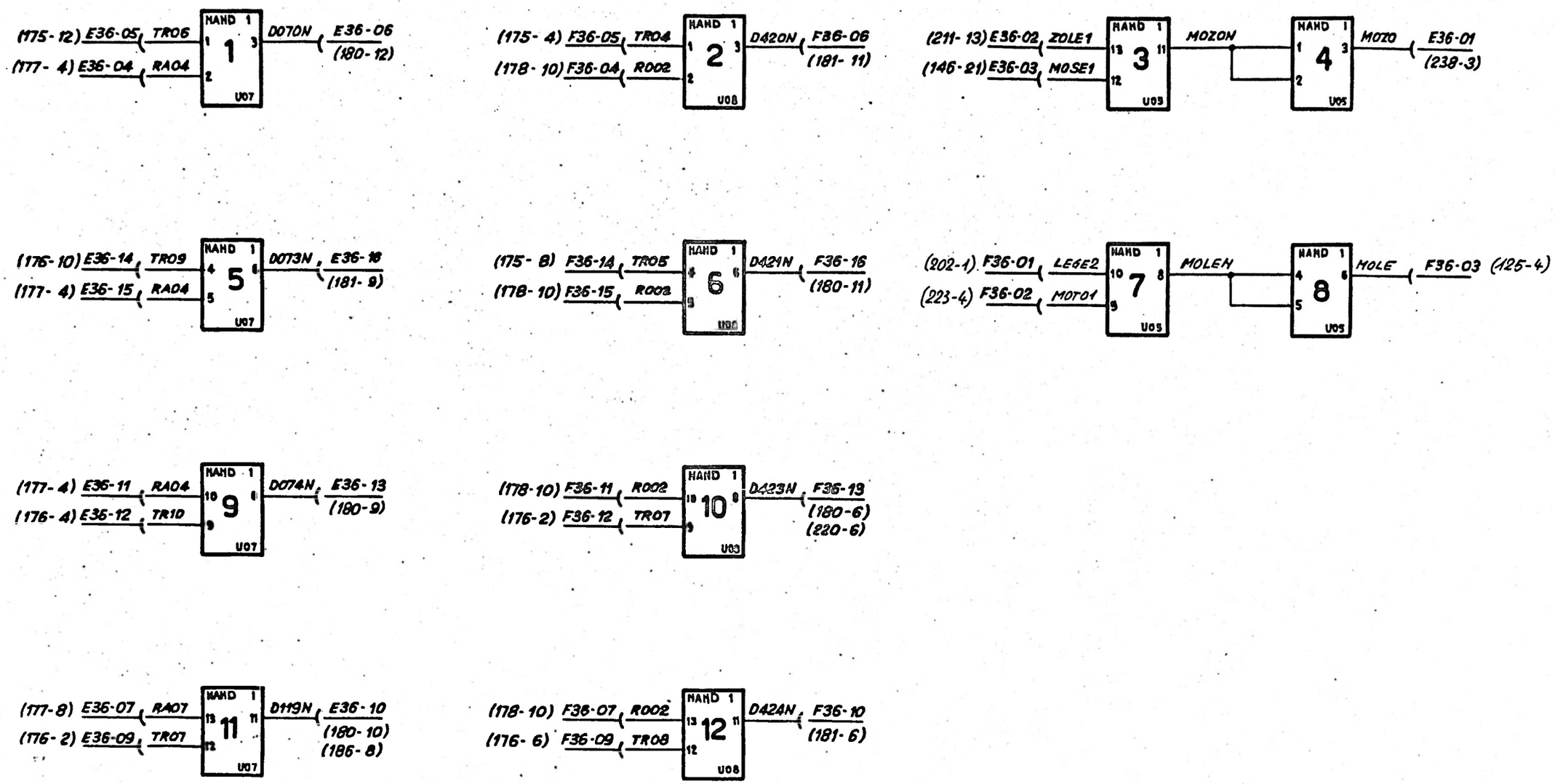

NOTE: 1) I CIRCUITI SONO IN E36
THE CIRCUITS ARE IN E36

CHAPTER 184	comp. / ammin. / appr. / sez.-sec. / loc.	CONTATORE DI CARATTERE E DECODIFICATORE CHARACTER COUNTER AND DECODER Popol.
		GUD 040 — 78B103724 A — 77

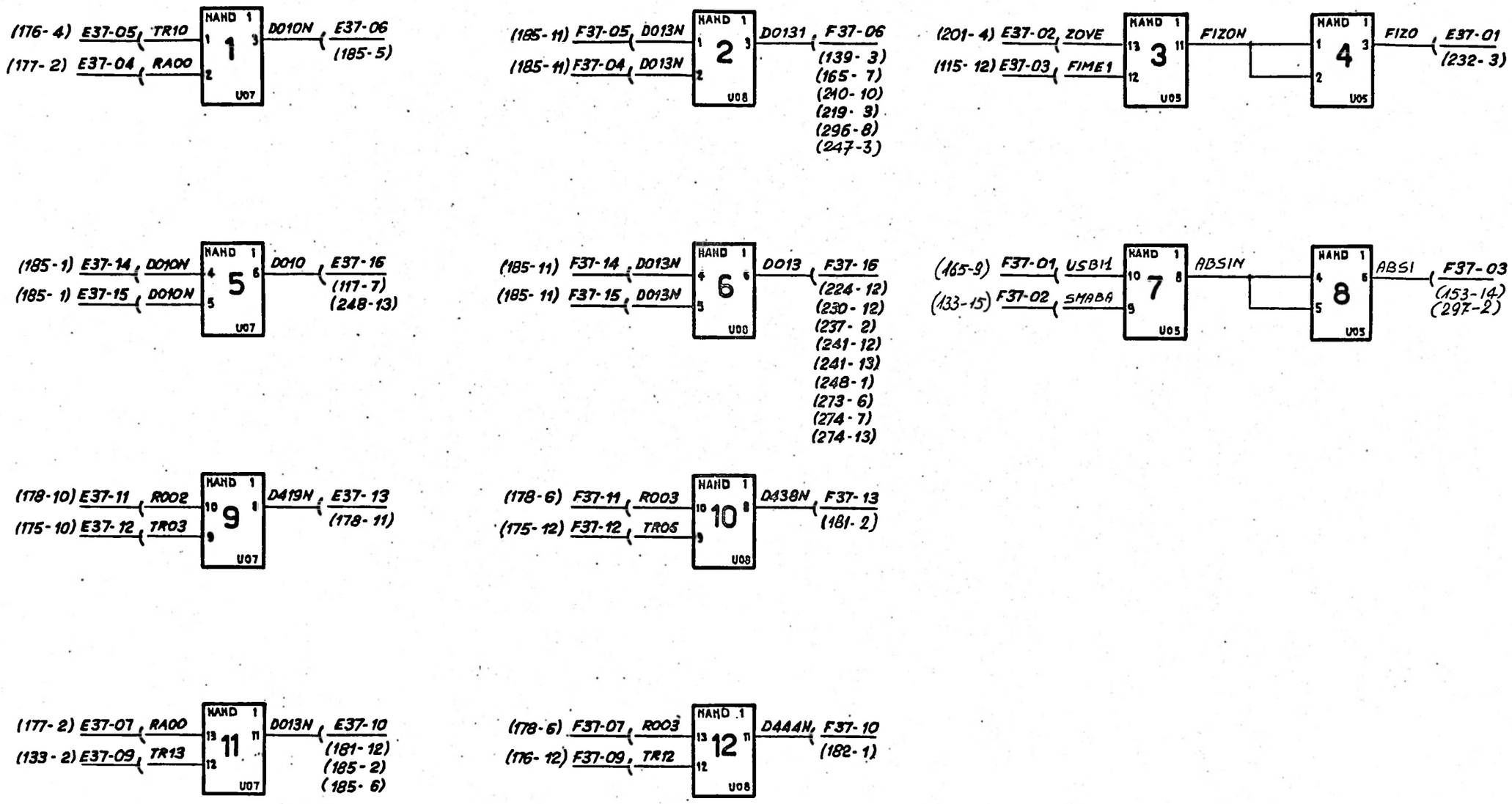

NOTE: 1) I CIRCUITI SONO IN E37
THE CIRCUITS ARE IN E37

REV		
CHAPTER 185	comp. / appr. / sez.-sec. / loc.	CONTATORE DI CARATTERE E DECODIFICATORE CHARACTER COUNTER AND DECODER Pappi
		GUD 040 N° 78B103724 A to 78

S.T.

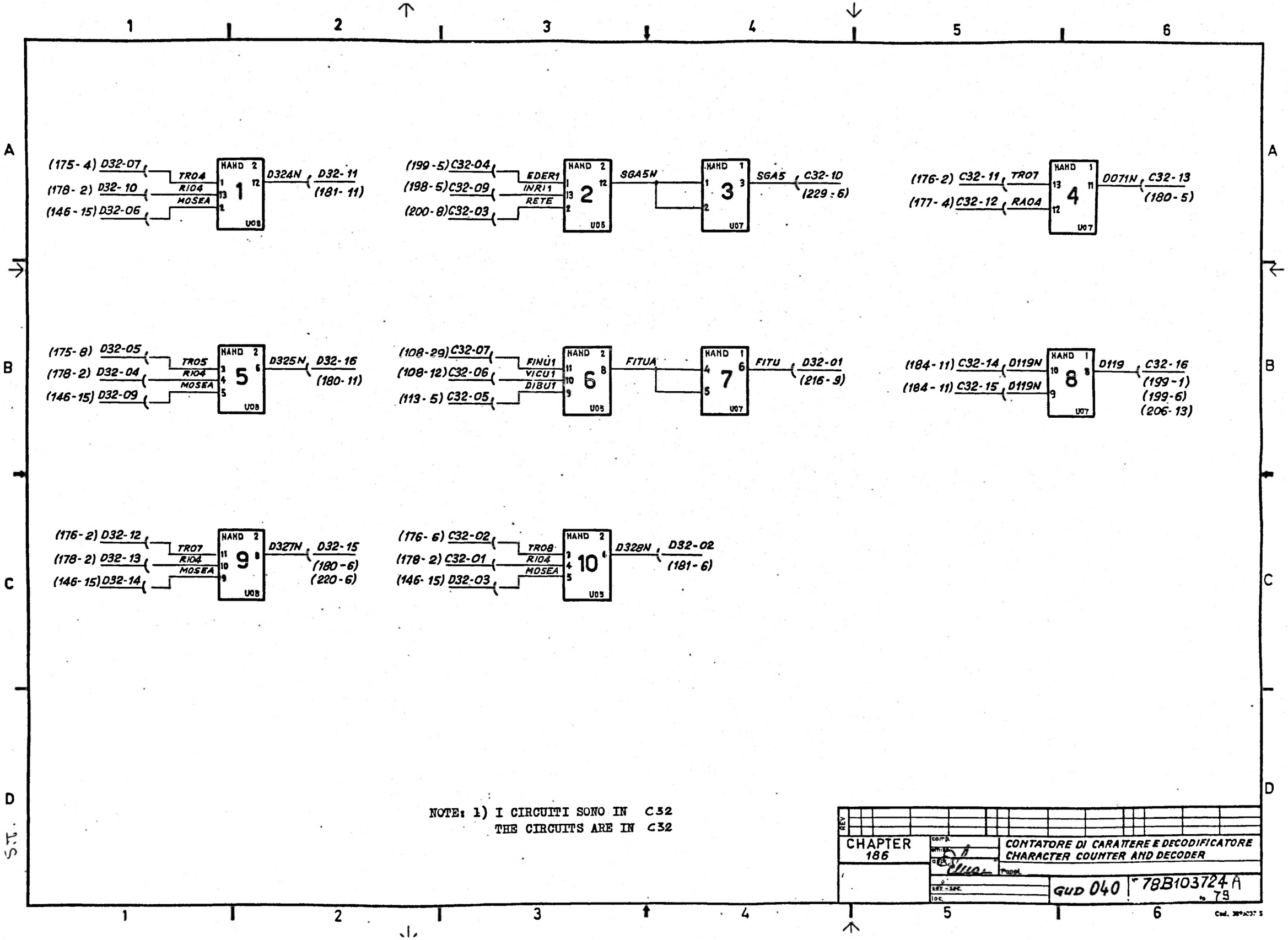

NOTE: 1) I CIRCUITI SONO IN C32
THE CIRCUITS ARE IN C32

REV		
CHAPTER 186	comp. / emiss. / appr.	CONTATORE DI CARATTERE E DECODIFICATORE CHARACTER COUNTER AND DECODER
	Appl.	
	ser.-sec. / loc.	GUD 040 — 78B103724 A to 79

S.T.

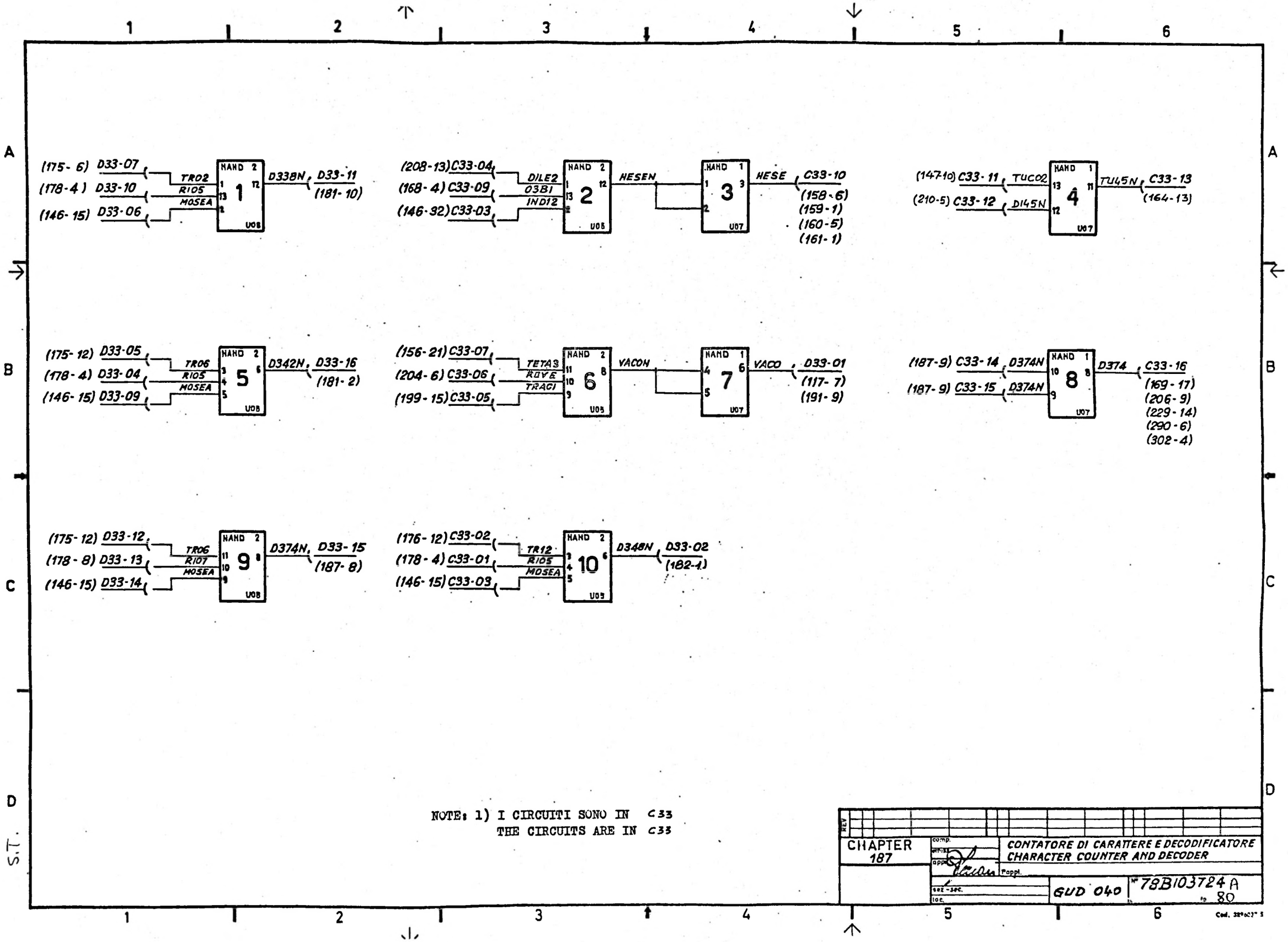

NOTE: 1) I CIRCUITI SONO IN C33
THE CIRCUITS ARE IN C33

CHAPTER 187	comp. / appr.	CONTATORE DI CARATTERE E DECODIFICATORE CHARACTER COUNTER AND DECODER
	sez.-sec. / loc.	GUD 040 — Nº 78B103724 A — 80

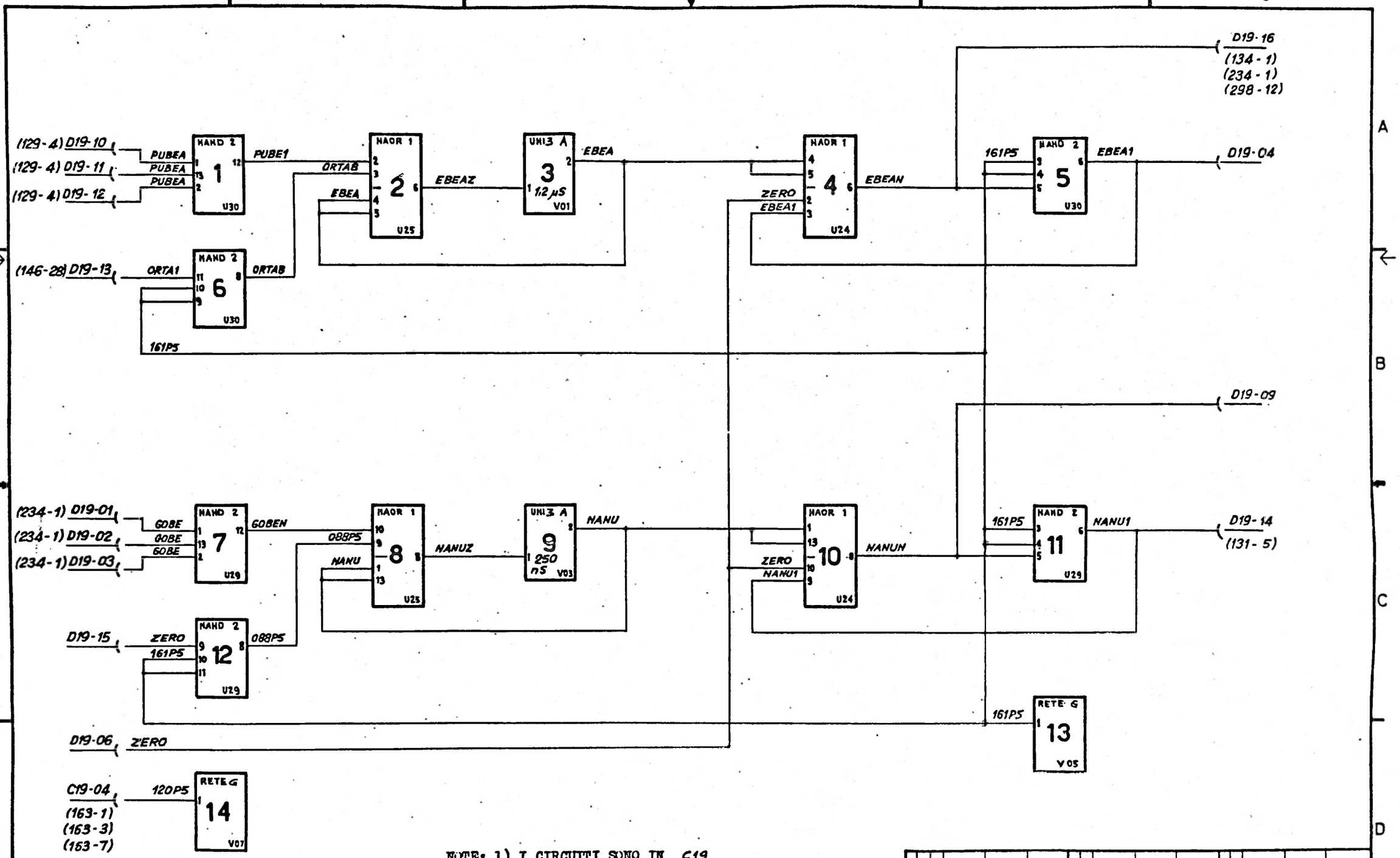

NOTE: 1) I CIRCUITI SONO IN C19
THE CIRCUITS ARE IN C19
2) ZERO INDICA UN COLLEGAMENTO A MASSA
ZERO DESIGNATES A GROUNDED TERMINAL

CHAPTER 189	F.F. DI STATO E LOGICA INTERNA STATUS F.F. AND INTERNAL LOGIC	
	GUD 040	78B103724 A 81

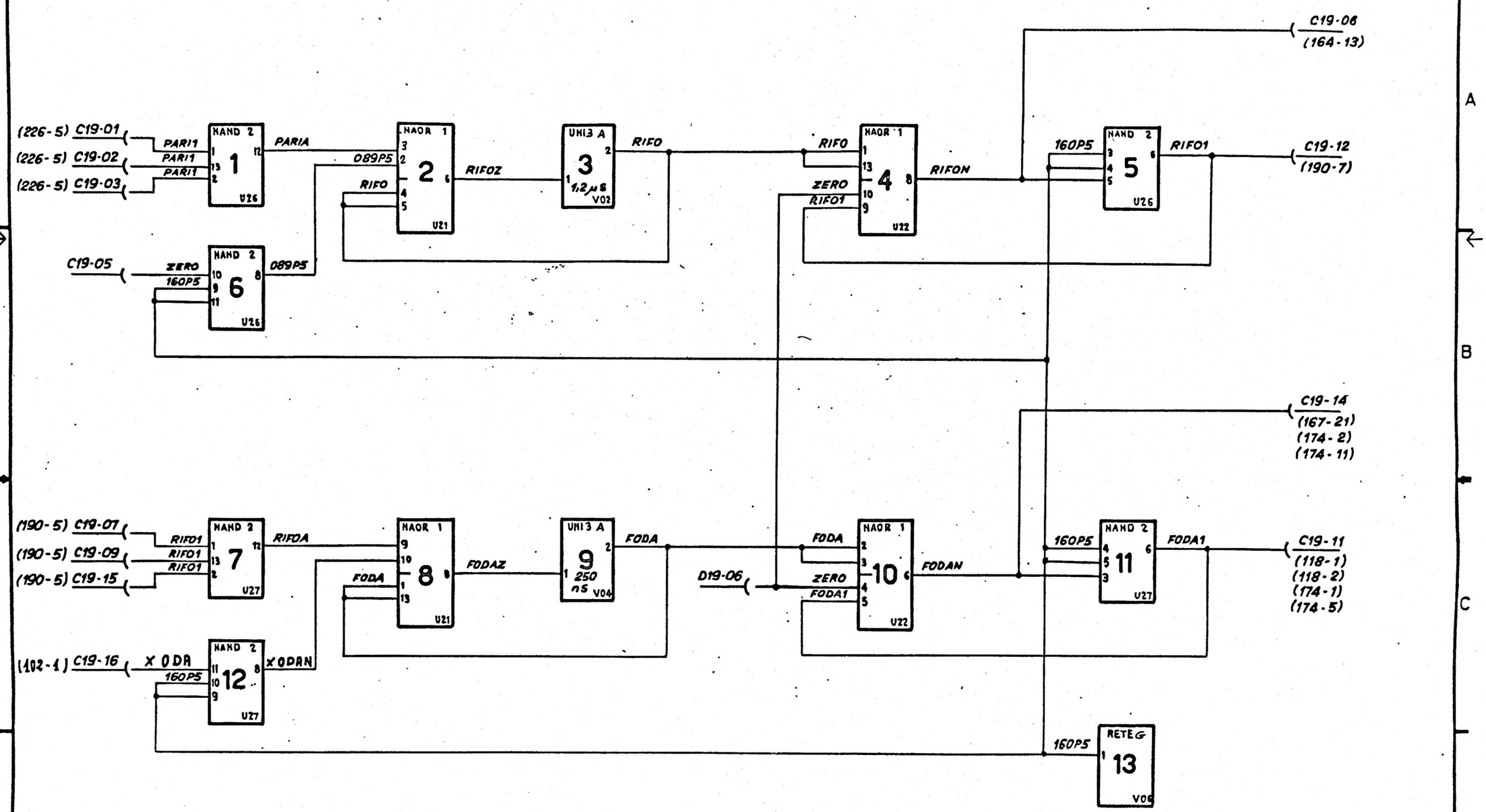

NOTE: 1) I CIRCUITI SONO IN C19
THE CIRCUITS ARE IN C19
2) ZERO INDICA UN COLLEGAMENTO A MASSA
ZERO DESIGNATES A GROUNDED TERMINAL

REV		
CHAPTER 190	comp. / appl. / sez.-sec. / loc.	F.F. DI STATO E LOGICA INTERNA STATUS F.F. AND INTERNAL LOGIC
	GUD 040	78B103724 A 82

S.T.

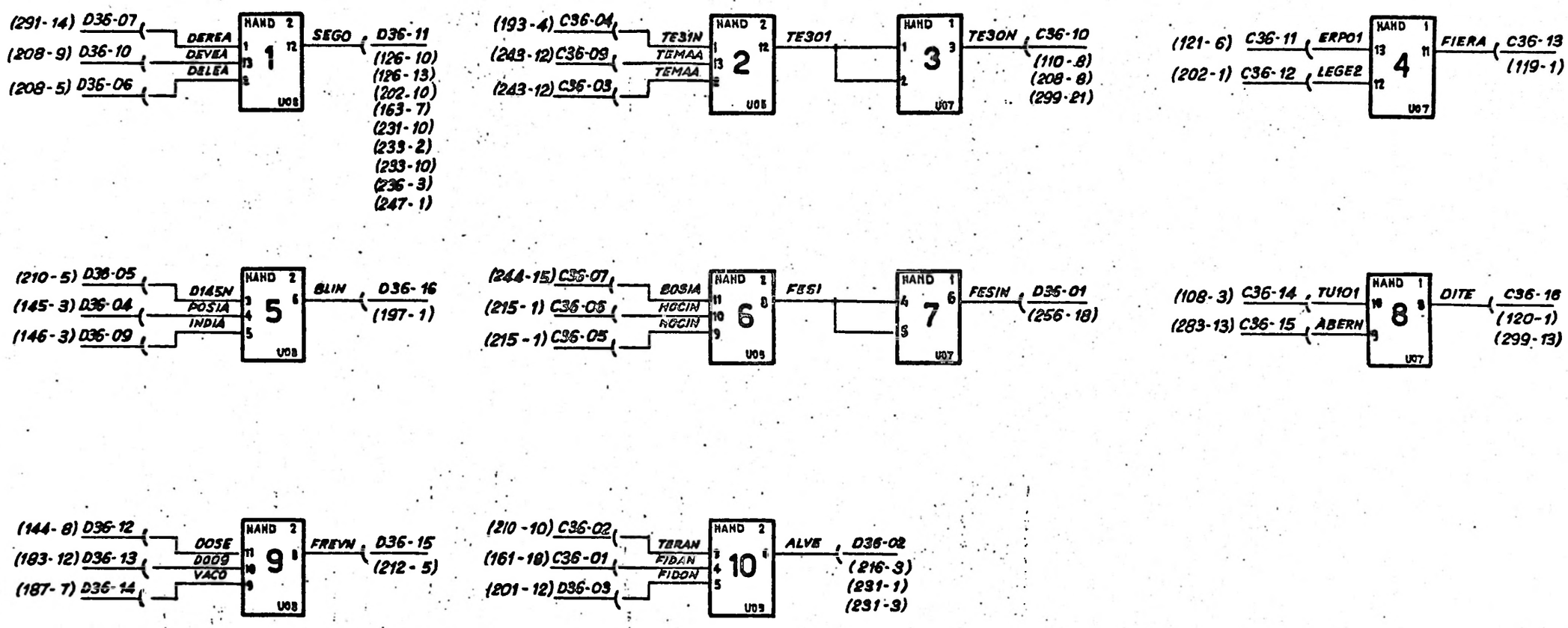

NOTE: 1) I CIRCUITI SONO IN C36
THE CIRCUITS ARE IN C36

REV																			

CHAPTER 191	COMP. / DISEG. / APPR. / DOCM. / SAZ.-SPC. / LOC.	F.F. DI STATO E LOGICA INTERNA STATUS F.F. AND INTERNAL LOGIC
	GUD 040	N° 78B103724 A 83

S.T.S.

Cod. 3896037 3

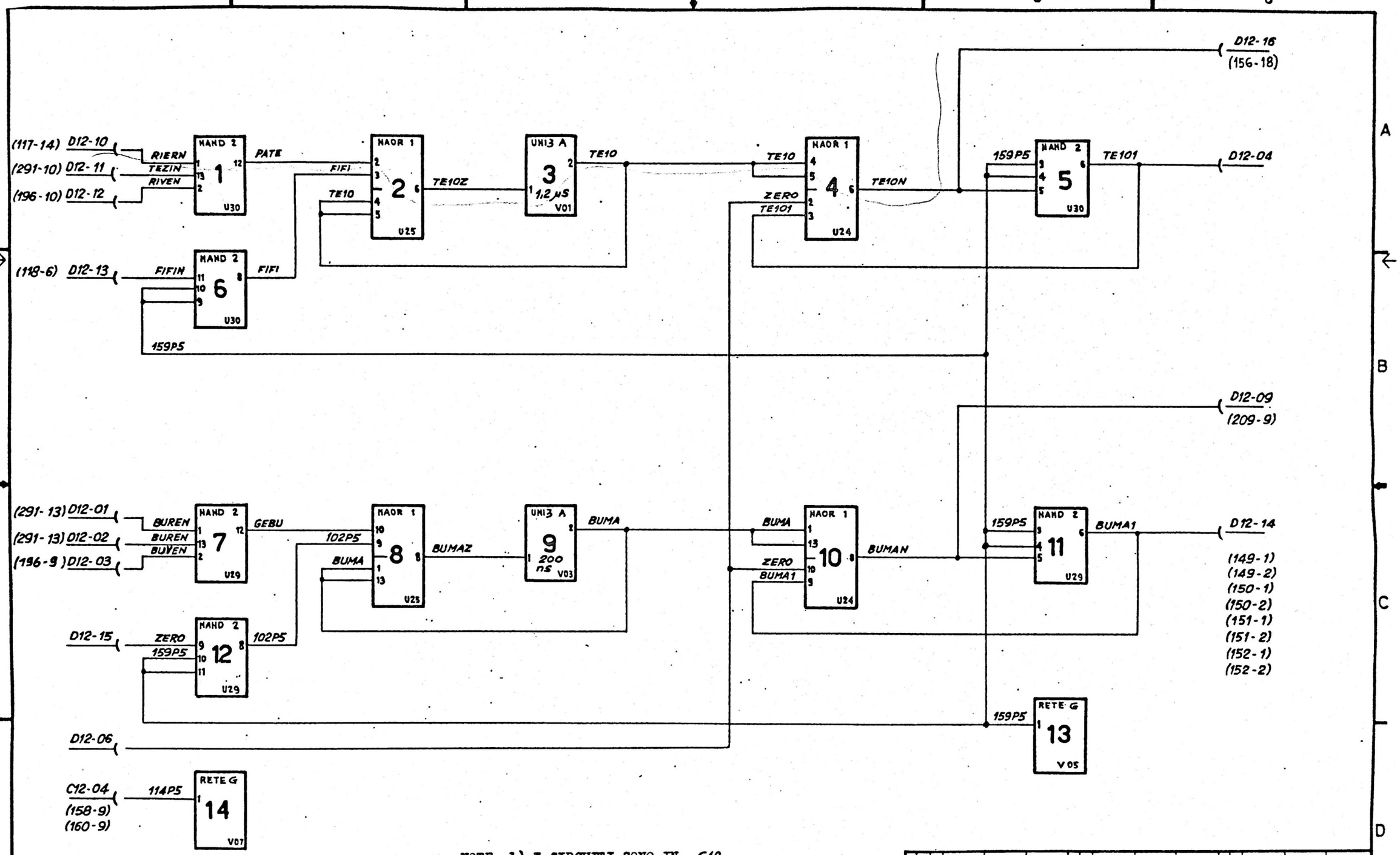

NOTE: 1) I CIRCUITI SONO IN C12
THE CIRCUITS ARE IN C12
2) ZERO INDICA UN COLLEGAMENTO A MASSA
ZERO DESIGNATES A GROUNDED TERMINAL

CHAPTER 192	F.F. DI STATO E LOGICA INTERNA STATUS F.F. AND INTERNAL LOGIC	
	GUD 040	N° 78B103724 A 84

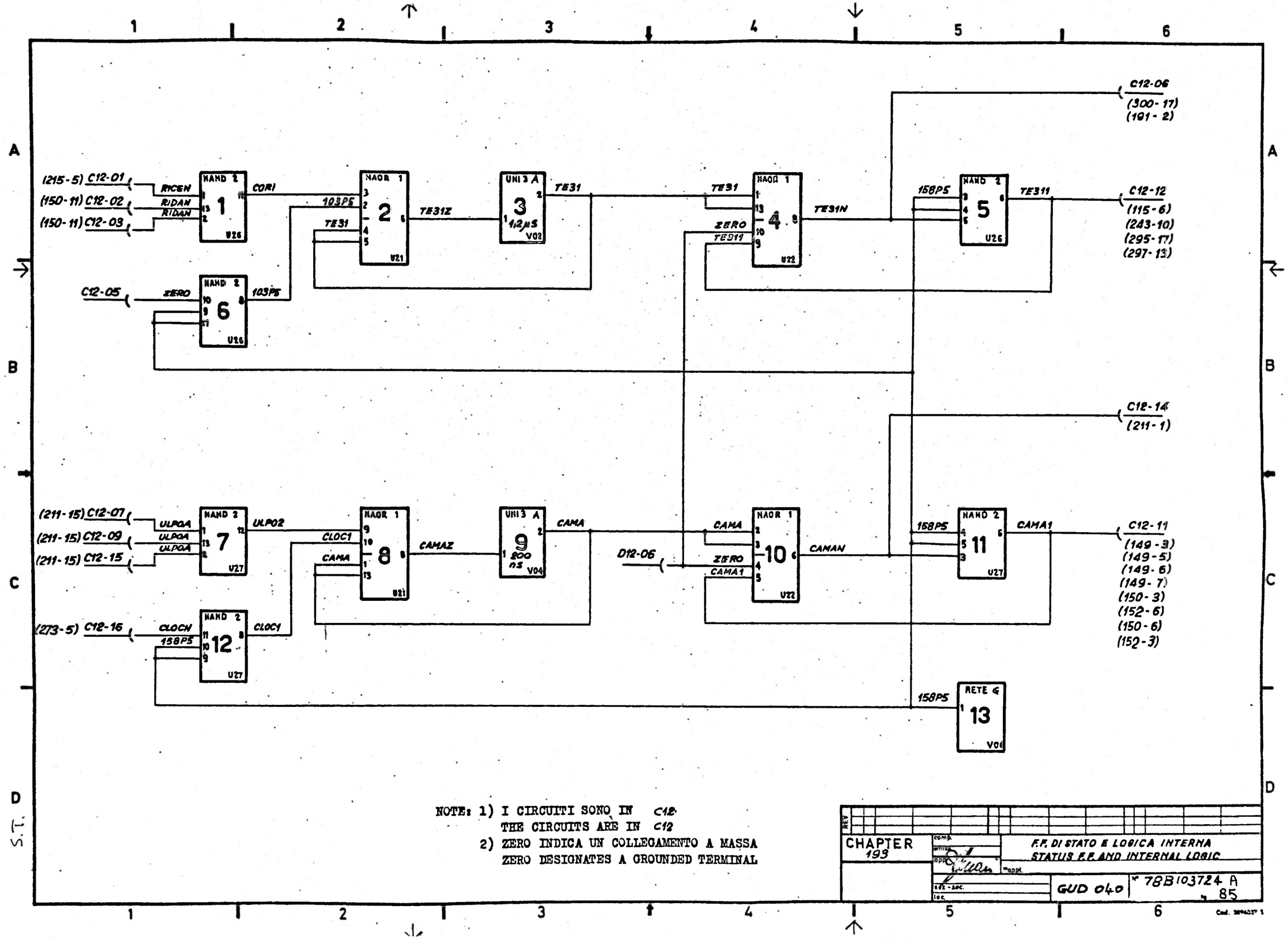

NOTE: 1) I CIRCUITI SONO IN C12
THE CIRCUITS ARE IN C12
2) ZERO INDICA UN COLLEGAMENTO A MASSA
ZERO DESIGNATES A GROUNDED TERMINAL

REV		
CHAPTER 193	comp. / appl. / sez.-sec. / loc.	F.F. DI STATO E LOGICA INTERNA STATUS F.F. AND INTERNAL LOGIC
	GUD 040	N° 78B103724 A 85

S.T.

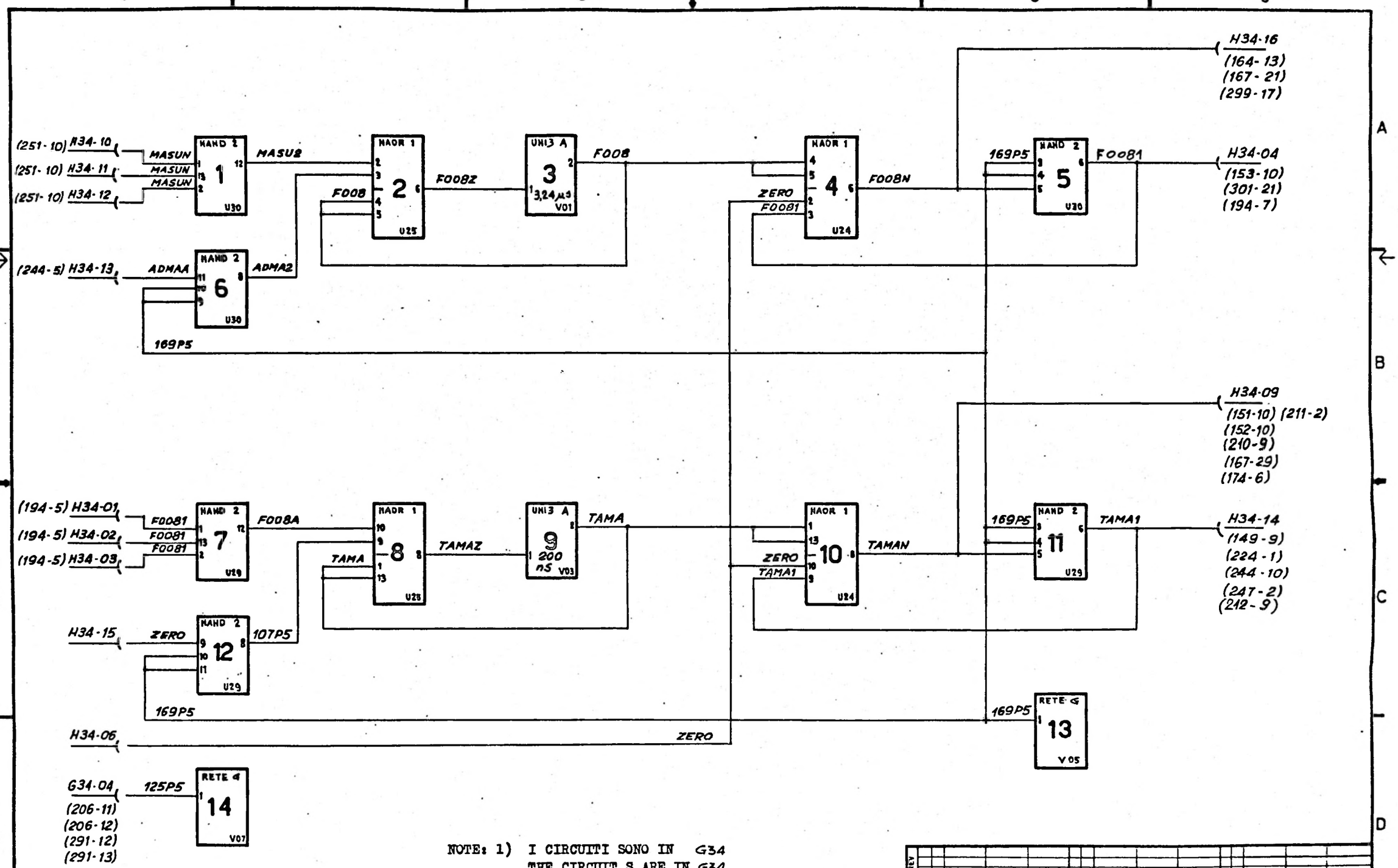

NOTE: 1) I CIRCUITI SONO IN G34
THE CIRCUIT S ARE IN G34
2) ZERO INDICA UN COLLEGAMENTO A MASSA
ZERO DESIGNATES A GROUNDED TERMINAL

CHAPTER 194	F.F. DI STATO E LOGICA INTERNA STATUS F.F. AND INTERNAL LOGIC	
	GUD 040	Nº 78B103724 A 86

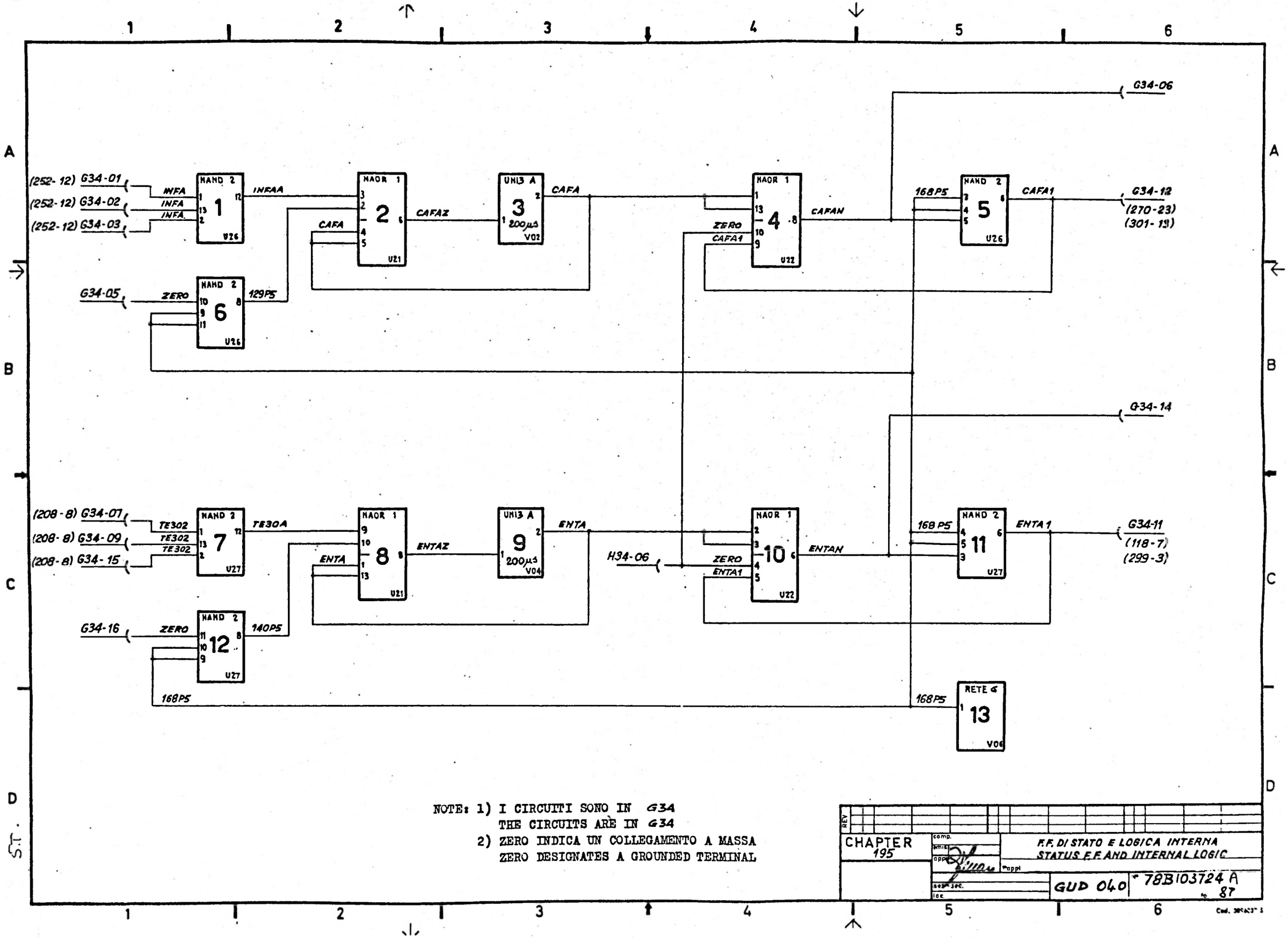

NOTE: 1) I CIRCUITI SONO IN G34
THE CIRCUITS ARE IN G34
2) ZERO INDICA UN COLLEGAMENTO A MASSA
ZERO DESIGNATES A GROUNDED TERMINAL

REV		
CHAPTER 195	comp. / emis. / appr.	F.F. DI STATO E LOGICA INTERNA STATUS F.F. AND INTERNAL LOGIC
	sez. sec. / loc.	GUD 040 — 78B103724 A — 87

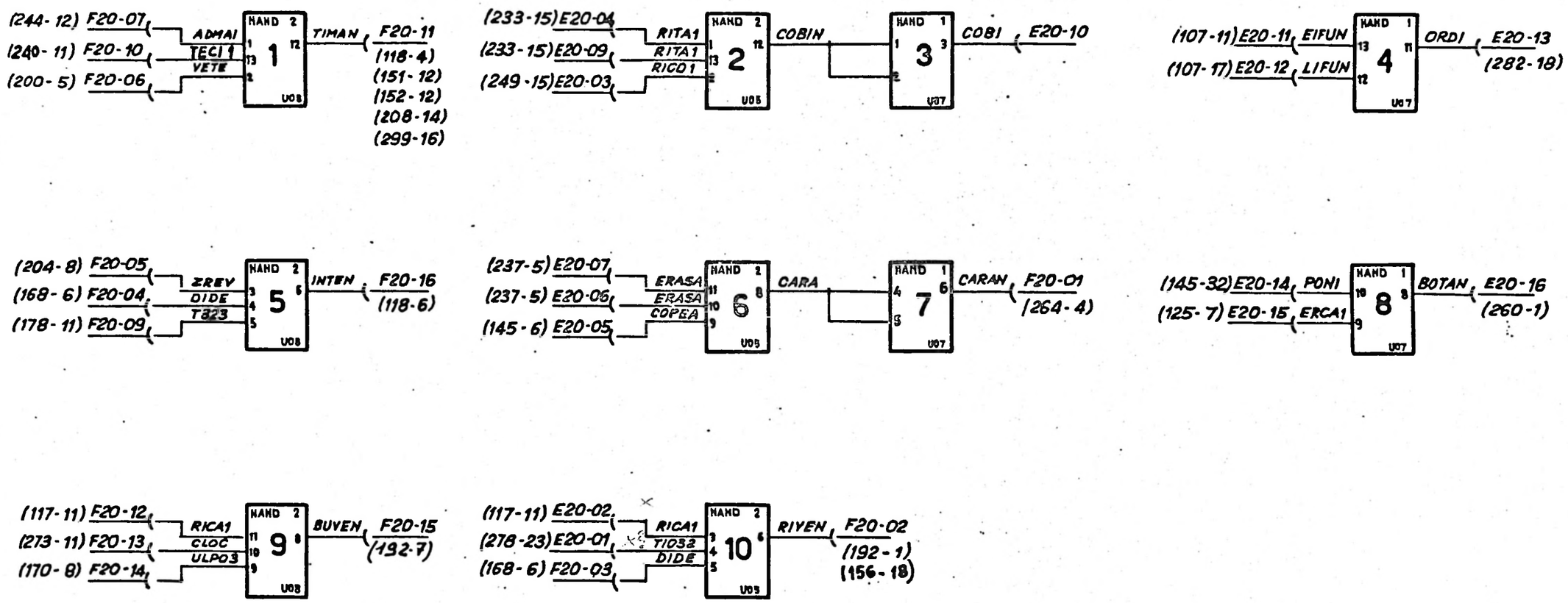

NOTE: 1) I CIRCUITI SONO IN E20
THE CIRCUITS ARE IN E20

CHAPTER 196	F.F. DI STATO E LOGICA INTERNA STATUS F.F. AND INTERNAL LOGIC	
	GUD 040	n° 78B103724 A 88

S.T.

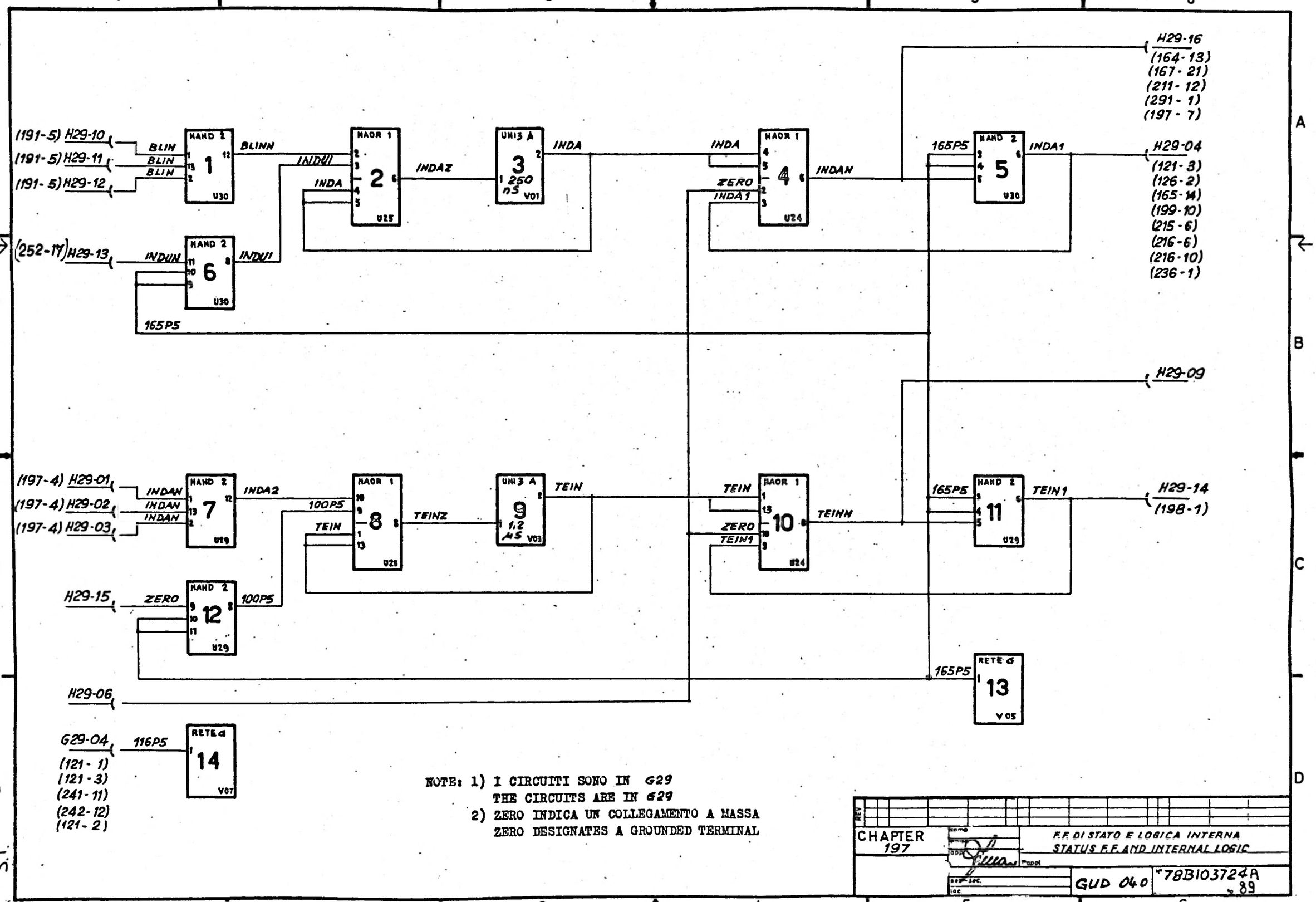

NOTE: 1) I CIRCUITI SONO IN G29
THE CIRCUITS ARE IN G29
2) ZERO INDICA UN COLLEGAMENTO A MASSA
ZERO DESIGNATES A GROUNDED TERMINAL

CHAPTER 197	F.F. DI STATO E LOGICA INTERNA STATUS F.F. AND INTERNAL LOGIC	
	GUD 040	*78B103724A 89

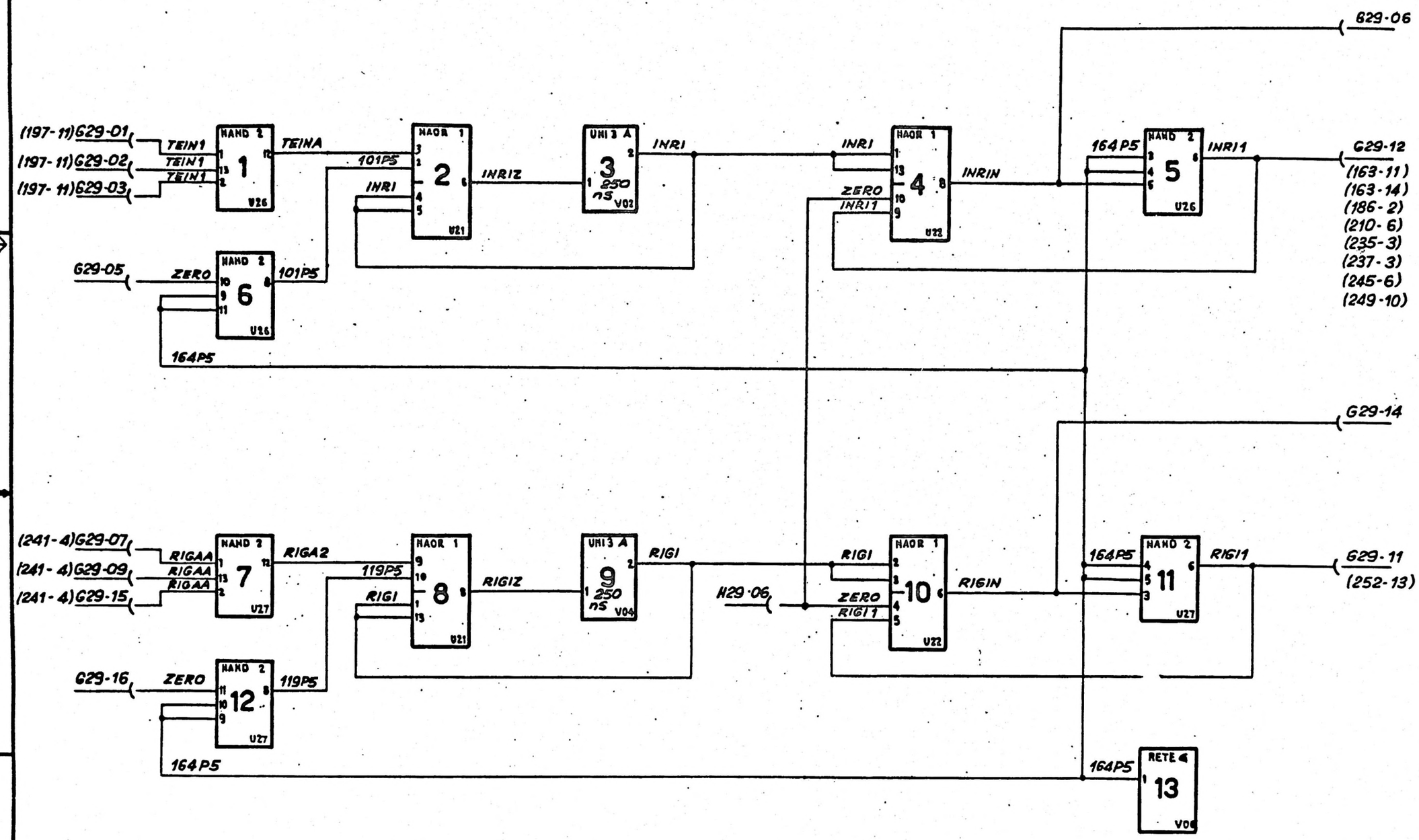

NOTE: 1) I CIRCUITI SONO IN G29
THE CIRCUITS ARE IN G29
2) ZERO INDICA UN COLLEGAMENTO A MASSA
ZERO DESIGNATES A GROUNDED TERMINAL

CHAPTER 198	F.F. DI STATO E LOGICA INTERNA STATUS F.F. AND INTERNAL LOGIC	
	GUD 040	N° 78B103724A 90

S.T.

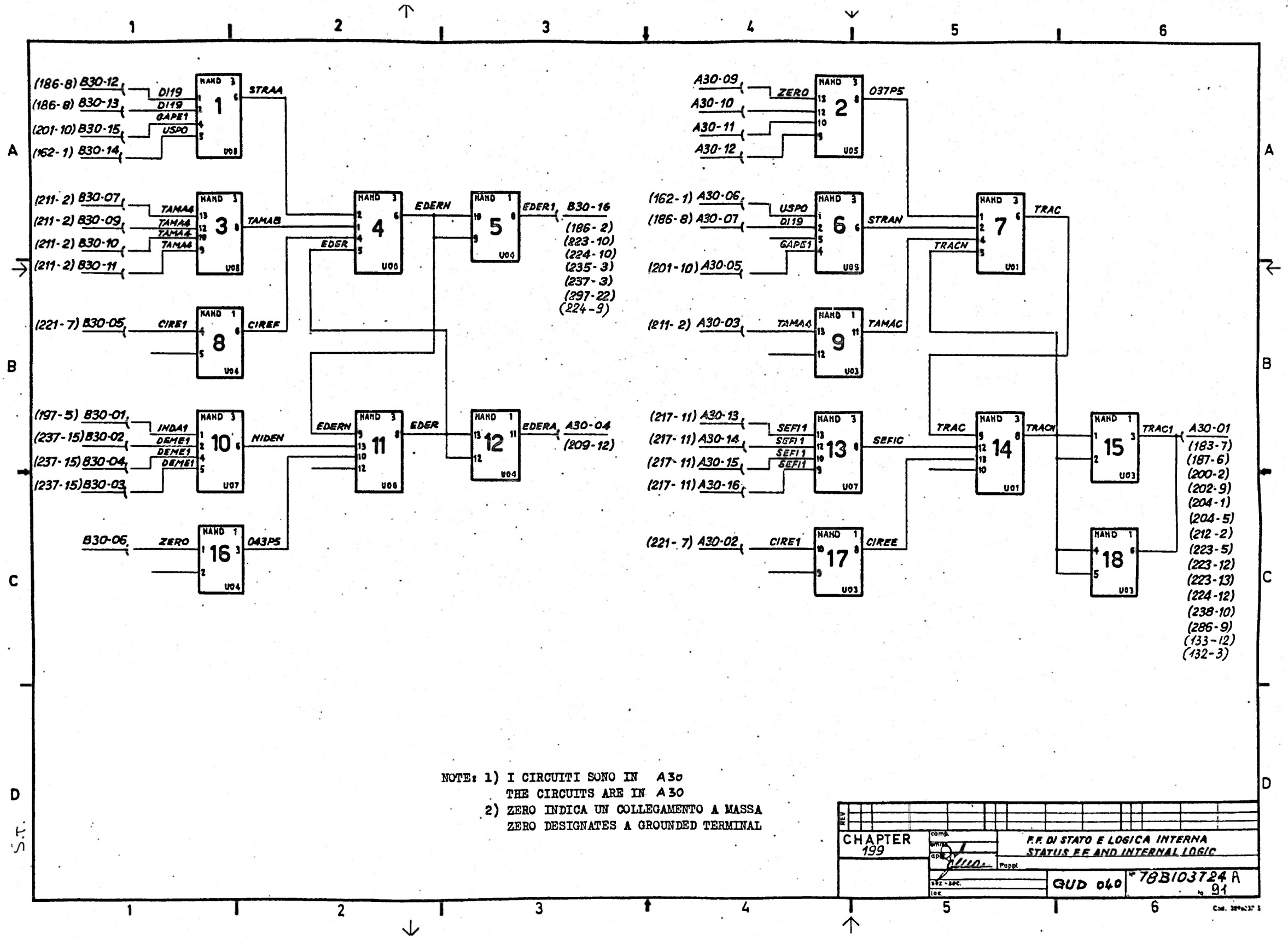

NOTE: 1) I CIRCUITI SONO IN A30
THE CIRCUITS ARE IN A30
2) ZERO INDICA UN COLLEGAMENTO A MASSA
ZERO DESIGNATES A GROUNDED TERMINAL

REV		
CHAPTER 199	F.F. DI STATO E LOGICA INTERNA STATUS F.F. AND INTERNAL LOGIC	
	QUD 040	78B103724 A 91

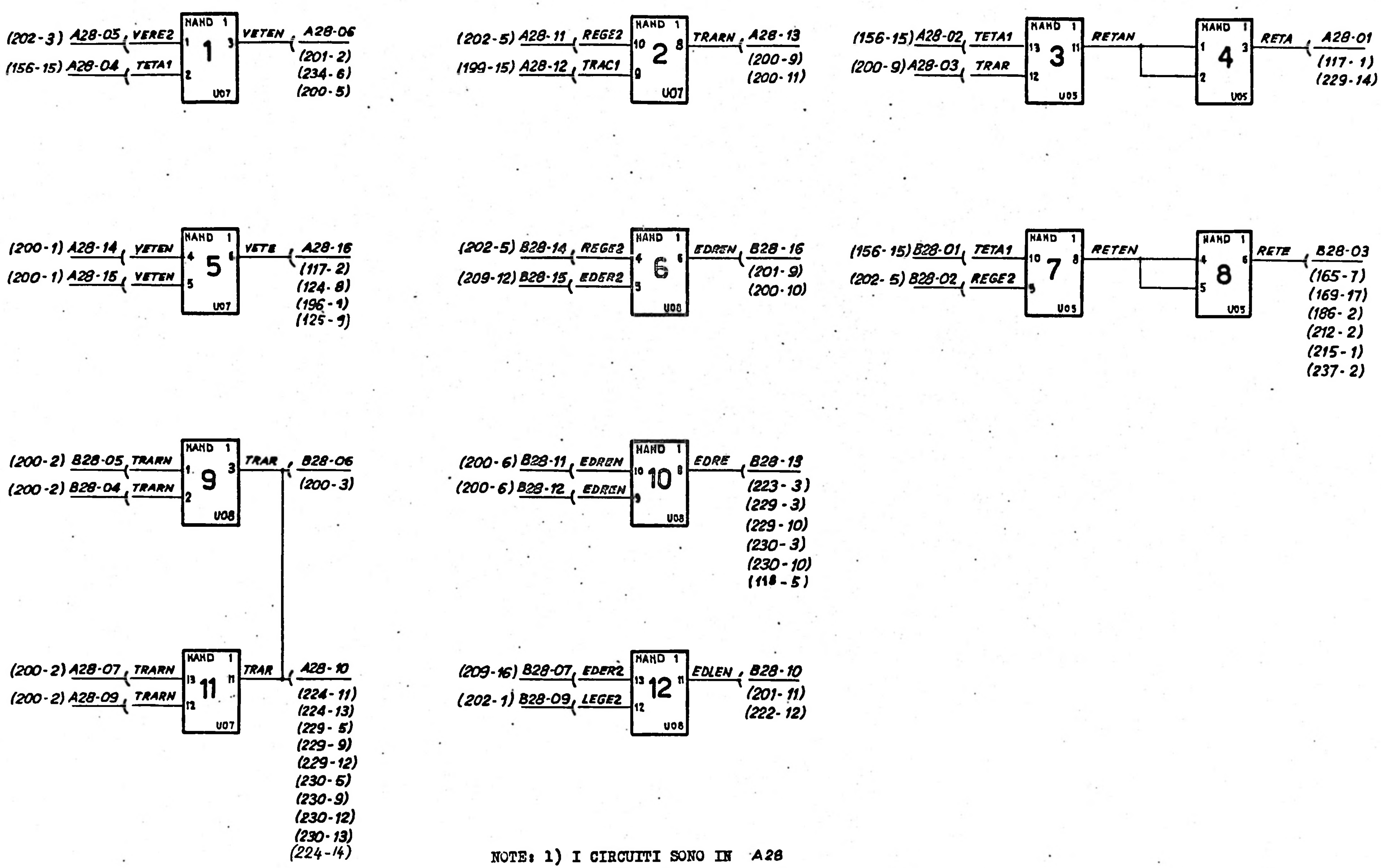

NOTE: 1) I CIRCUITI SONO IN A28
THE CIRCUITS ARE IN A28

CHAPTER 200

F.F. DI STATO E LOGICA INTERNA
STATUS F.F. AND INTERNAL LOGIC

GUD 040

N° 78B103724 A

92

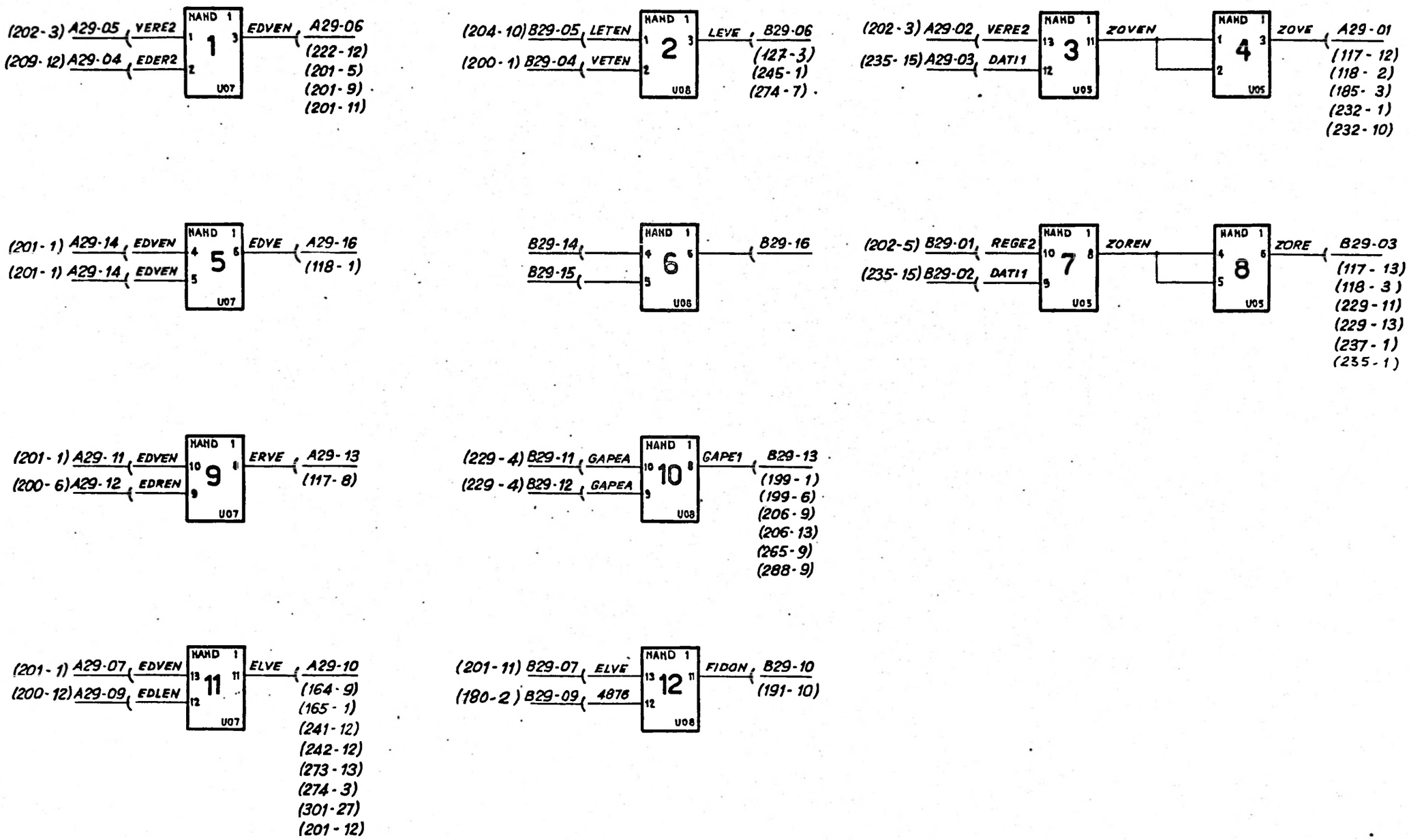

NOTE: 1) I CIRCUITI SONO IN A29
THE CIRCUITS ARE IN A29

CHAPTER 201	comp. / appr.	F.F. DI STATO E LOGICA INTERNA STATUS F.F. AND INTERNAL LOGIC
	Poppi	
	GUD 040	78B103724 A 93

S.T.

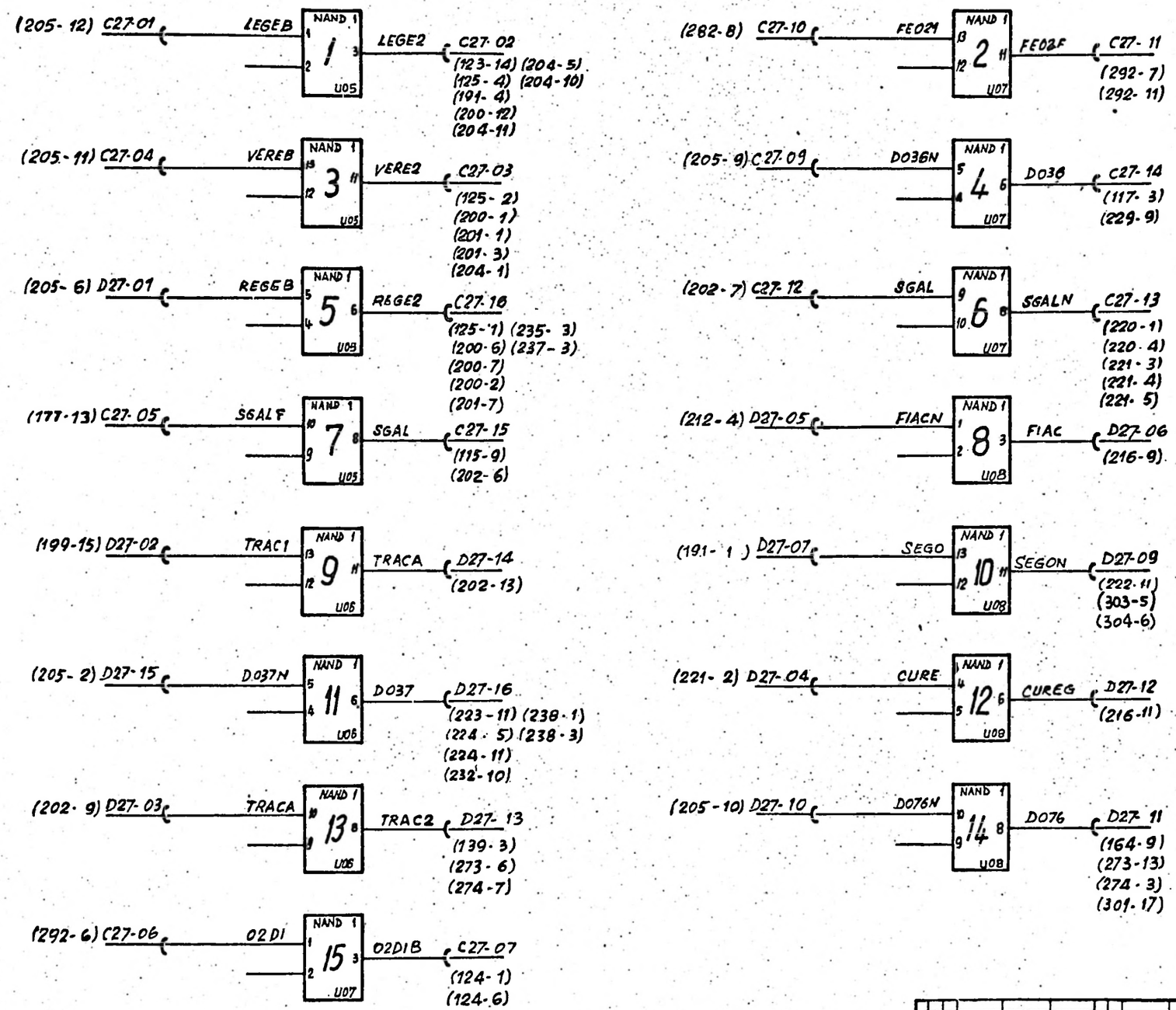

NOTE: 1) I CIRCUITI SONO IN C27
THE CIRCUITS ARE IN C27

CHAPTER 202	F.F. DI STATO E LOGICA INTERNA / STATUS FF AND INTERNAL LOGIC	GUD 040	78B103724P 94

S.T

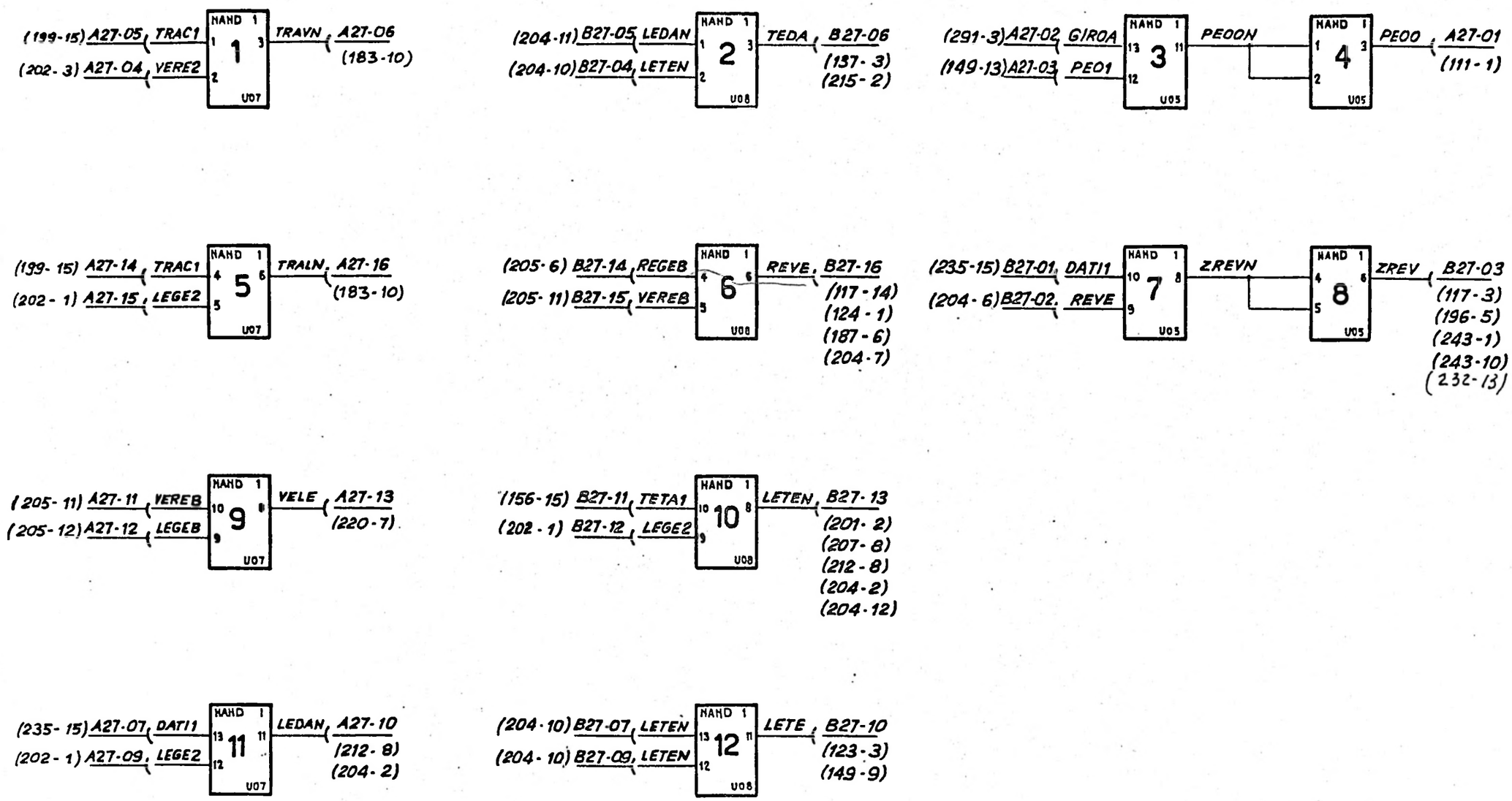

NOTE: 1) I CIRCUITI SONO IN A27
THE CIRCUITS ARE IN A27

CHAPTER 204	comp.	F.F. DI STATO E LOGICA INTERNA STATUS F.F. AND INTERNAL LOGIC
	Pappi	
	GUD 040	Nº 78B103724 A 95

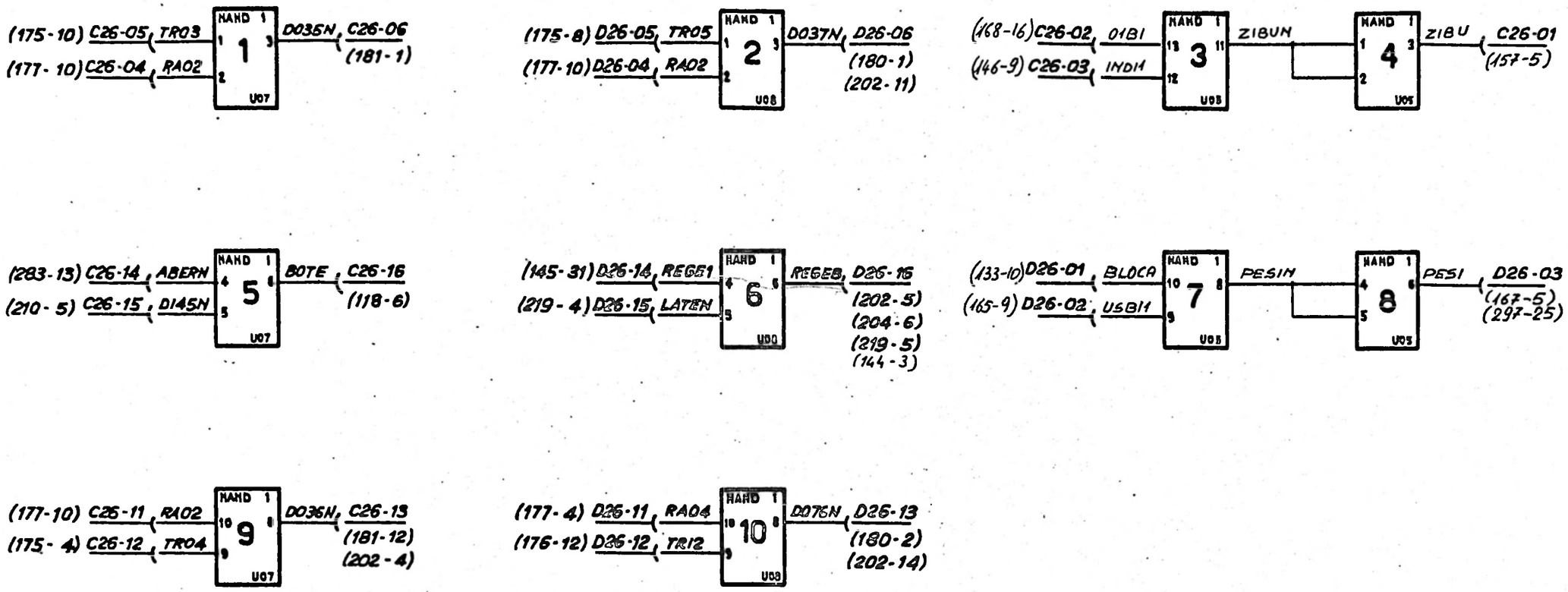

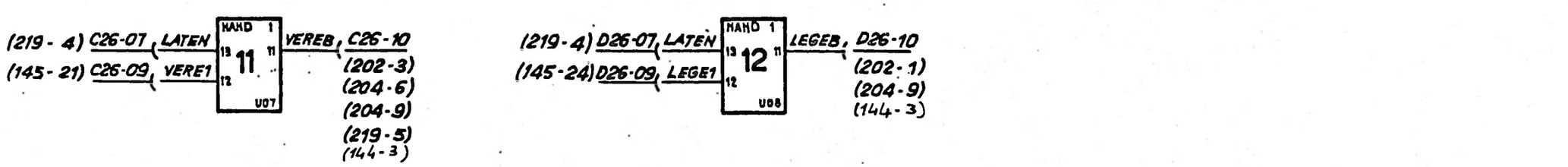

NOTE: 1) I CIRCUITI SONO IN C26
THE CIRCUITS ARE IN C26

CHAPTER 205	F.F. DI STATO E LOGICA INTERNA STATUS F.F. AND INTERNAL LOGIC	
	GUD 040	N° 78B103724A 96

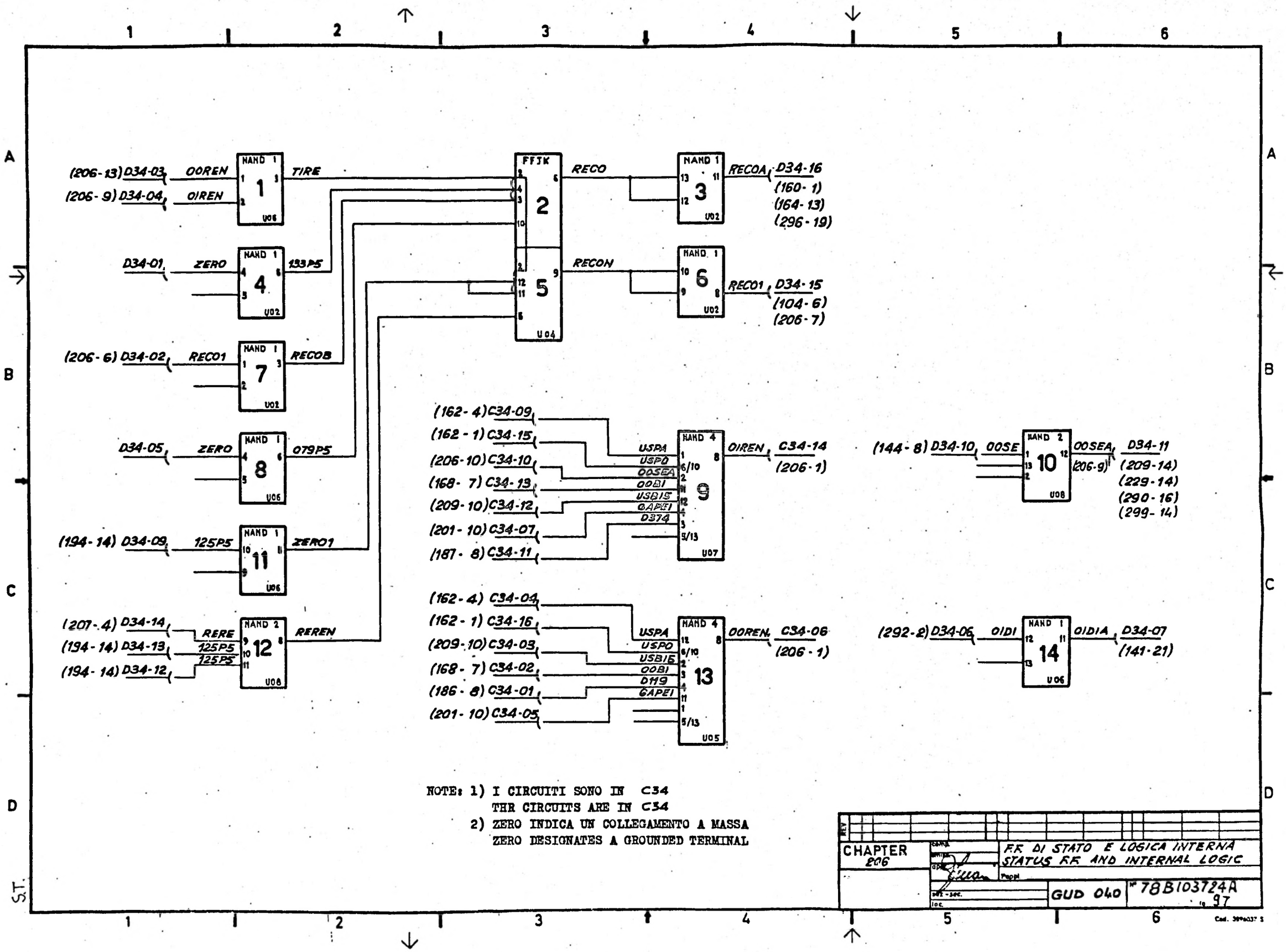

NOTE: 1) I CIRCUITI SONO IN C34
THR CIRCUITS ARE IN C34
2) ZERO INDICA UN COLLEGAMENTO A MASSA
ZERO DESIGNATES A GROUNDED TERMINAL

CHAPTER 206	F.F. DI STATO E LOGICA INTERNA STATUS F.F. AND INTERNAL LOGIC	
	GUD 040	N° 78B103724A 97

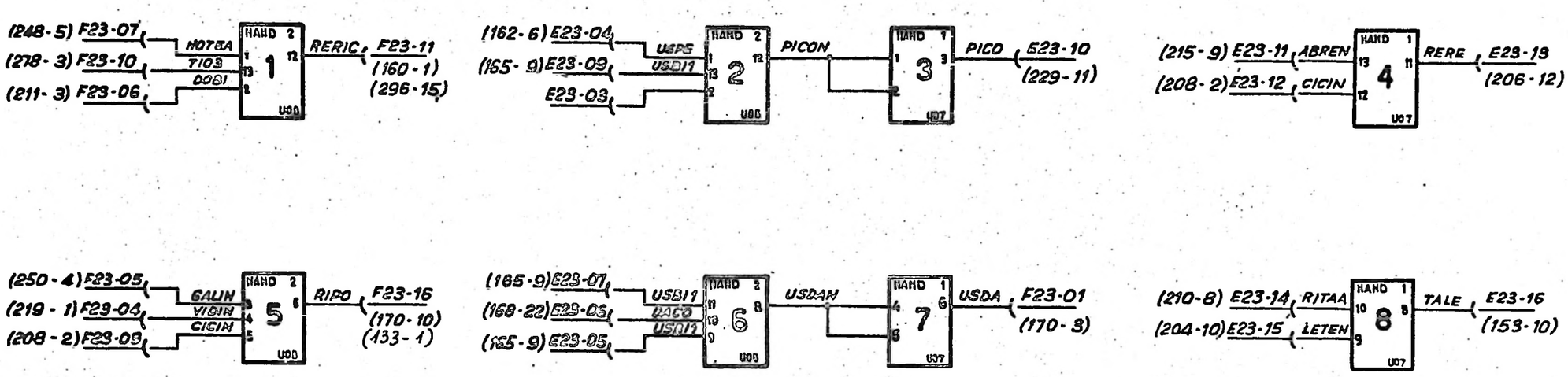

NOTE: 1) I CIRCUITI SONO IN E23
THE CIRCUITS ARE IN E23

* VEDERE OPZIONI 100/160 CILINDRI
* SEE OPTIONS 100/160 CYLINDERS

CHAPTER 207	F.F. DI STATO E LOGICA INTERNA STATUS F.F. AND INTERNAL LOGIC
	GUD 040 — 78B103724 F — 98

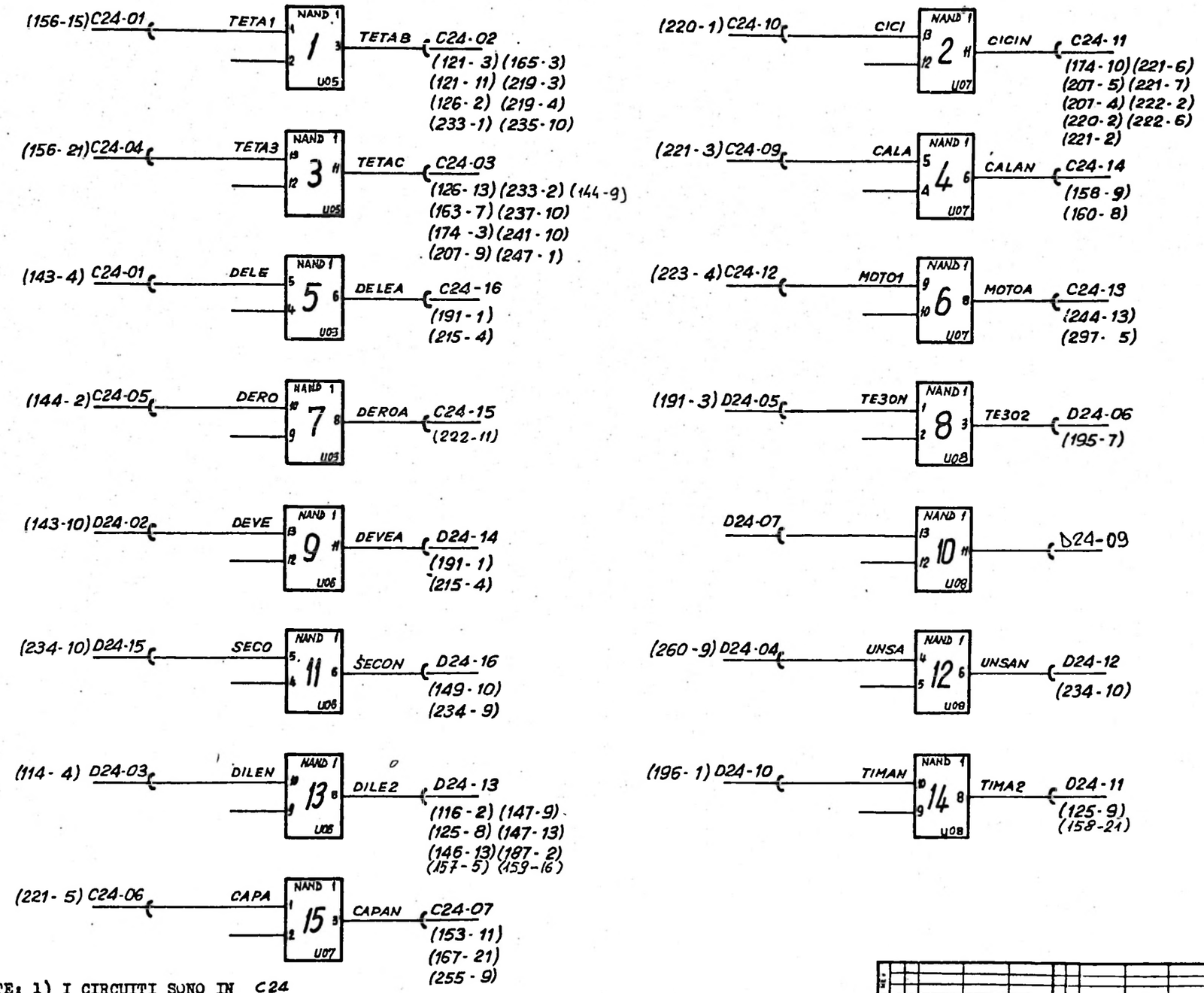

NOTE: 1) I CIRCUITI SONO IN C24
THE CIRCUITS ARE IN C24

S.T.

CHAPTER 208	F.F. DI STATO E LOGICA INTERNA STATUS F.F. AND INTERNAL LOGIC	
	GUD 040	"78B103724 99 F

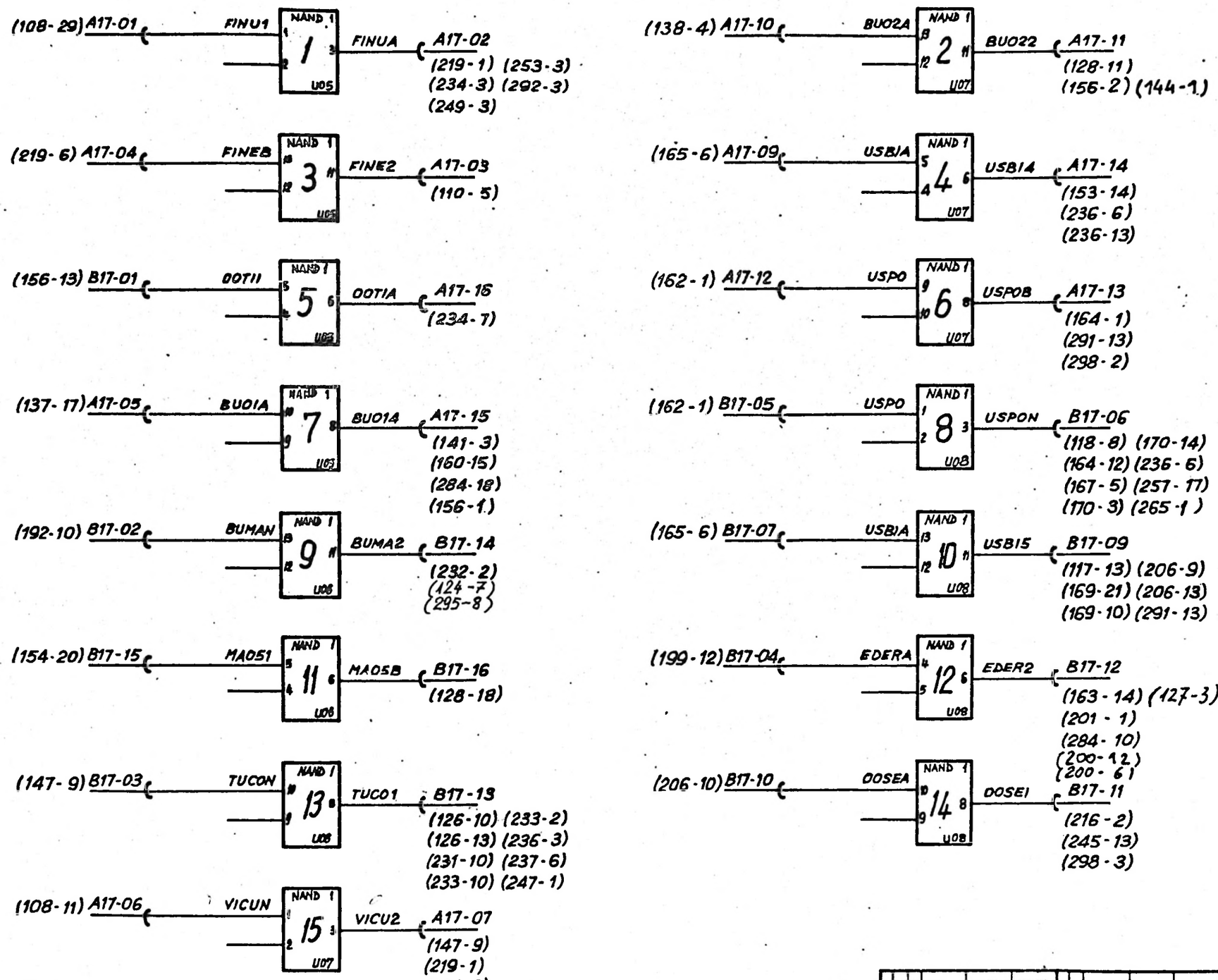

NOTE: 1) I CIRCUITI SONO IN A17
THE CIRCUITS ARE IN A17

S.T.

CHAPTER 209	F.F. DI STATO E LOGICA INTERNA STATUS F.F. AND INTERNAL LOGIC	
	GUD 040	78B103724 A 100

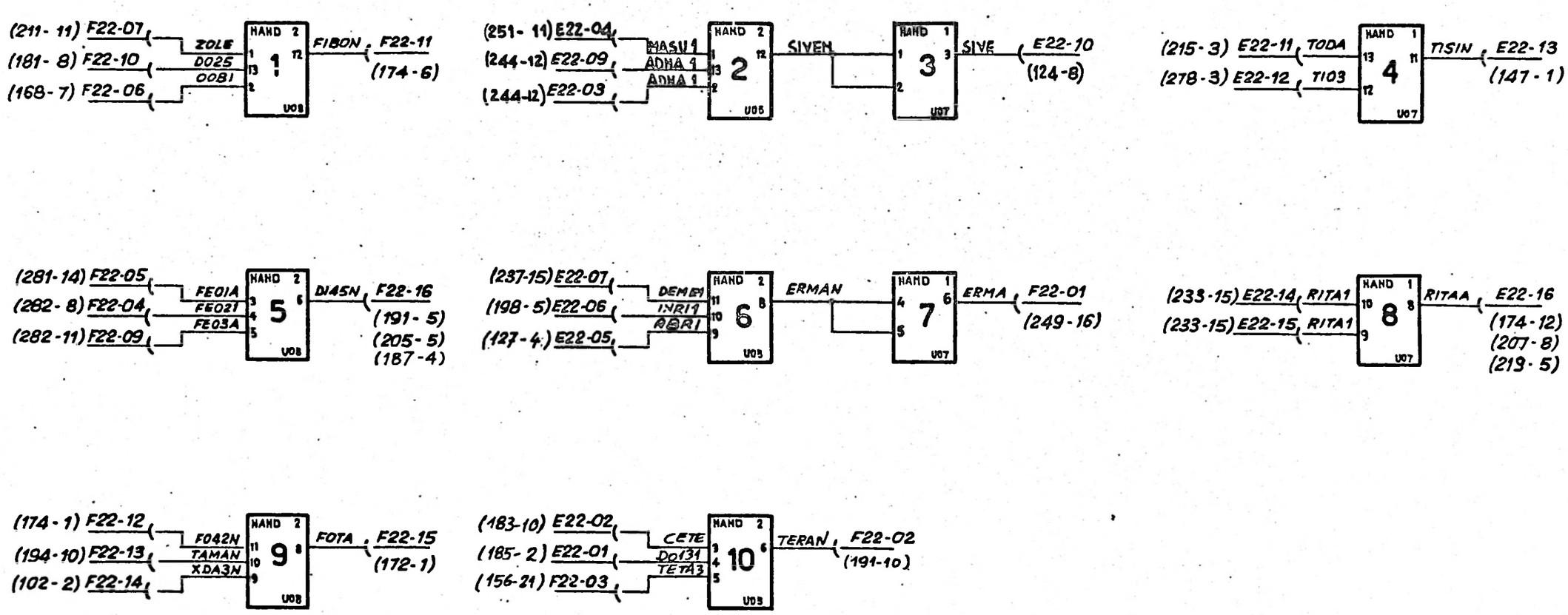

NOTE: 1) I CIRCUITI SONO IN E22
THE CIRCUITS ARE IN E22

CHAPTER 210	comp. / ap. / sec.-sec. / loc.	F.F. DI STATO E LOGICA INTERNA STATUS F.F. AND INTERNAL LOGIC Pappl.
	GUD 040	Nº 78B103724 A to 101

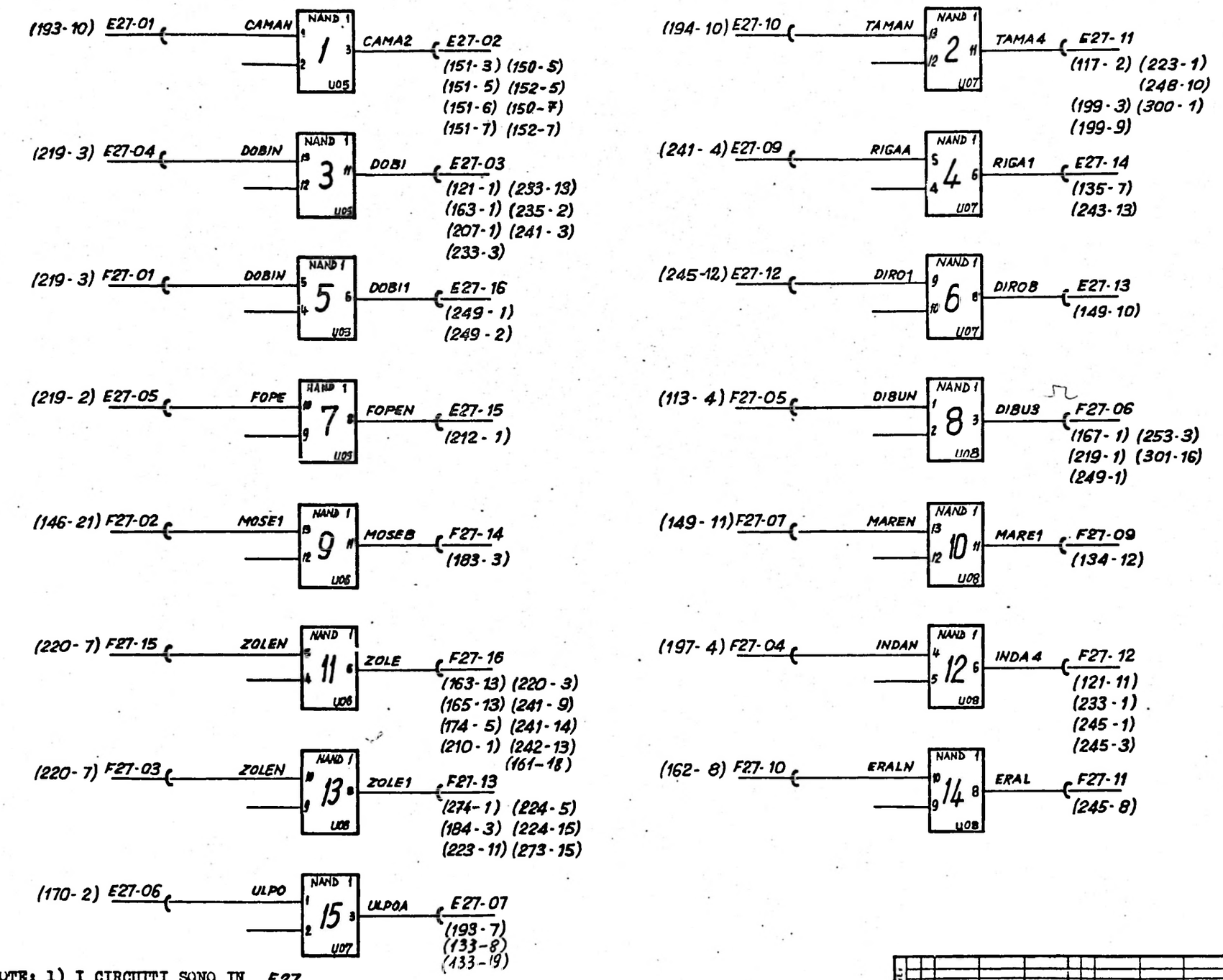

NOTE: 1) I CIRCUITI SONO IN E27
THE CIRCUITS ARE IN E27

CHAPTER 211	F.F. DI STATO E LOGICA INTERNA STATUS F.F. AND INTERNAL LOGIC	
	GUD 040	78B103724A

S.T.

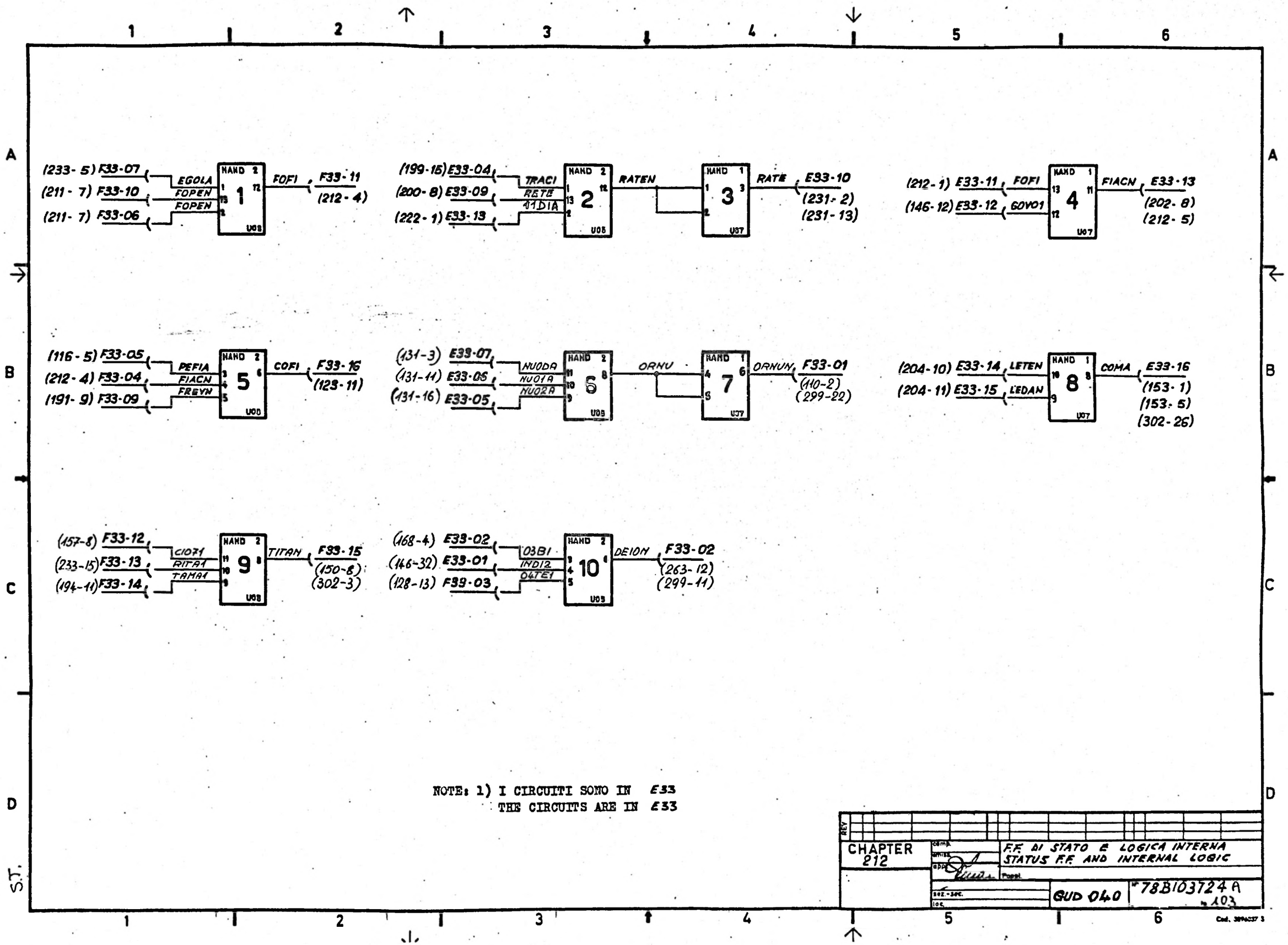

NOTE: 1) I CIRCUITI SONO IN E33
THE CIRCUITS ARE IN E33

CHAPTER 212	comp. / emiss. / appr.	F.F. DI STATO E LOGICA INTERNA STATUS F.F. AND INTERNAL LOGIC
	sez.-sec. / loc.	GUD 040 — 78B103724 A — 103

S.T.

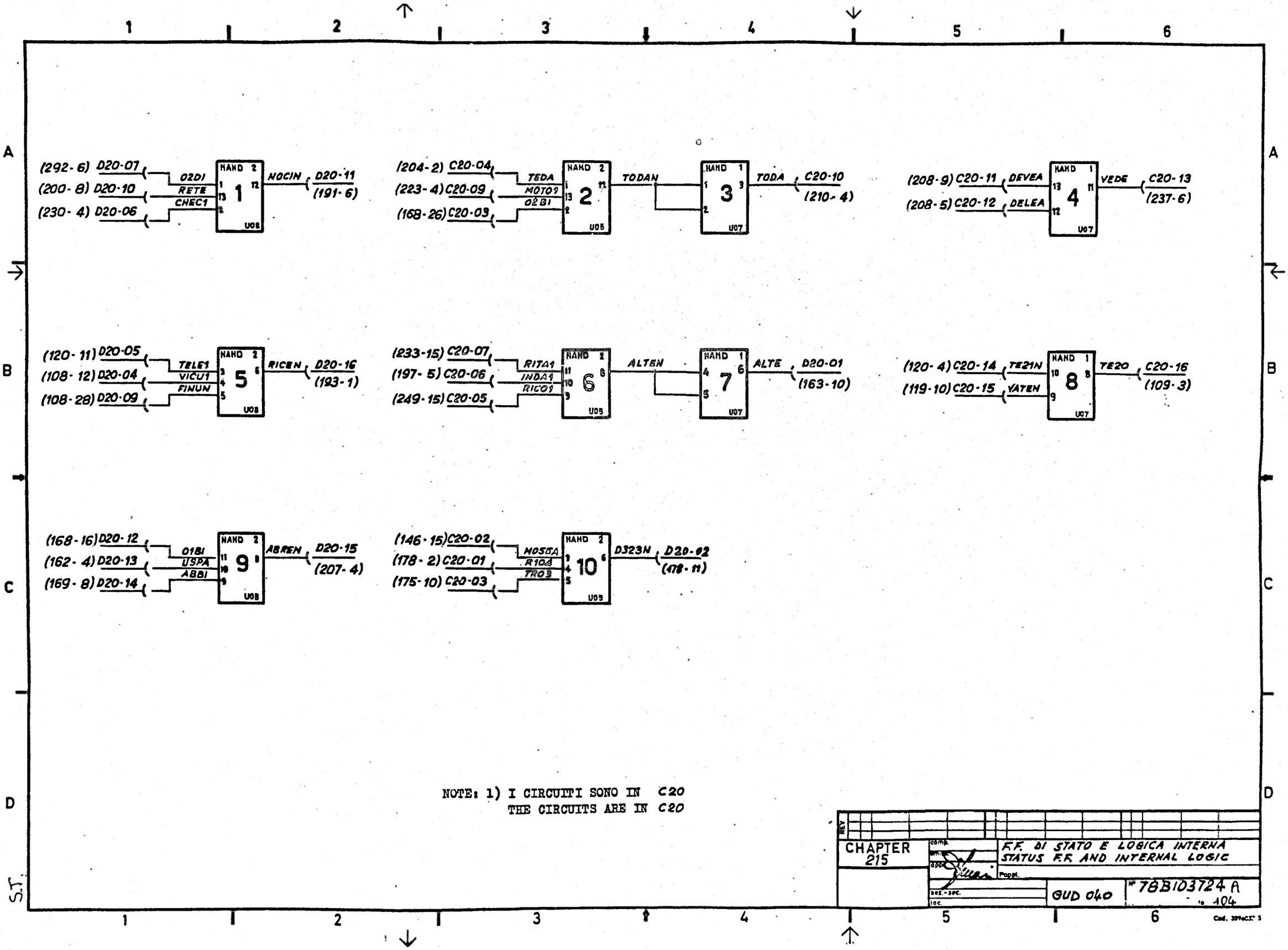

NOTE: 1) I CIRCUITI SONO IN C20
THE CIRCUITS ARE IN C20

CHAPTER 215	comp. / emiss. / appr.	F.F. DI STATO E LOGICA INTERNA STATUS F.F. AND INTERNAL LOGIC
	sez.-sec. / loc.	GUD 040 — N° 78B103724 A — 104

S.T.

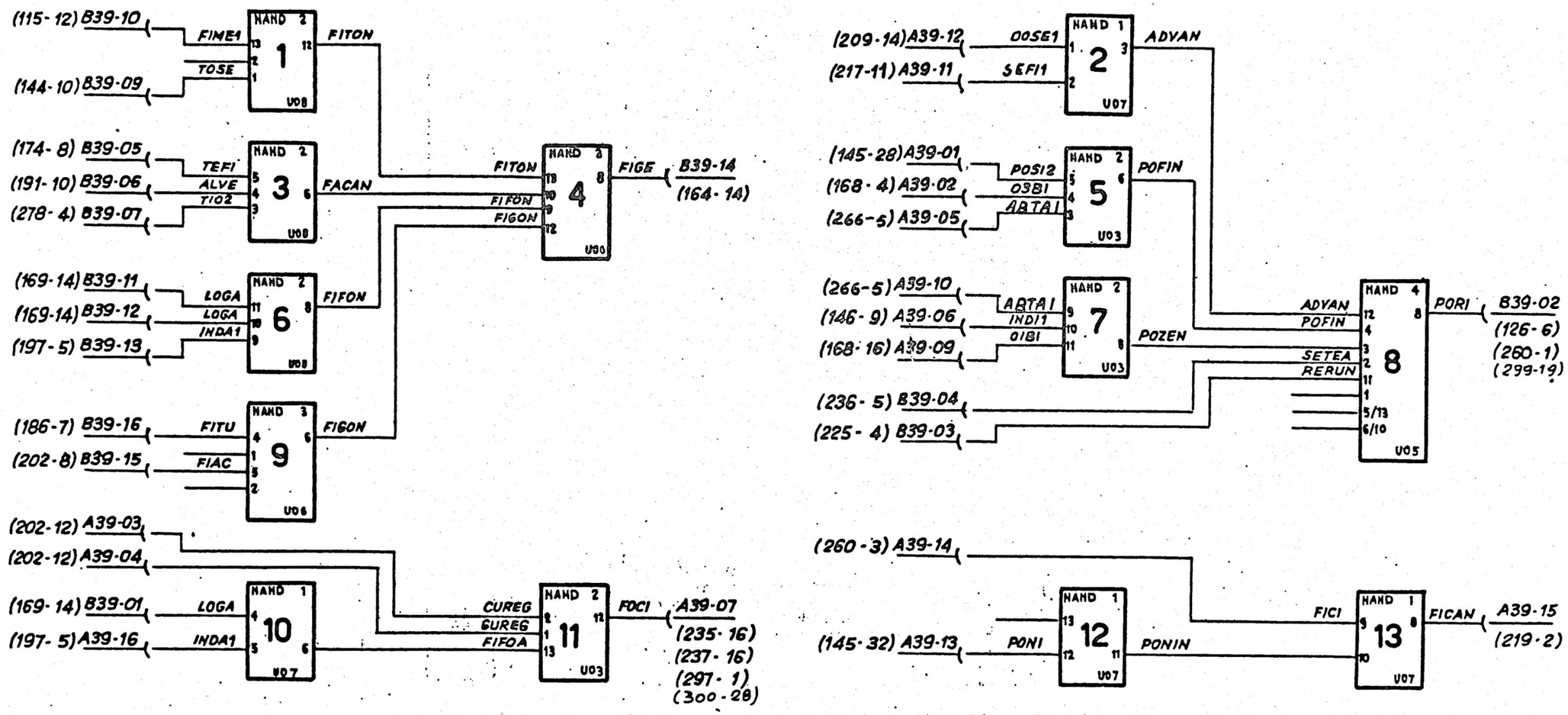

NOTE: 1) I CIRCUITI SONO IN A39
THE CIRCUITS ARE IN A39

CHAPTER 216	F.F. DI STATO E LOGICA INTERNA STATUS F.F. AND INTERNAL LOGIC
	GUD 040
	N° 78B103724 A 105

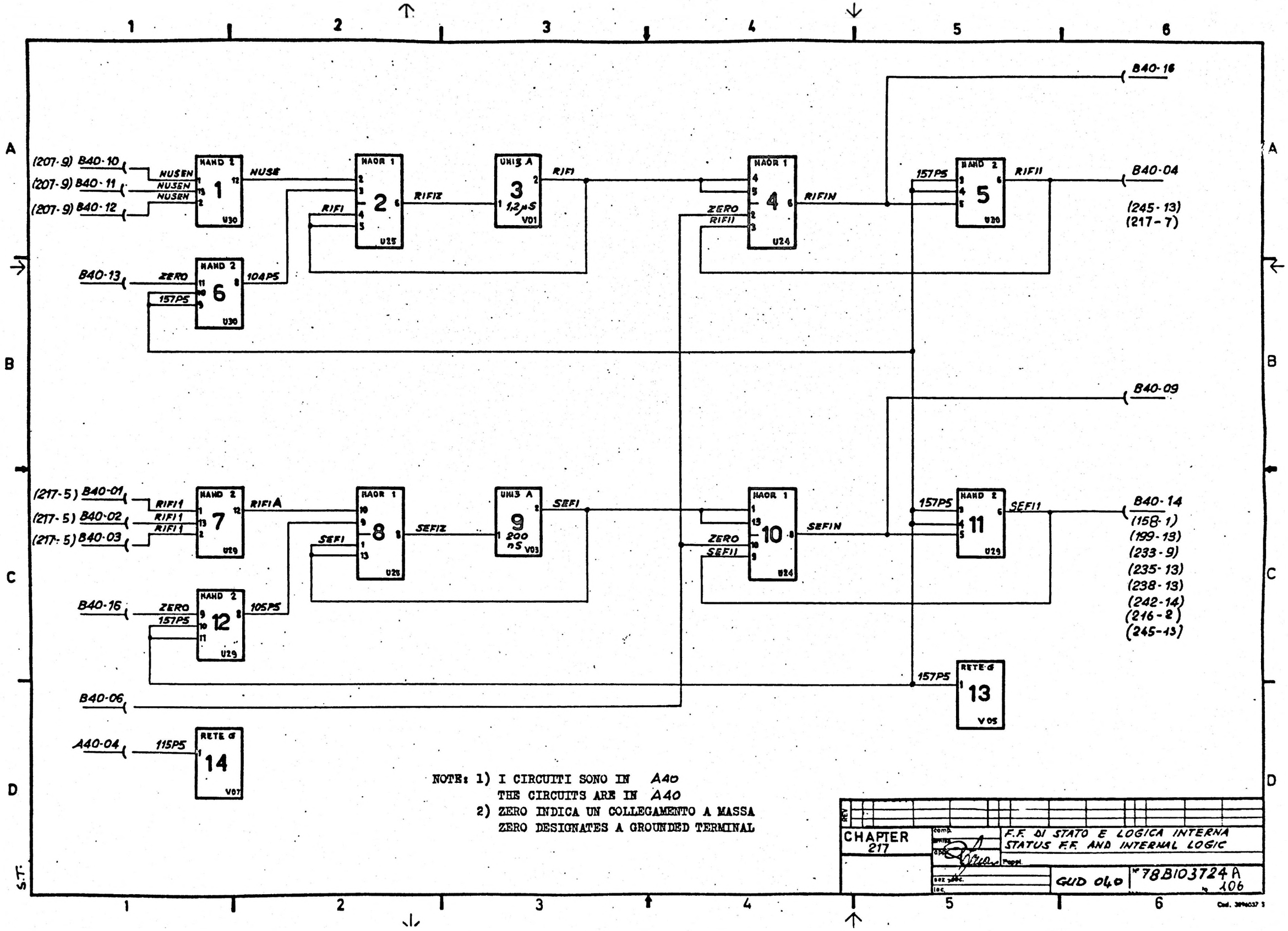
(207-9) B40-10
(207-9) B40-11
(207-9) B40-12
NUSEN
NUSEN
NUSEN
NAND 2
1
U30
NUSE
NAOR 1
2
U25
RIFI
RIFIZ
UNIS A
3
1,2µS
V01
RIFI
NAOR 1
4
U24
ZERO
RIFII
RIFIN
157PS
NAND 2
5
U30
RIFII
B40-16
B40-04
(245-13)
(217-7)
B40-13
ZERO
157PS
NAND 2
6
U30
104PS
B40-09
(217-5) B40-01
(217-5) B40-02
(217-5) B40-03
RIFII
RIFII
RIFII
NAND 2
7
U29
RIFIA
NAOR 1
8
U26
SEFI
SEFIZ
UNIS A
9
200 nS
V03
SEFI
NAOR 1
10
U24
ZERO
SEFII
SEFIN
157PS
NAND 2
11
U29
SEFII
B40-14
(158-1)
(199-13)
(233-9)
(235-13)
(238-13)
(242-14)
(216-2)
(245-13)
B40-16
ZERO
157PS
NAND 2
12
U29
105PS
157PS
RETE G
13
V05
B40-06
A40-04
115PS
RETE G
14
V07
NOTE: 1) I CIRCUITI SONO IN A40
THE CIRCUITS ARE IN A40
2) ZERO INDICA UN COLLEGAMENTO A MASSA
ZERO DESIGNATES A GROUNDED TERMINAL
CHAPTER 217
F.F. DI STATO E LOGICA INTERNA
STATUS F.F. AND INTERNAL LOGIC
GUD 040
78B103724 A
106

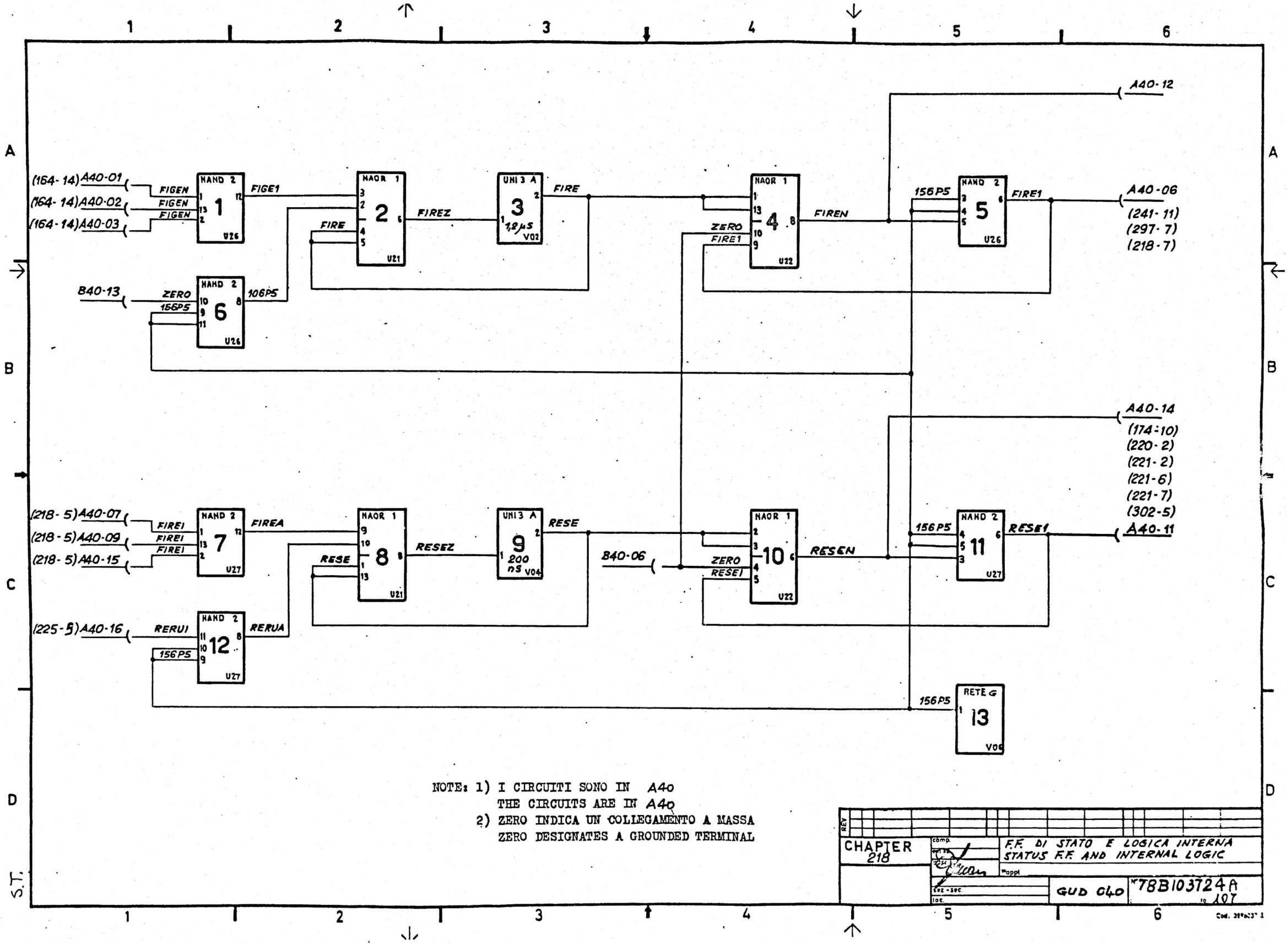

NOTE: 1) I CIRCUITI SONO IN A40
THE CIRCUITS ARE IN A40
2) ZERO INDICA UN COLLEGAMENTO A MASSA
ZERO DESIGNATES A GROUNDED TERMINAL

CHAPTER 218	comp.	F.F. DI STATO E LOGICA INTERNA STATUS F.F. AND INTERNAL LOGIC
	sez.-sec.	GUD 040
	loc.	78B103724A

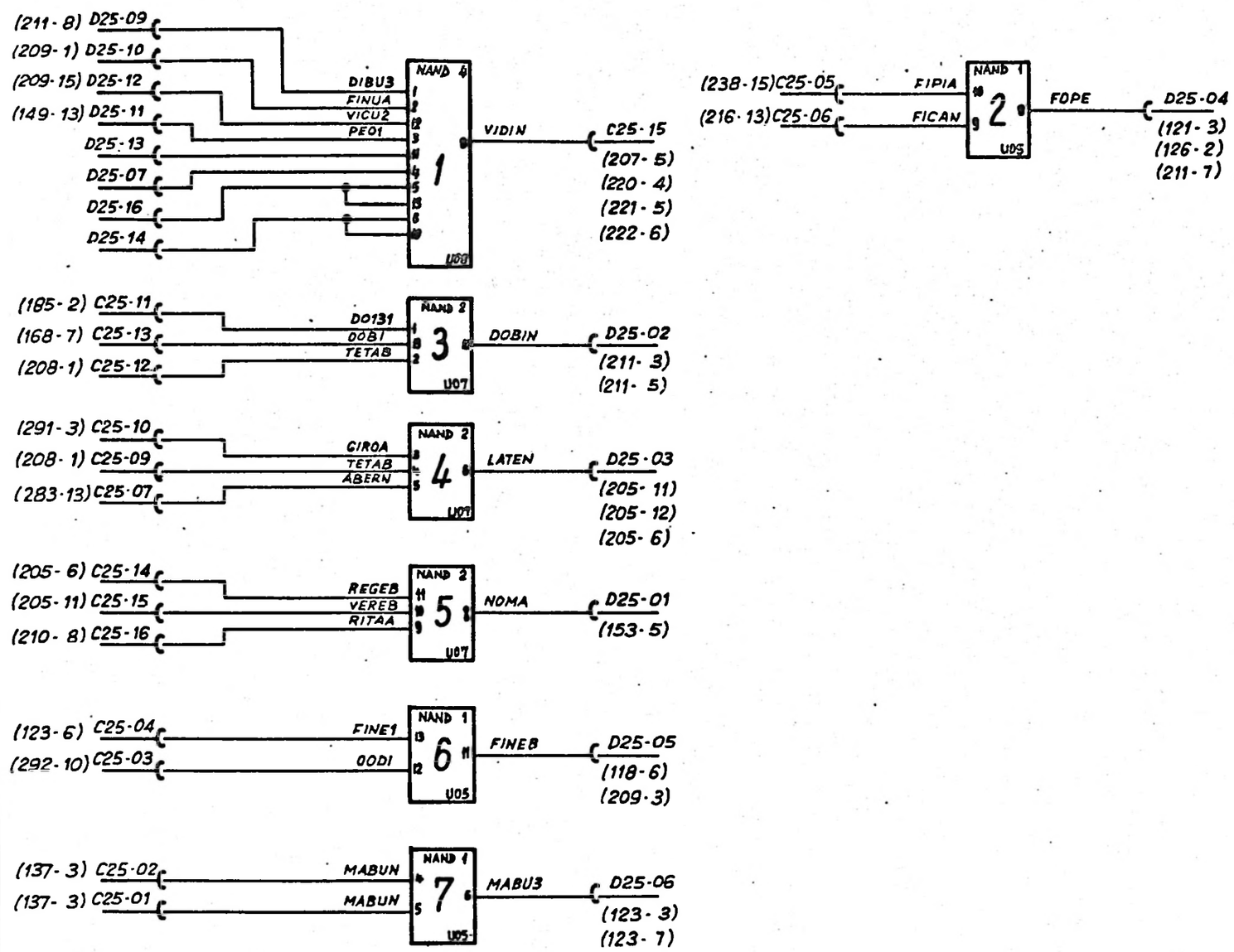

NOTE: 1) I CIRCUITI SONO IN C25
THE CIRCUIT S ARE IN C25

CHAPTER 219		F.F. DI STATO E LOGICA INTERNA STATUS F.F. AND INTERNAL LOGIC	
		GUD 040	78B103724A 108

S.T.

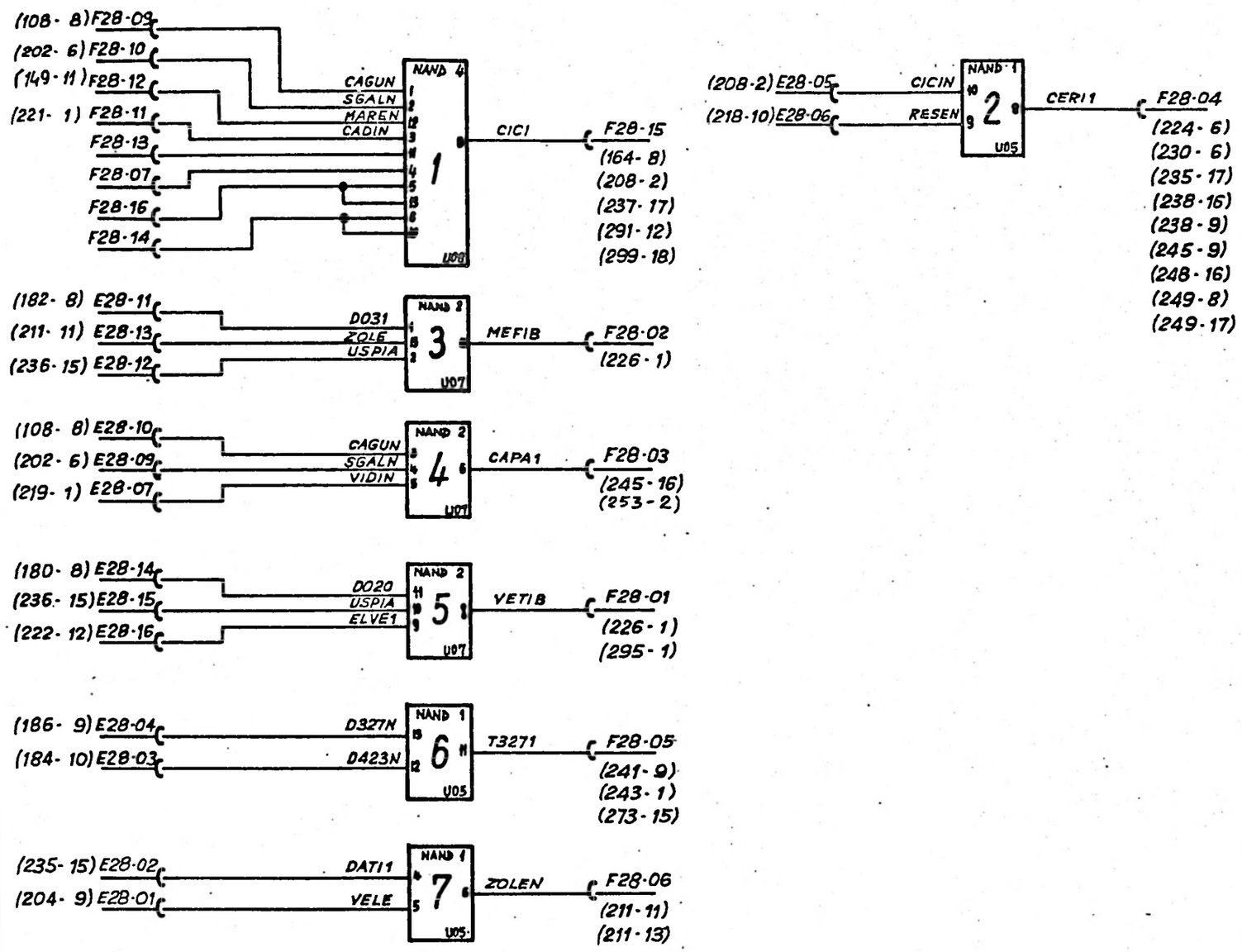

NOTE: 1) I CIRCUITI SONO IN E28
THE CIRCUITS ARE IN E28

CHAPTER 220	F.F. DI STATO E LOGICA INTERNA STATUS F.F. AND INTERNAL LOGIC	
	GUD 040	78B103724A 109

S.T.

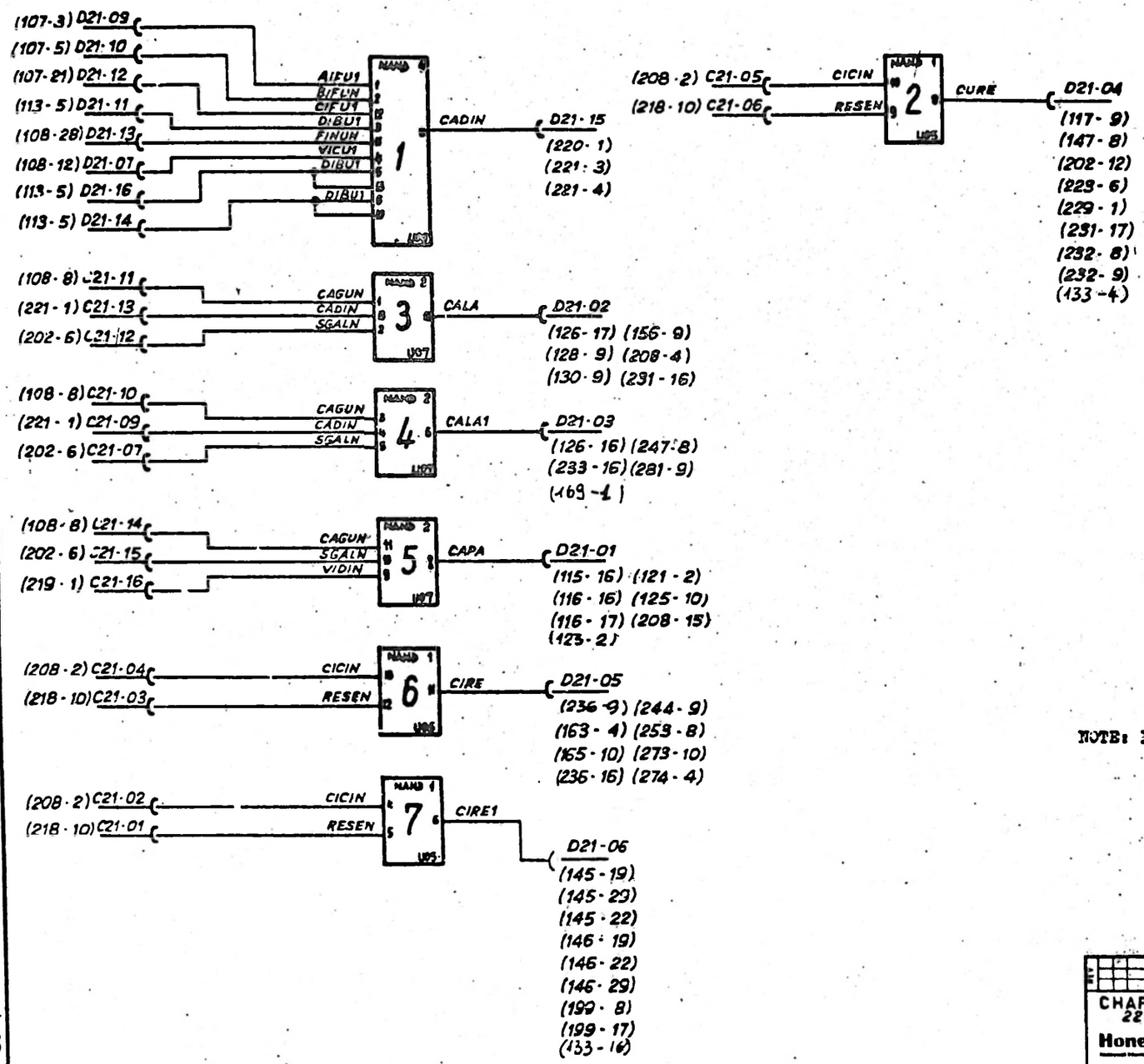

NOTE: 1) I CIRCUITI SONO IN C21
THE CIRCUITS ARE IN C21

S.T.

CHAPTER 221		F.F. DI STATO E LOGICA INTERNA STATUS F.F. AND INTERNAL LOGIC
Honeywell	GLD C40	78B103724 D 110

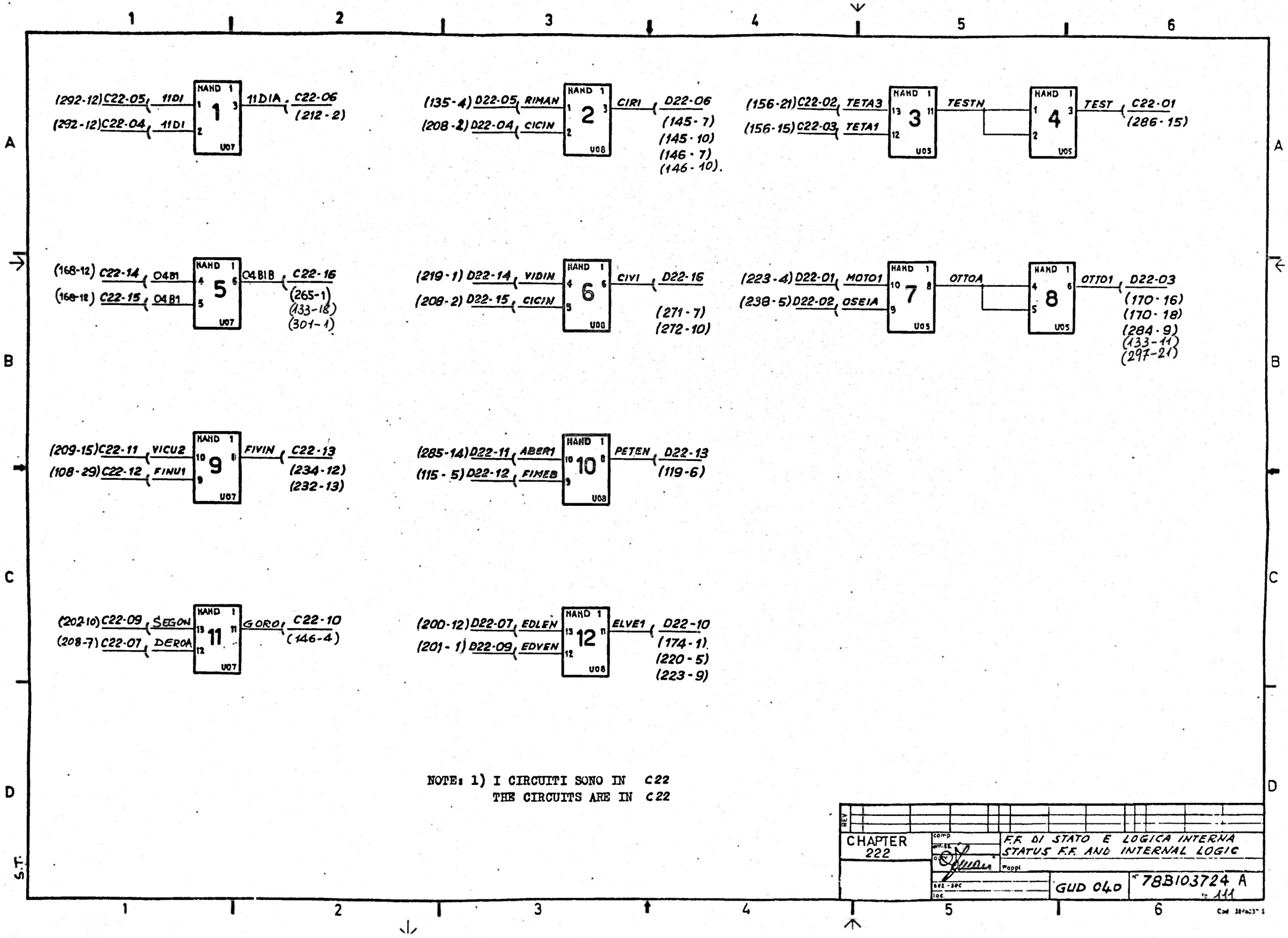

NOTE: 1) I CIRCUITI SONO IN C22
THE CIRCUITS ARE IN C22

CHAPTER 222	comp	F.F. DI STATO E LOGICA INTERNA STATUS F.F. AND INTERNAL LOGIC
		GUD 040 — 78B103724 A — 111

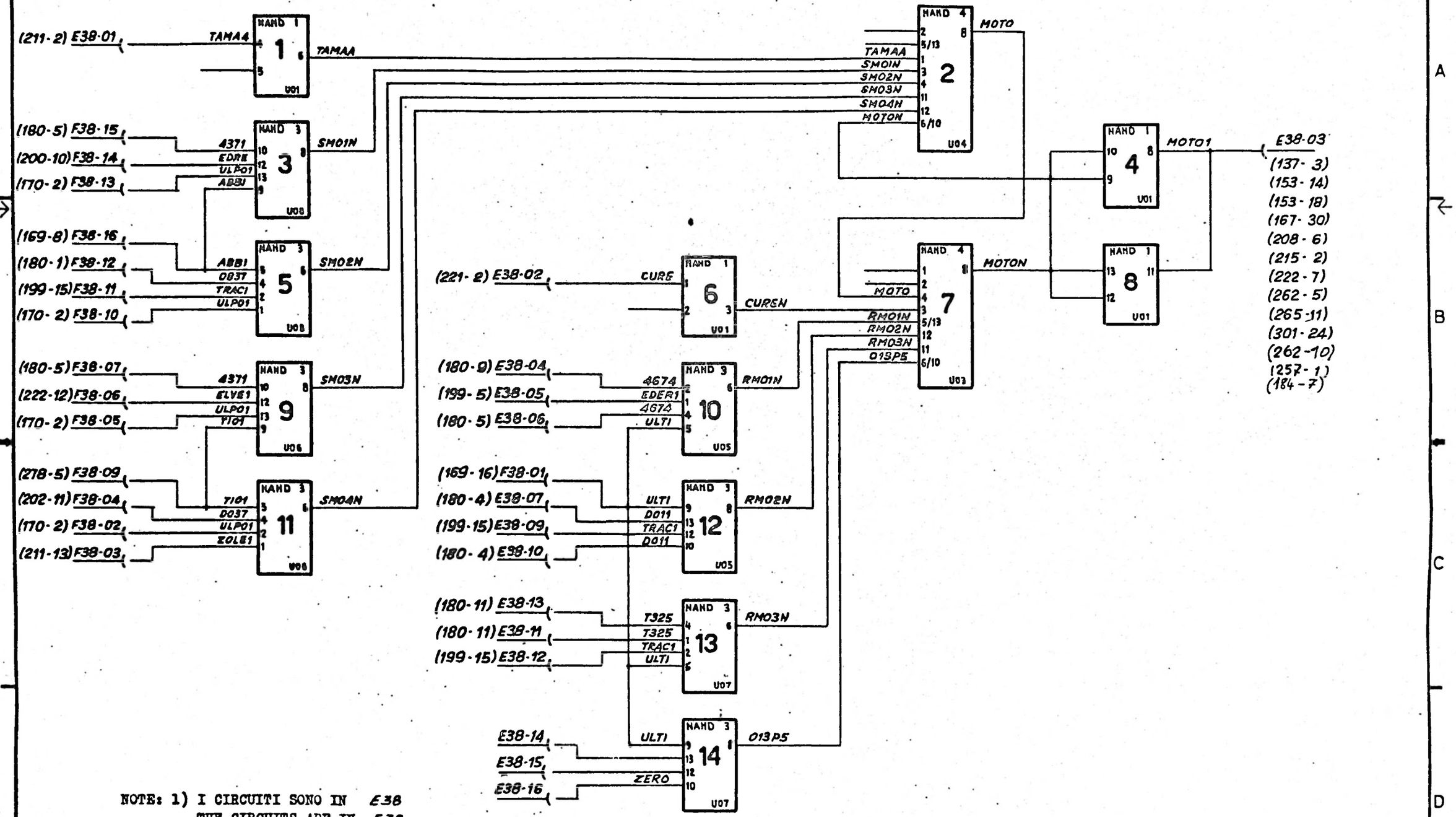

NOTE: 1) I CIRCUITI SONO IN E38
THE CIRCUITS ARE IN E38
2) ZERO INDICA UN COLLEGAMENTO A MASSA
ZERO DESIGNATES A GROUNDED TERMINAL

CHAPTER 223	F.F. DI STATO E LOGICA INTERNA STATUS F.F. AND INTERNAL LOGIC	
	GUD 040	78B103724 A to 112

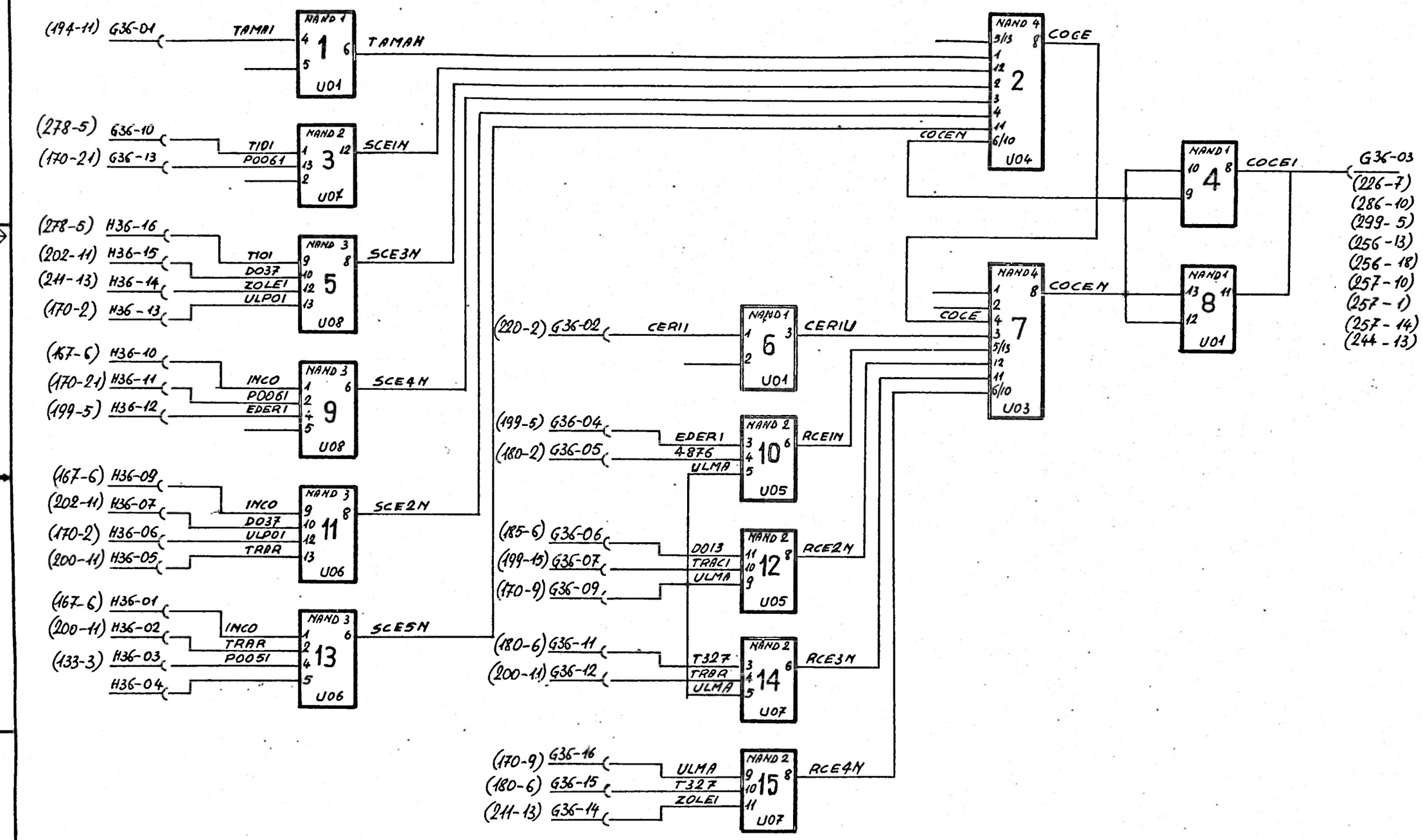

NOTE: 1) I CIRCUITI SONO IN G36
THE CIRCUITS ARE IN G36

CHAPTER 224	F.F. DI STATO E LOGICA INTERNA STATUS F.F. AND INTERNAL LOGIC	
	GUD 040	78B103724 A to 113

Cod. 3894037 S

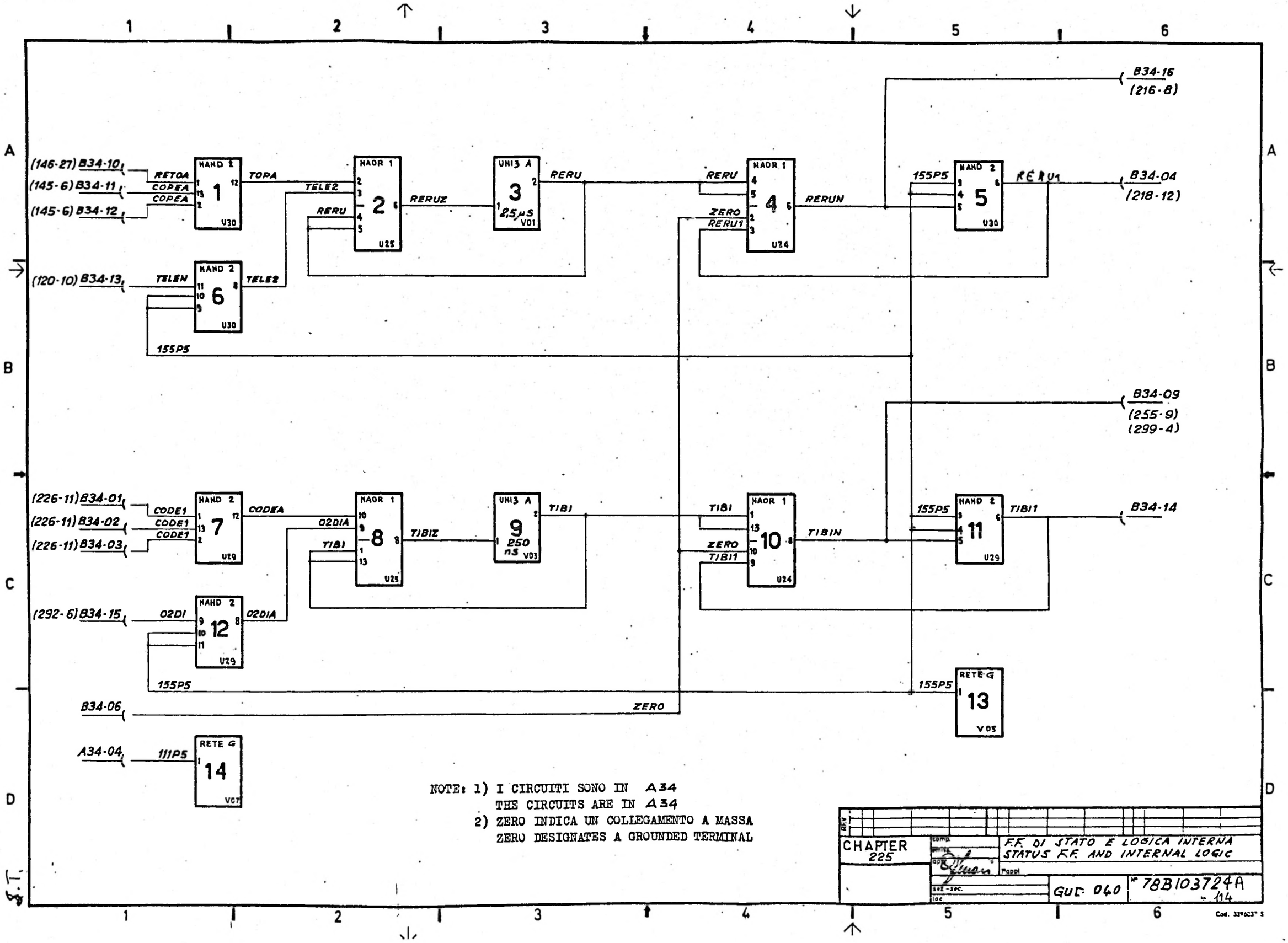

NOTE: 1) I CIRCUITI SONO IN A34
THE CIRCUITS ARE IN A34
2) ZERO INDICA UN COLLEGAMENTO A MASSA
ZERO DESIGNATES A GROUNDED TERMINAL

CHAPTER 225	comp. / emiss. / appr. / sez.-sec. / loc.	F.F. DI STATO E LOGICA INTERNA STATUS F.F. AND INTERNAL LOGIC Pappi GUD 040 — N° 78B103724A — 114

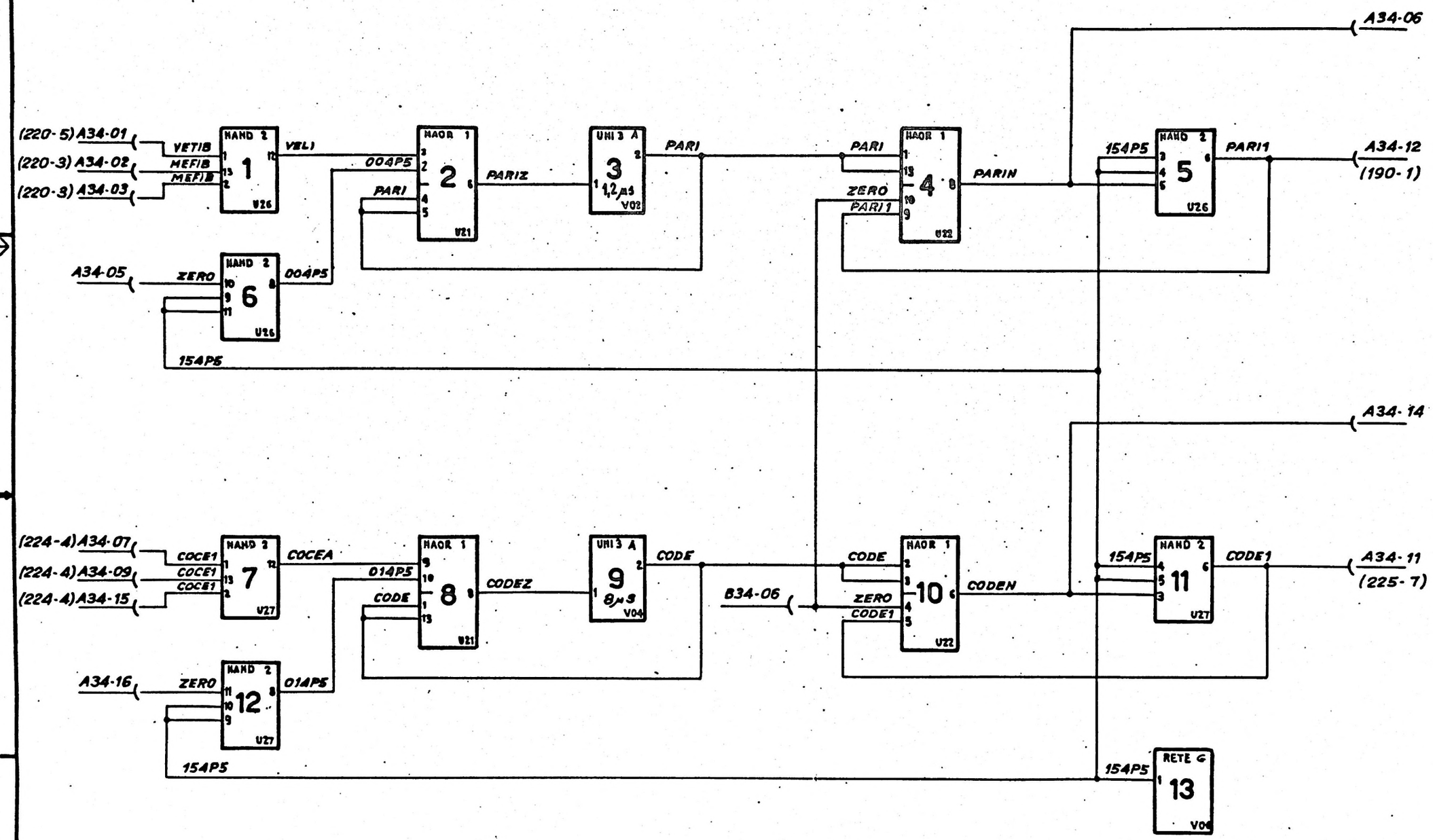

NOTE: 1) I CIRCUITI SONO IN A34
THE CIRCUITS ARE IN A34
2) ZERO INDICA UN COLLEGAMENTO A MASSA
ZERO DESIGNATES A GROUNDED TERMINAL

REV		
CHAPTER 226	F.F. DI STATO E LOGICA INTERNA STATUS F.F. AND INTERNAL LOGIC	
	GUD 040	N 78B103724 A p. 115

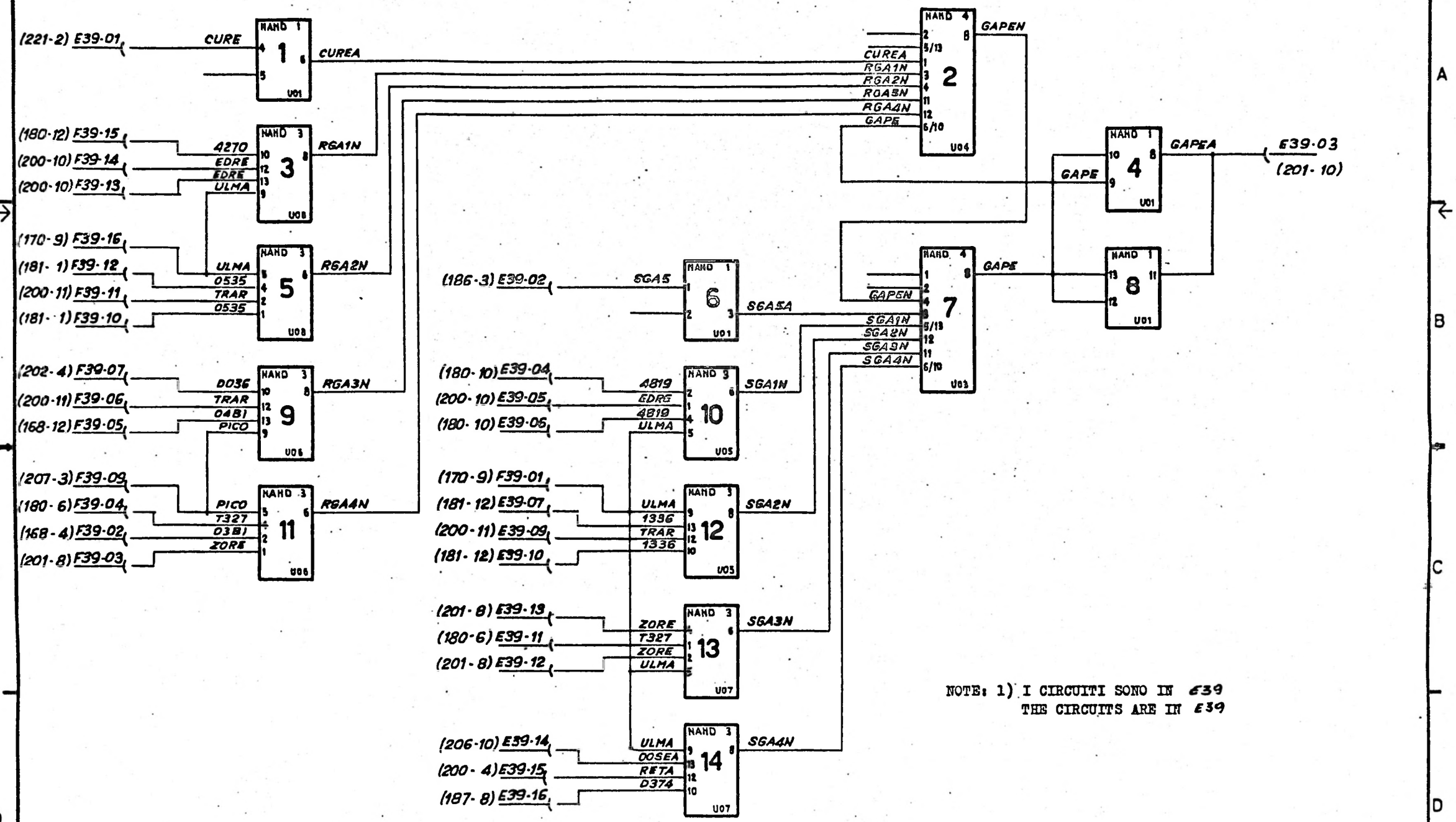

NOTE: 1) I CIRCUITI SONO IN E39
THE CIRCUITS ARE IN E39

CHAPTER 229	F.F. DI STATO E LOGICA INTERNA STATUS F.F. AND INTERNAL LOGIC	
	GUD 040	Nº 78B103724A

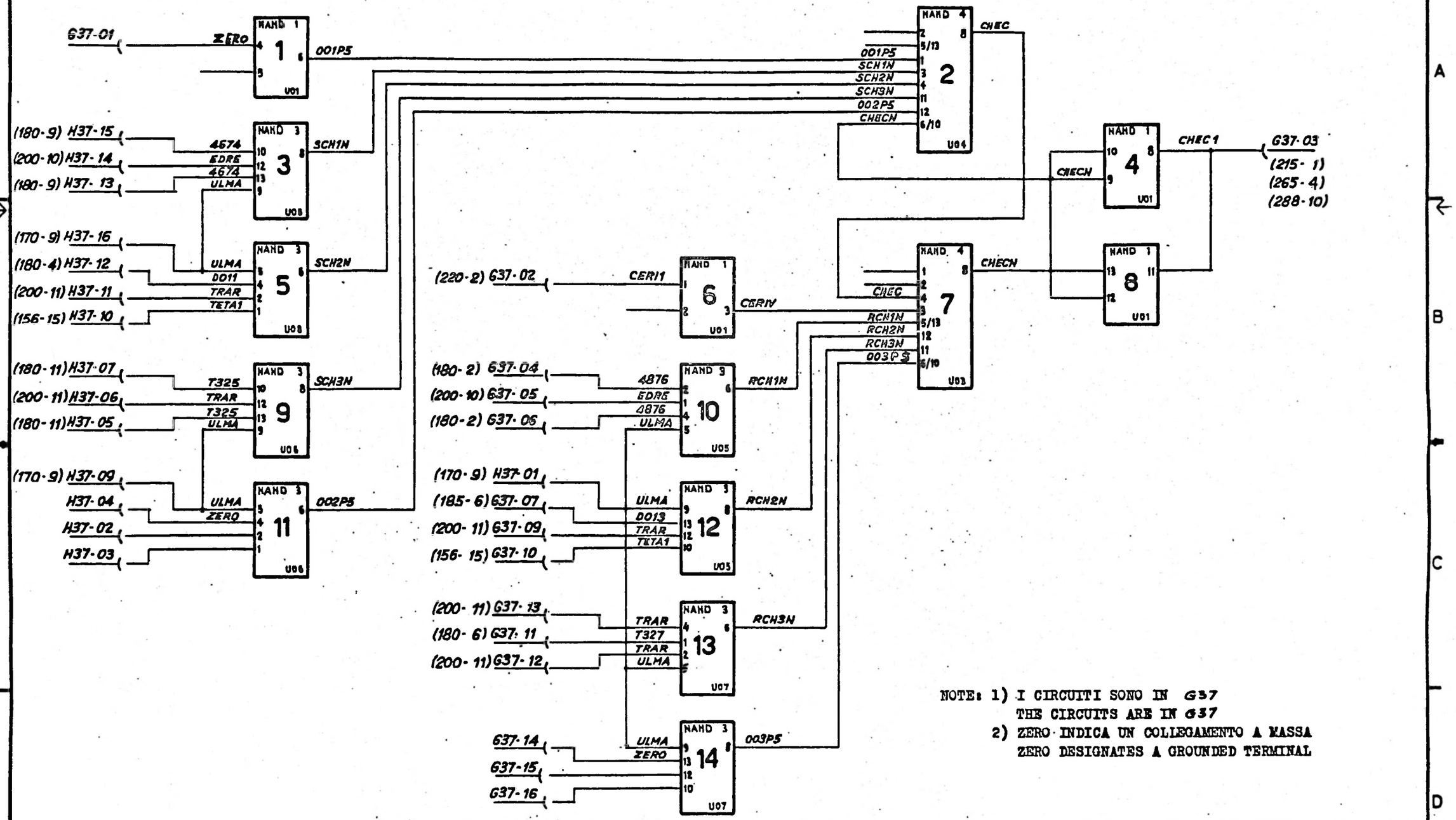

NOTE: 1) I CIRCUITI SONO IN G37
THE CIRCUITS ARE IN G37
2) ZERO INDICA UN COLLEGAMENTO A MASSA
ZERO DESIGNATES A GROUNDED TERMINAL

CHAPTER 230	F.F. DI STATO E LOGICA INTERNA STATUS F.F. AND INTERNAL LOGIC	
	GUD 040	N° 78B103724A N 117

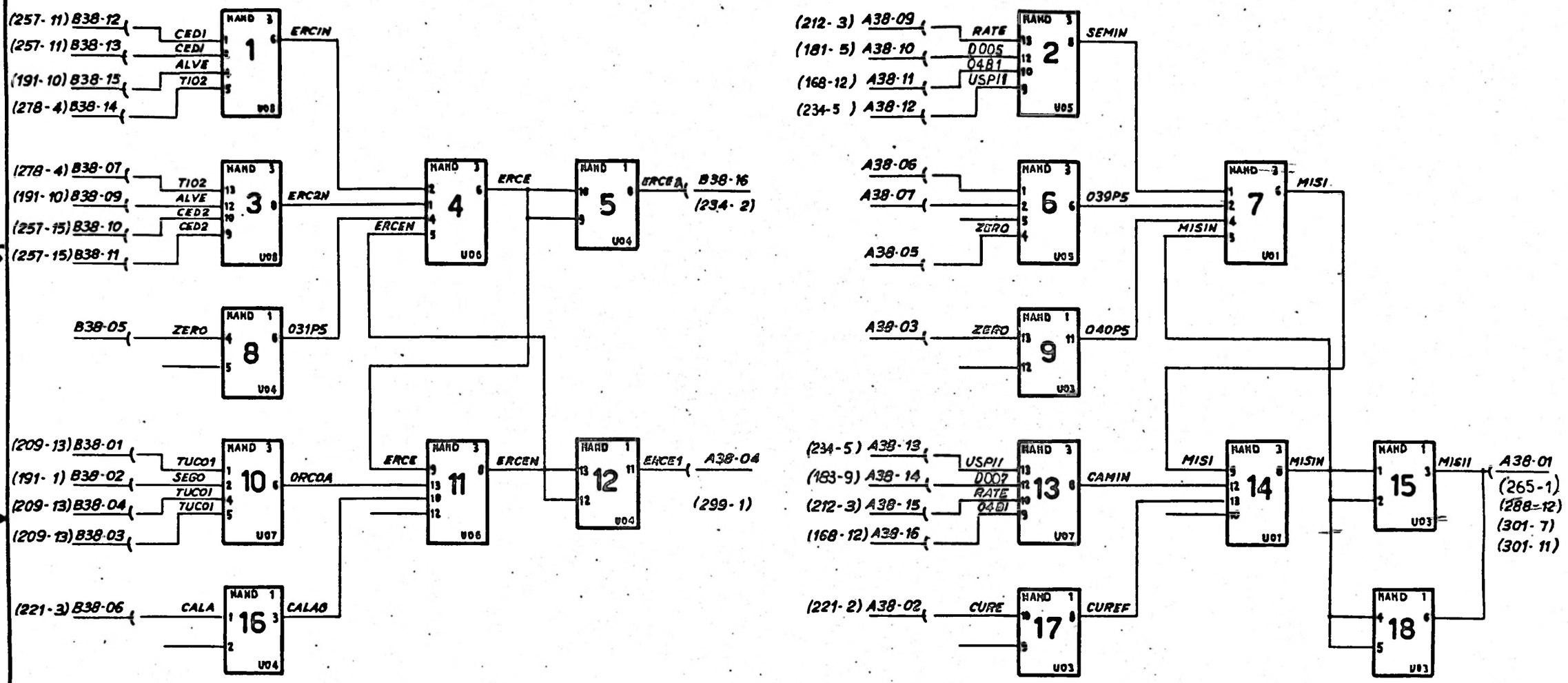

NOTE: 1) I CIRCUITI SONO IN A38
THE CIRCUITS ARE IN A38
2) ZERO INDICA UN COLLEGAMENTO A MASSA
ZERO DESIGNATES A GROUNDED TERMINAL

CHAPTER 231	F.F. DI STATO E LOGICA INTERNA STATUS F.F. AND INTERNAL LOGIC	
	GUD 040	78B103724A

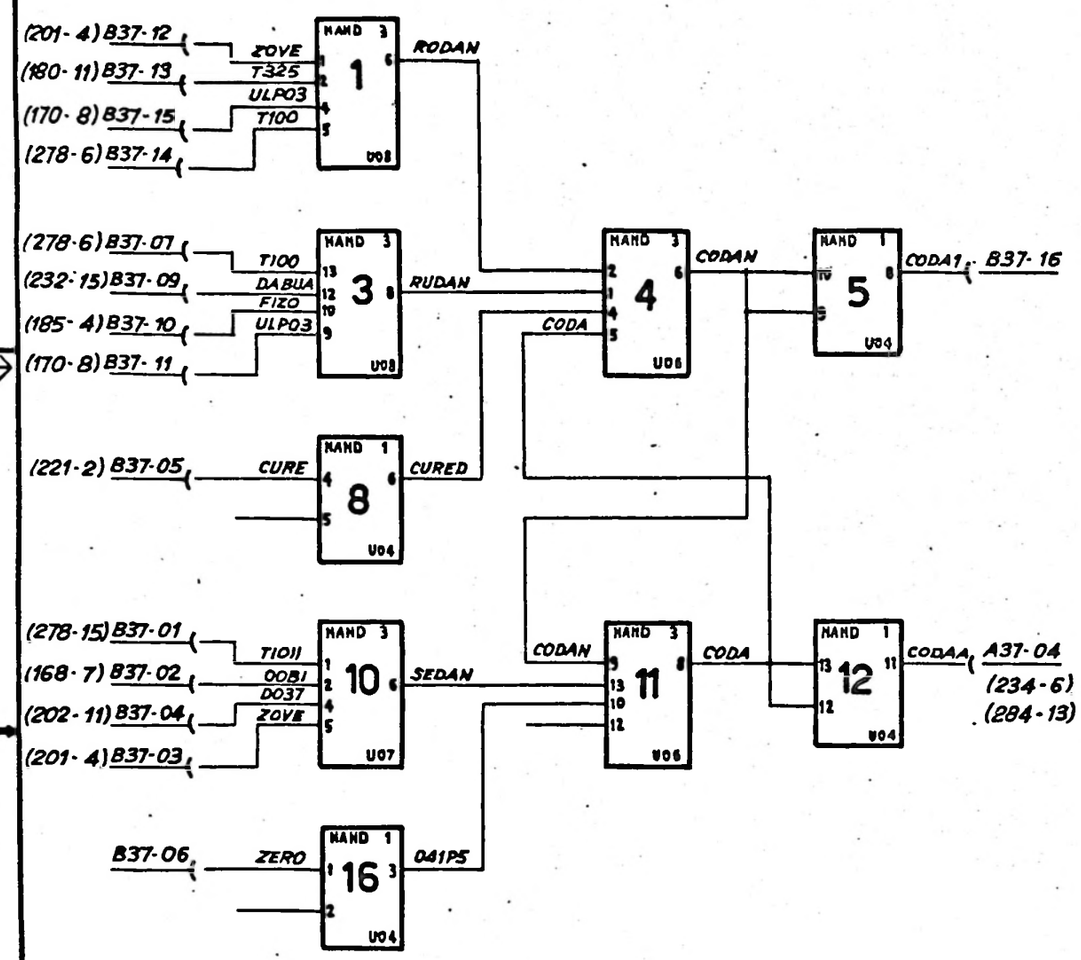

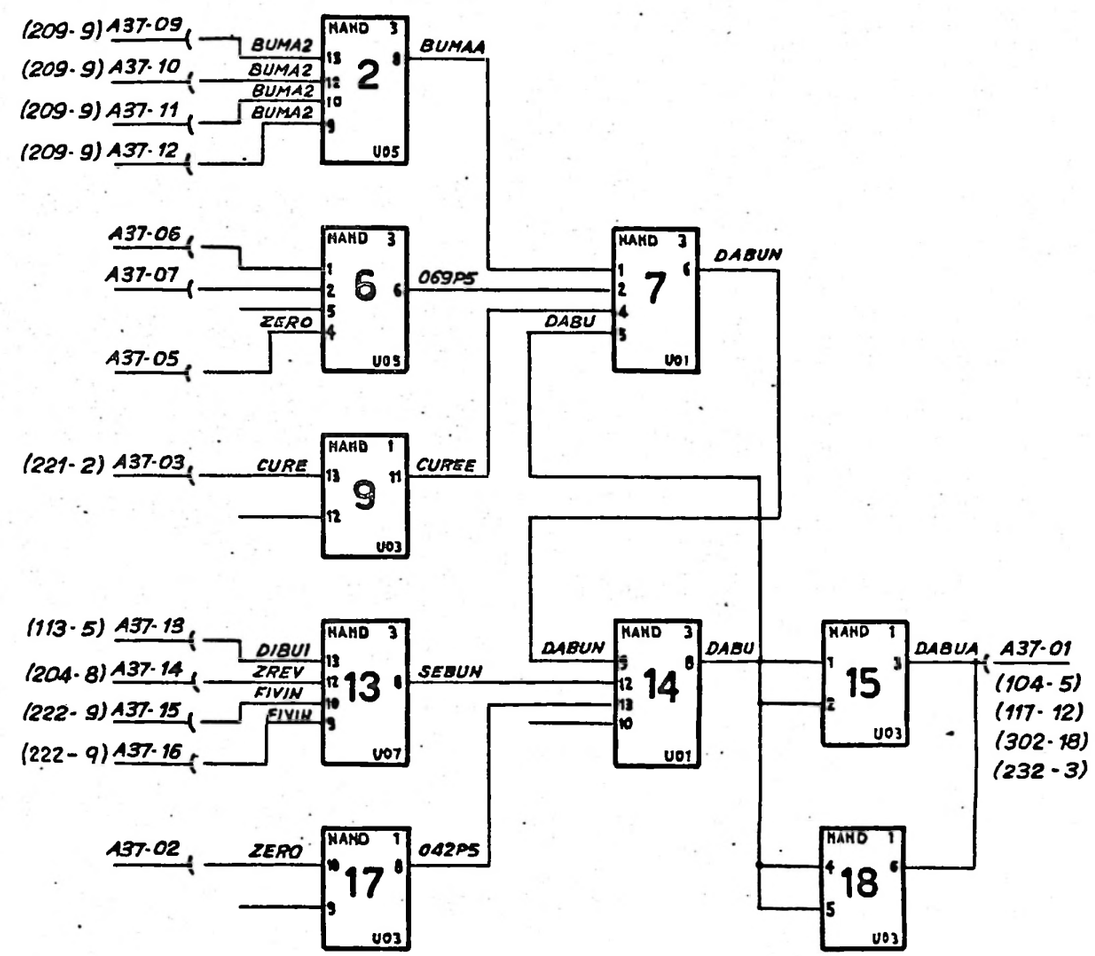

NOTE: 1) I CIRCUITI SONO IN A37
THE CIRCUITS ARE IN A37
2) ZERO INDICA UN COLLEGAMENTO A MASSA
ZERO DESIGNATES E GROUNDED TERMINAL

REV		
CHAPTER 232	comp. / unità / disegn.	F.F DI STATO E LOGICA INTERNA STATUS F.F. AND INTERNAL LOGIC
	sez - sec. / loc.	GUD 040 — N° 78B103724 A — pg 119

Cod. 3096037 3

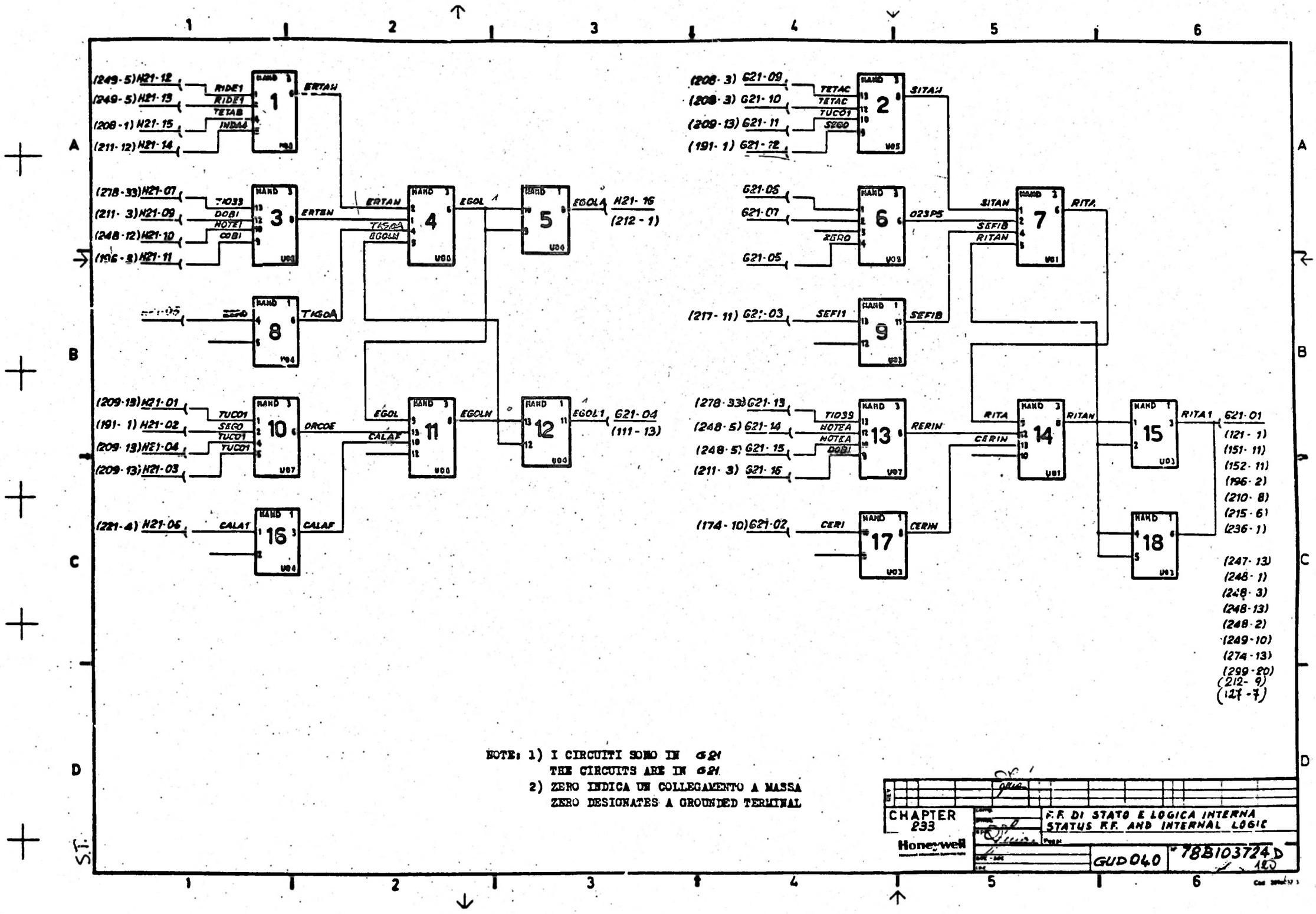

NOTE: 1) I CIRCUITI SONO IN G21
THE CIRCUITS ARE IN G21
2) ZERO INDICA UN COLLEGAMENTO A MASSA
ZERO DESIGNATES A GROUNDED TERMINAL

CHAPTER 233	F.F. DI STATO E LOGICA INTERNA STATUS F.F. AND INTERNAL LOGIC	
Honeywell	GUD040	78B103724 D

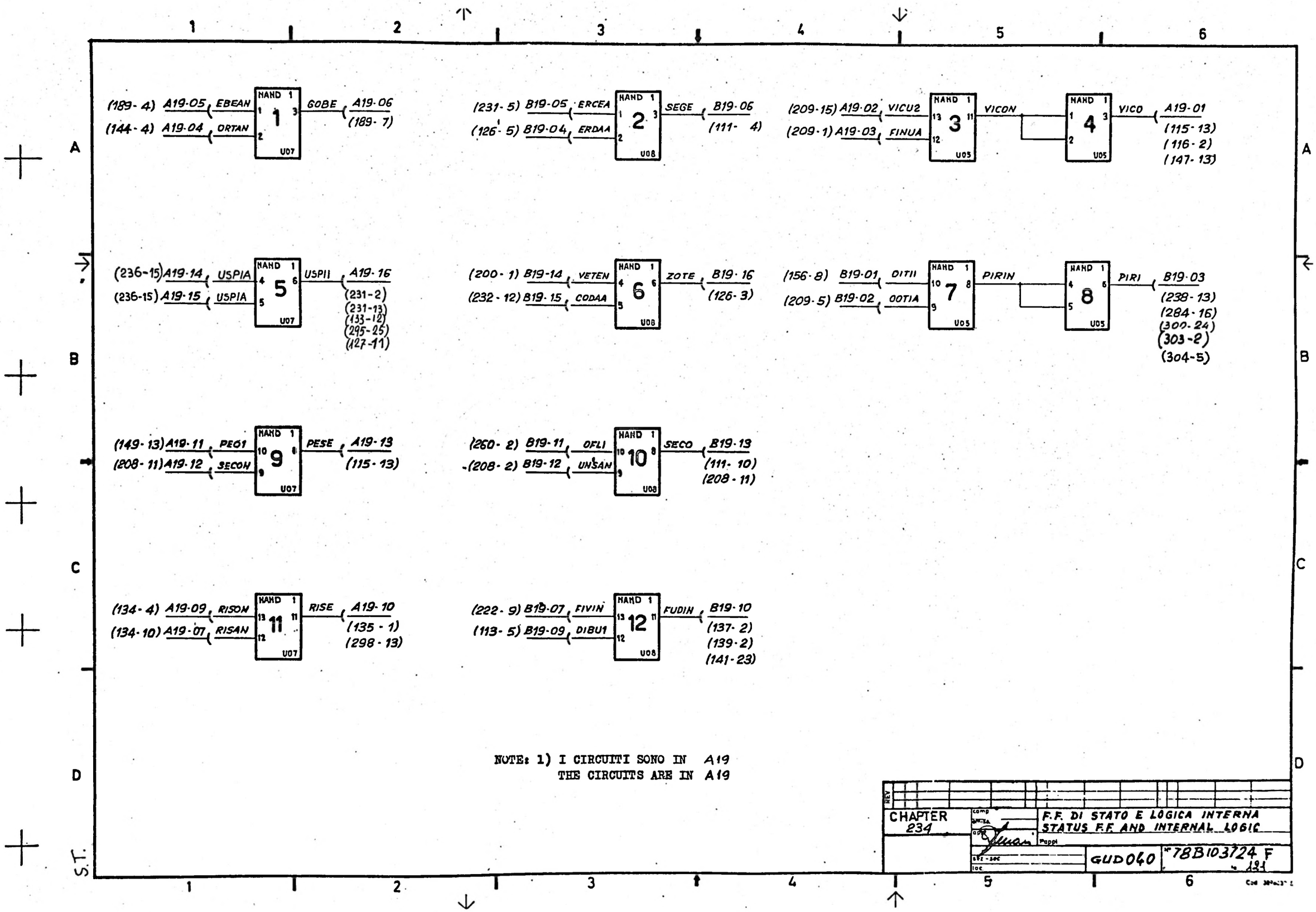

NOTE: 1) I CIRCUITI SONO IN A19
THE CIRCUITS ARE IN A19

CHAPTER 234	F.F. DI STATO E LOGICA INTERNA STATUS F.F. AND INTERNAL LOGIC	
	GUD040	78B103724 F

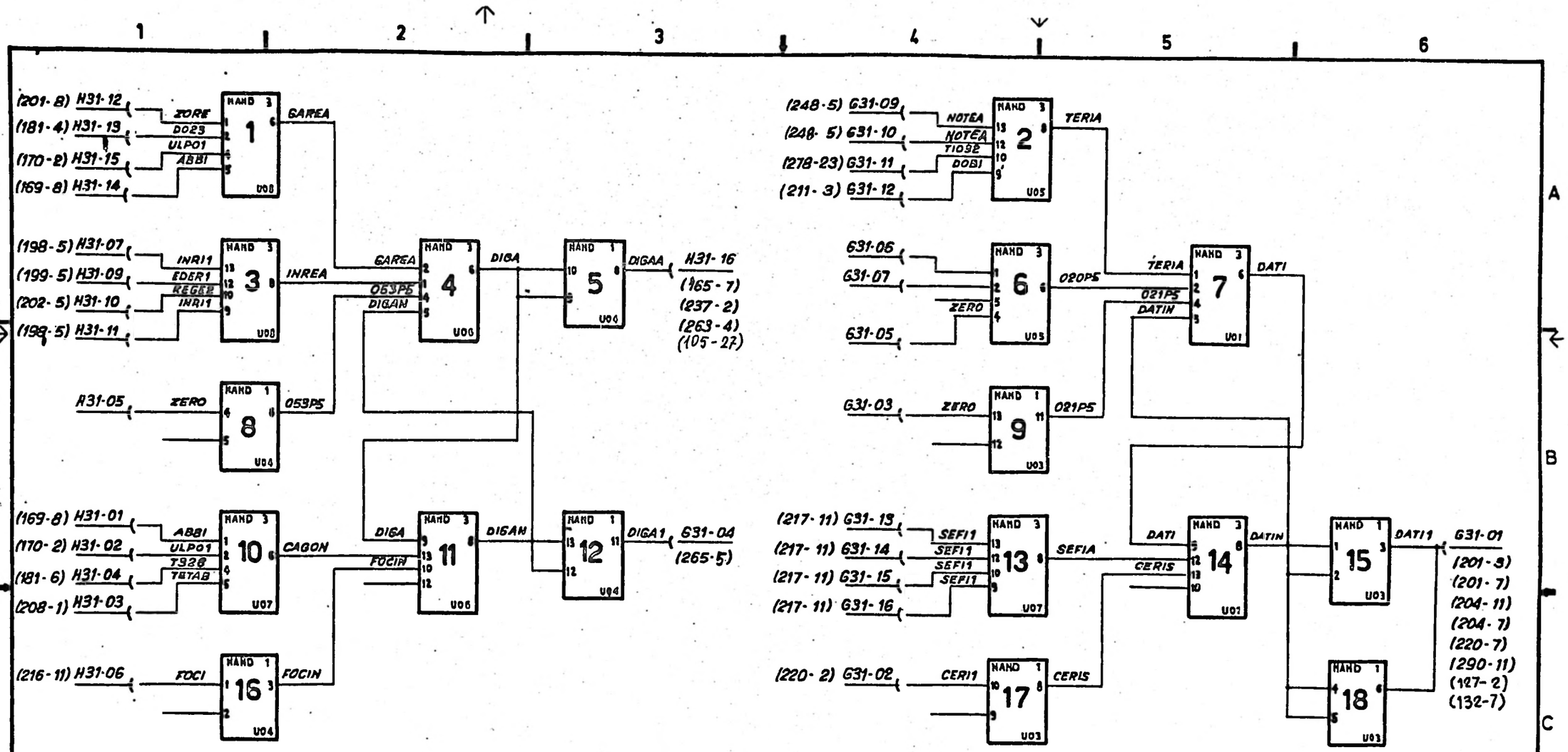

NOTE: 1) I CIRCUITI SONO IN G31
THE CIRCUITS ARE IN G31
2) ZERO INDICA UN COLLEGAMENTO A MASSA
ZERO DESIGNATES A GROUNDED TERMINAL

CHAPTER 235	F.F. DI STATO E LOGICA INTERNA STATUS F.F. AND INTERNAL LOGIC	
	GUD 040	N° 78B103724 F 122

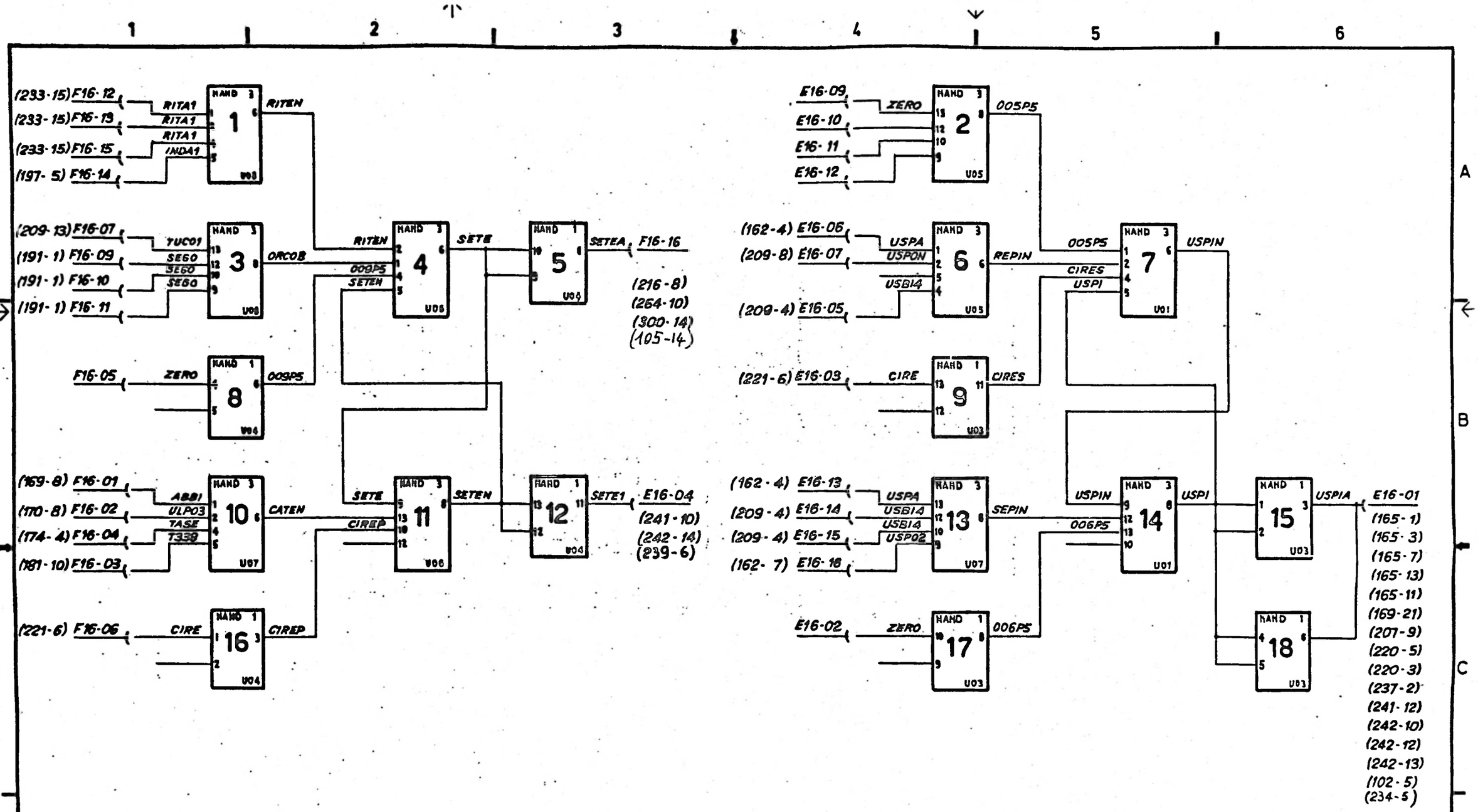

NOTE: 1) I CIRCUITI SONO IN E16
THE CIRCUITS ARE IN E16
2) ZERO INDICA UN COLLEGAMENTO A MASSA
ZERO DESIGNATES A GROUNDED TERMINAL

CHAPTER 236	F.F. DI STATO E LOGICA INTERNA STATUS F.F AND INTERNAL LOGIC	
	GUB 040	78B103724A to 183

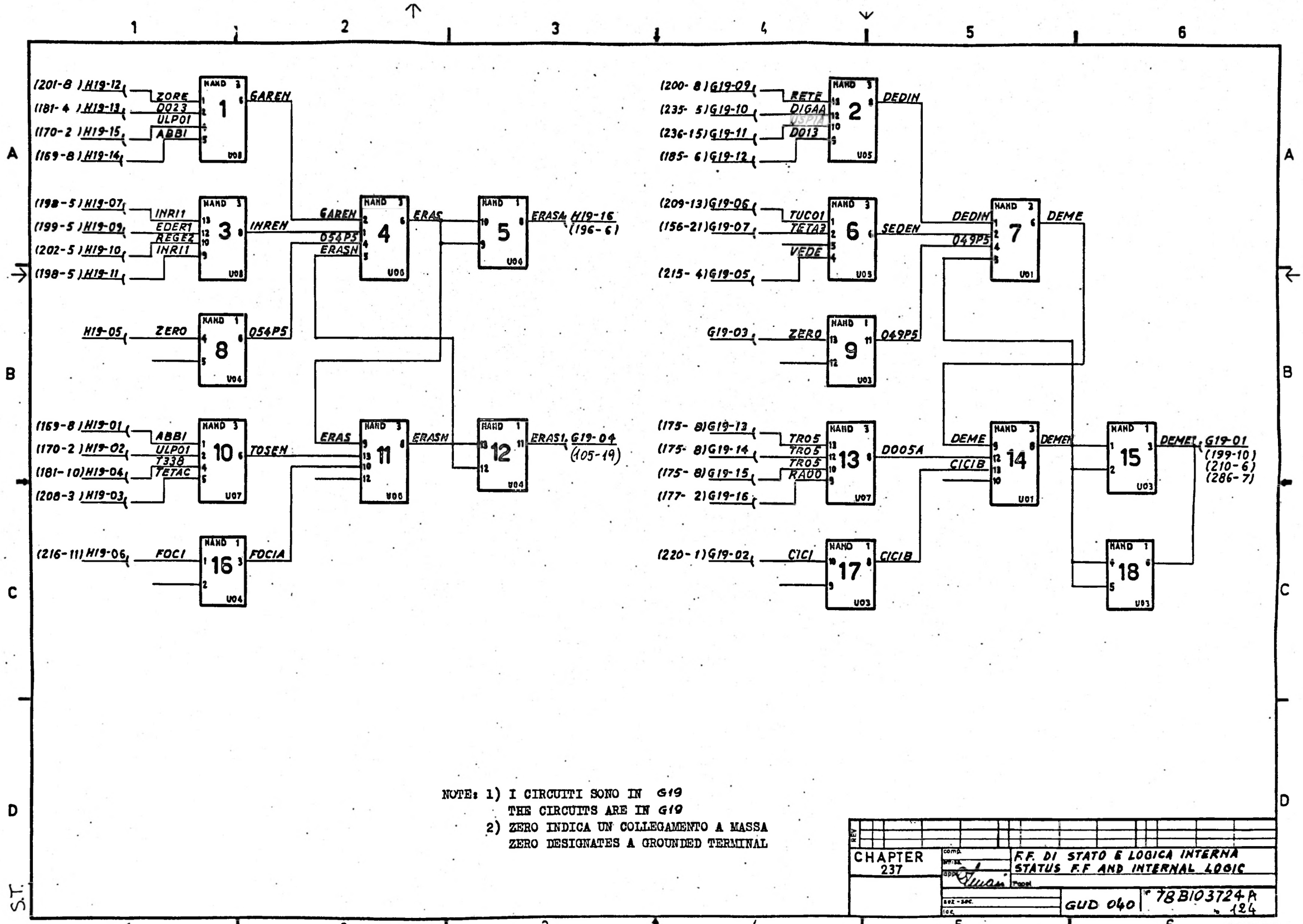

NOTE: 1) I CIRCUITI SONO IN G19
THE CIRCUITS ARE IN G19
2) ZERO INDICA UN COLLEGAMENTO A MASSA
ZERO DESIGNATES A GROUNDED TERMINAL

CHAPTER 237	F.F. DI STATO E LOGICA INTERNA STATUS F.F AND INTERNAL LOGIC	
	GUD 040	78B103724A 124

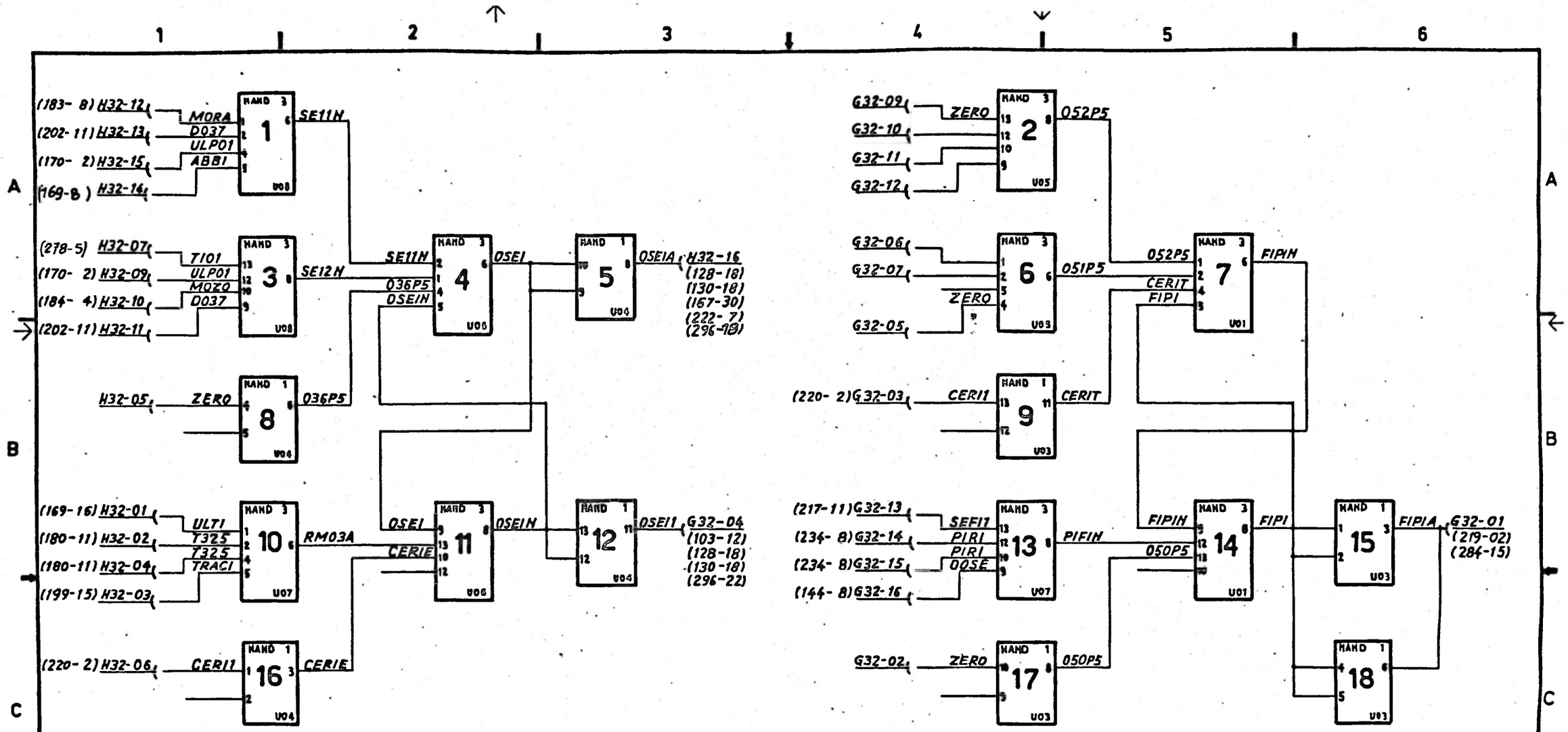

NOTE: 1) I CIRCUITI SONO IN G32
THE CIRCUITS ARE IN G32
2) ZERO INDICA UN COLLEGAMENTO A MASSA
ZERO DESIGNATES A GROUNDED TERMINAL

CHAPTER 238	F.F. DI STATO E LOGICA INTERNA STATUS F.F. AND INTERNAL LOGIC
GUD 040	78B103724 A

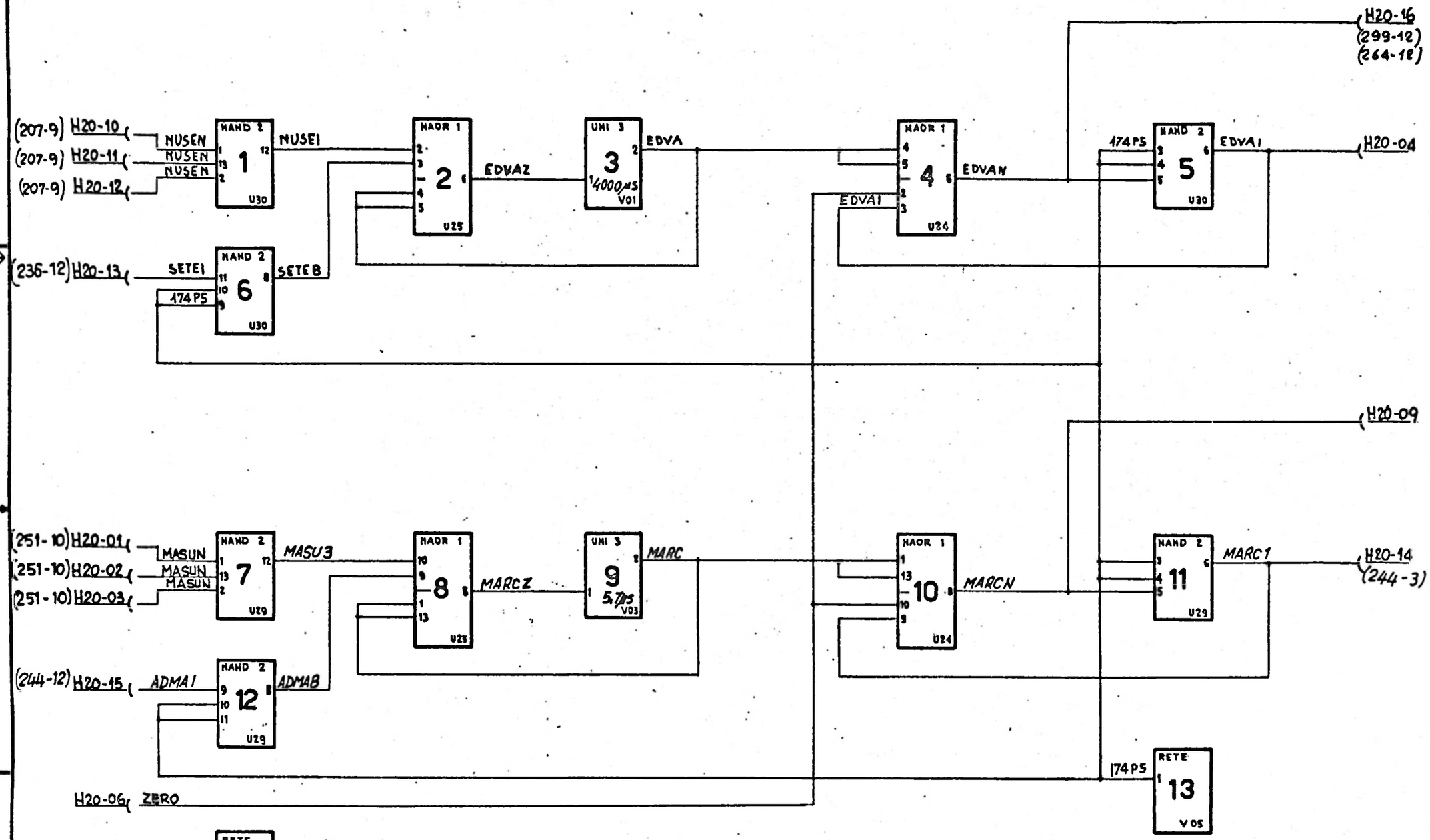

Note-I circuiti sono in G 20
The circuits are in G 20
2) Zero indica un collegamento a massa
Zero designates a grounded terminal

CHAPTER 239	F.F. DI STATO E LOGICA INTERNA STATUS F.F. AND INTERNAL LOGIC	
	GUD 040	N° 78B103724 A 126

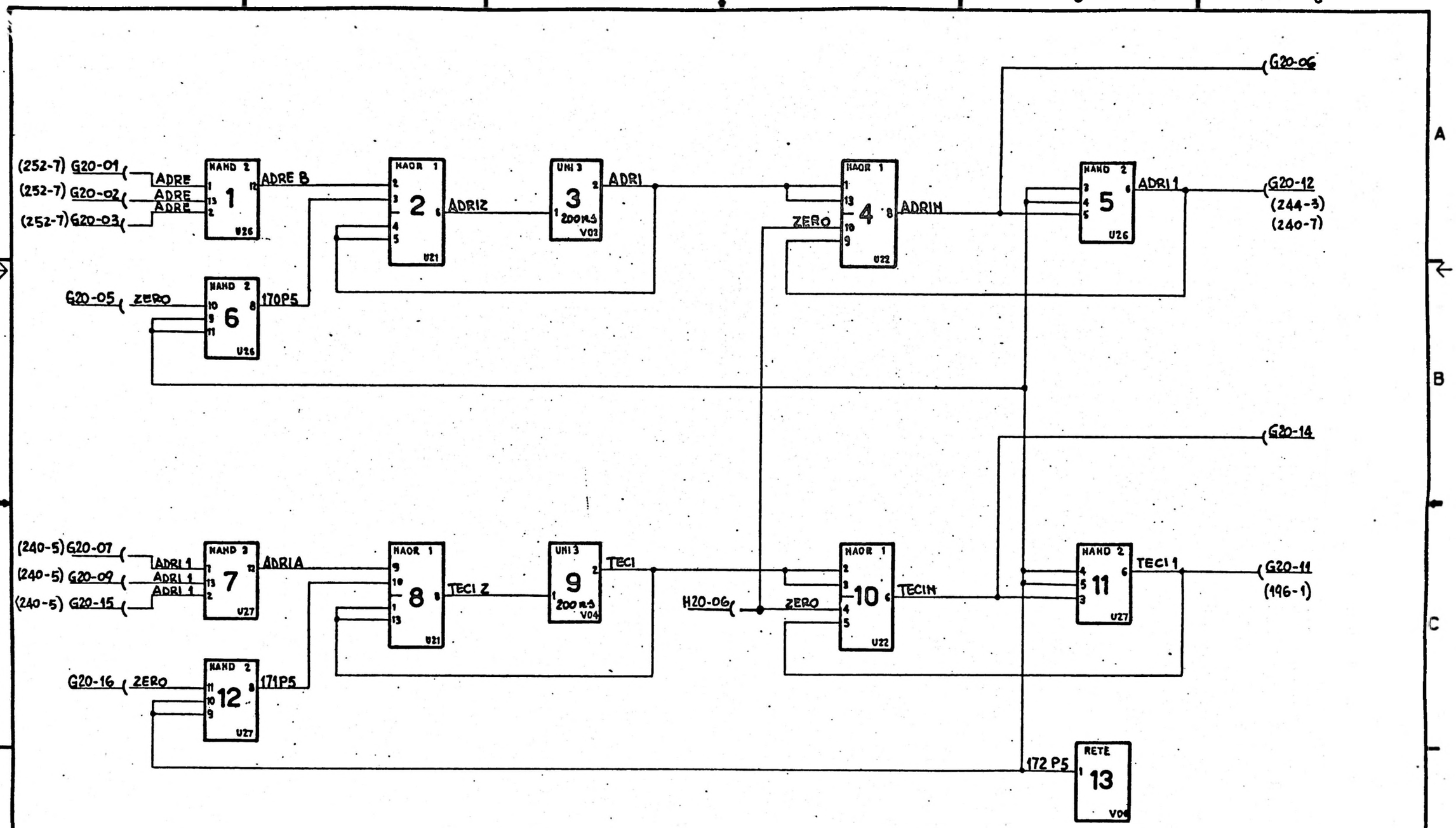

NOTE - 1) I CIRCUITI SONO IN G 20
THE CIRCUITS ARE IN G20
2) ZERO INDICA UN COLLEGAMENTO A MASSA
ZERO DESIGNATES A GROUNDED TERMINAL

CHAPTER 240	F.F. DI STATO E LOGICA INTERNA STATUS F.F. AND INTERNAL LOGIC	
	GUD 040	N° 78B103724 A

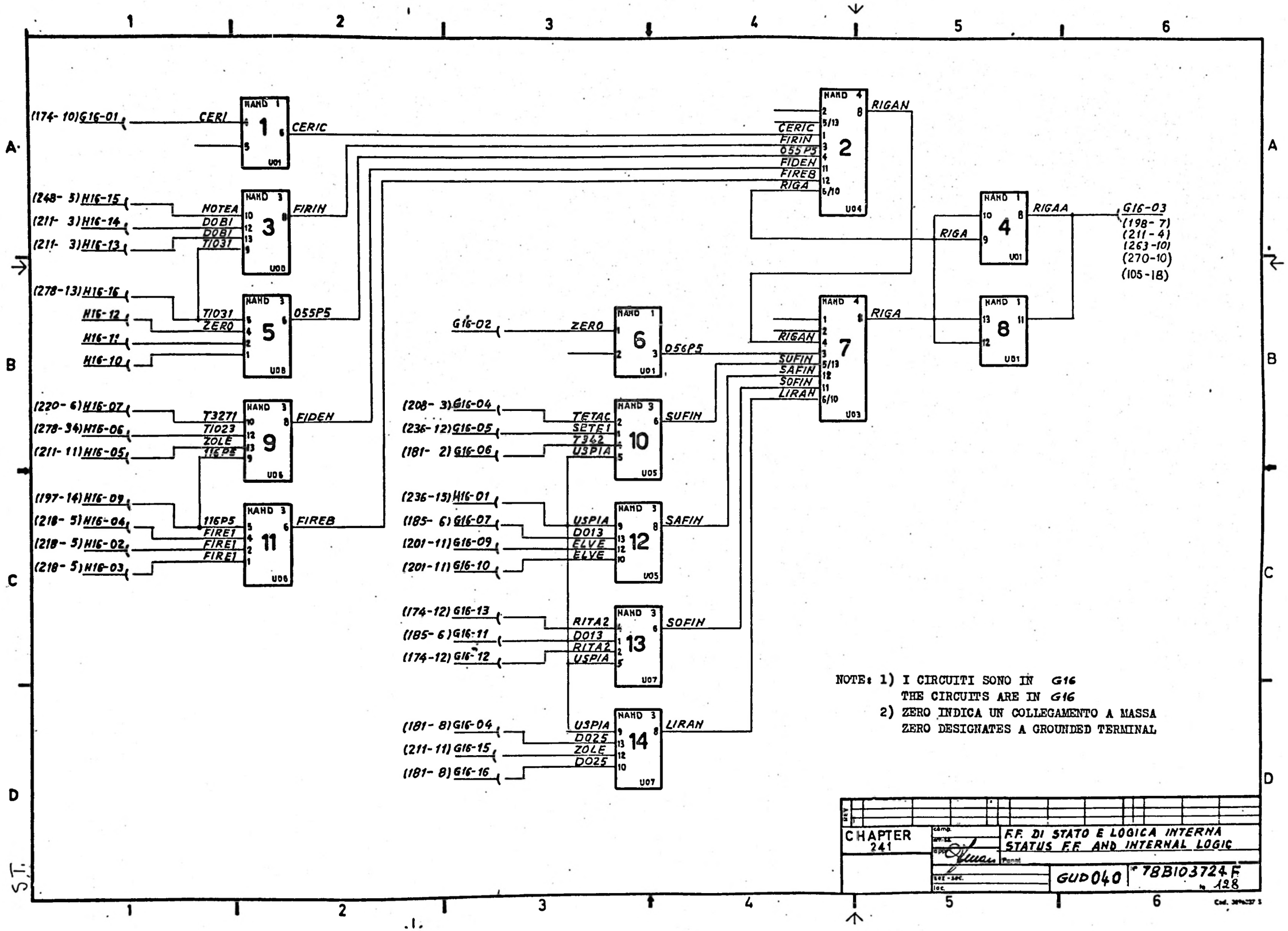
(174- 10) G16-01
CERI
NAND 1
1
U01
CERIC
(248- 5) H16-15
(211- 3) H16-14
(211- 3) H16-13
NOTEA
DOBI
DOBI
T1031
NAND 3
3
U00
FIRIN
(278-13) H16-16
H16-12
H16-11
H16-10
T1031
ZERO
NAND 3
5
U08
055P5
(220- 6) H16-07
(278-34) H16-06
(211-11) H16-05
T3271
T1023
ZOLE
116P5
NAND 3
9
U06
FIDEN
(197-14) H16-09
(218- 5) H16-04
(218- 5) H16-02
(218- 5) H16-03
116P5
FIRE1
FIRE1
FIRE1
NAND 3
11
U06
FIREB
CERIC
FIRIN
055P5
FIDEN
FIREB
RIGA
NAND 4
2
U04
RIGAN
RIGA
NAND 1
4
U01
RIGAA
G16-03
(198- 7)
(211- 4)
(263-10)
(270-10)
(105-18)
NAND 1
8
U01
G16-02
ZERO
NAND 1
6
U01
056P5
RIGAN
SUFIN
SAFIN
SOFIN
LIRAN
NAND 4
7
U03
RIGA
(208- 3) G16-04
(236-12) G16-05
(181- 2) G16-06
TETAC
SETE1
T342
USPIA
NAND 3
10
U05
SUFIN
(236-15) H16-01
(185- 6) G16-07
(201-11) G16-09
(201-11) G16-10
USPIA
D013
ELVE
ELVE
NAND 3
12
U05
SAFIN
(174-12) G16-13
(185- 6) G16-11
(174-12) G16-12
RITA2
D013
RITA2
USPIA
NAND 3
13
U07
SOFIN
(181- 8) G16-04
(211-11) G16-15
(181- 8) G16-16
USPIA
D025
ZOLE
D025
NAND 3
14
U07
LIRAN
NOTE: 1) I CIRCUITI SONO IN G16
THE CIRCUITS ARE IN G16
2) ZERO INDICA UN COLLEGAMENTO A MASSA
ZERO DESIGNATES A GROUNDED TERMINAL
CHAPTER
241
F.F. DI STATO E LOGICA INTERNA
STATUS F.F. AND INTERNAL LOGIC
GUD040
78B103724 F
128

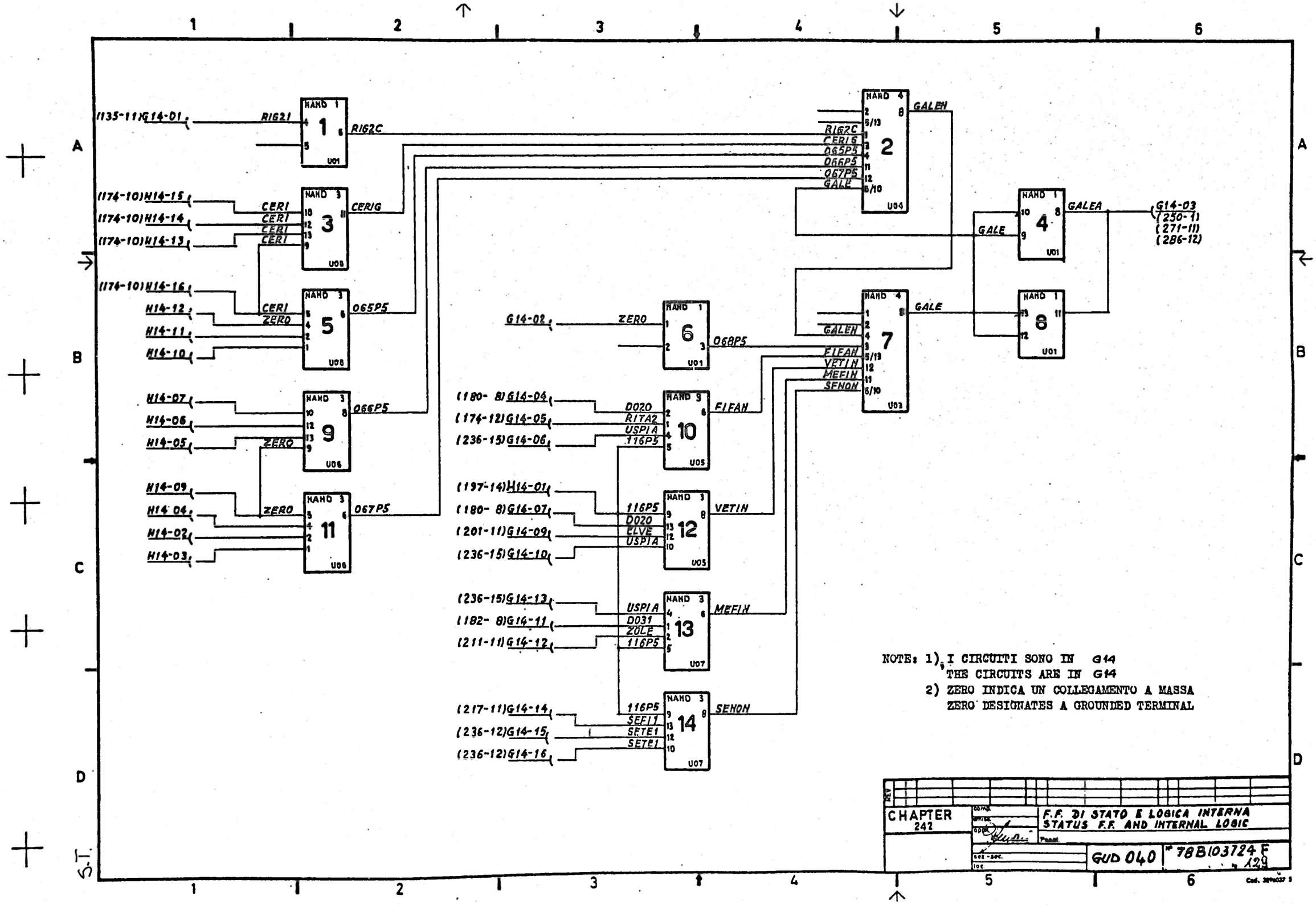
NAND 1 1 U01 (135-11)G14-01 RIG21 RIG2C
NAND 3 3 U08 (174-10)H14-15 (174-10)H14-14 (174-10)H14-13 CERI CERI CERI CERI CERIG
NAND 3 5 U08 (174-10)H14-16 H14-12 H14-11 H14-10 CERI ZERO 065P5
NAND 3 9 U06 H14-07 H14-06 H14-05 ZERO 066P5
NAND 3 11 U06 H14-09 H14-04 H14-02 H14-03 ZERO 067P5
NAND 4 2 U04 RIG2C CERIG 065P5 066P5 067P5 GALE GALEH
NAND 1 4 U01 GALE GALEA
(G14-03 (250-1) (271-11) (286-12)
NAND 1 6 U01 G14-02 ZERO 068P5
NAND 4 7 U03 GALEH FIFAH VETIN MEFIN SENON GALE
NAND 1 8 U01
NAND 3 10 U05 (180- 8)G14-04 (174-12)G14-05 (236-15)G14-06 D020 RITA2 USPIA 116P5 FIFAH
NAND 3 12 U05 (197-14)H14-01 (180- 8)G14-07 (201-11)G14-09 (236-15)G14-10 116P5 D020 CLVE USPIA VETIN
NAND 3 13 U07 (236-15)G14-13 (182- 8)G14-11 (211-11)G14-12 USPIA D031 ZOLE 116P5 MEFIN
NAND 3 14 U07 (217-11)G14-14 (236-12)G14-15 (236-12)G14-16 116P5 SEFI1 SETE1 SETE1 SENON
NOTE: 1) I CIRCUITI SONO IN G14
THE CIRCUITS ARE IN G14
2) ZERO INDICA UN COLLEGAMENTO A MASSA
ZERO DESIGNATES A GROUNDED TERMINAL
CHAPTER 242
F.F. DI STATO E LOGICA INTERNA
STATUS F.F. AND INTERNAL LOGIC
GUD 040
78B103724 F
129

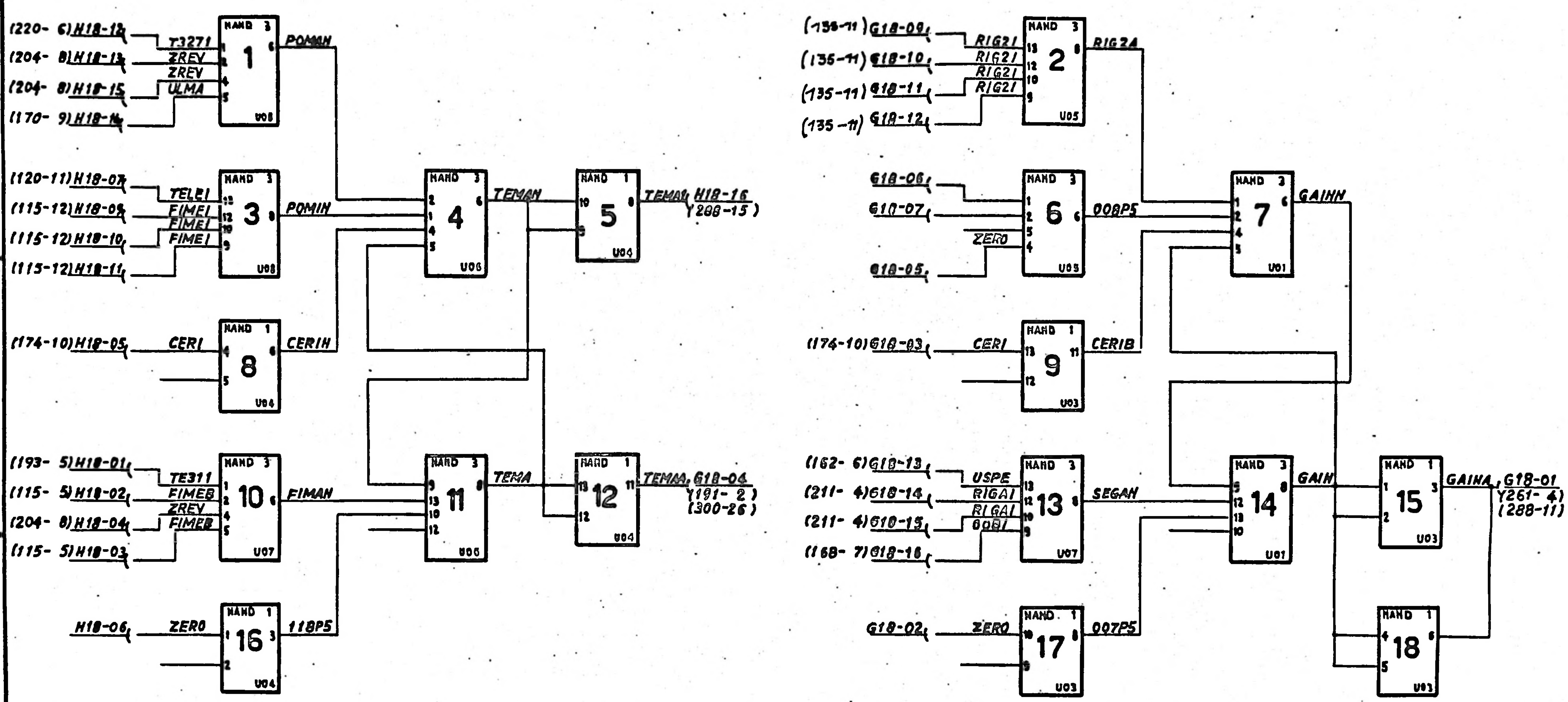

NOTE: 1) I CIRCUITI SONO IN G18
THE CIRCUITS ARE IN G18
2) ZERO INDICA UN COLLEGAMENTO A MASSA
ZERO DESIGNATES A GROUNDED TERMINAL

CHAPTER 243		F.F. DI STATO E LOGICA INTERNA STATUS F.F. AND INTERNAL LOGIC
		GUD040 — N. 78B10 3724 A — 130

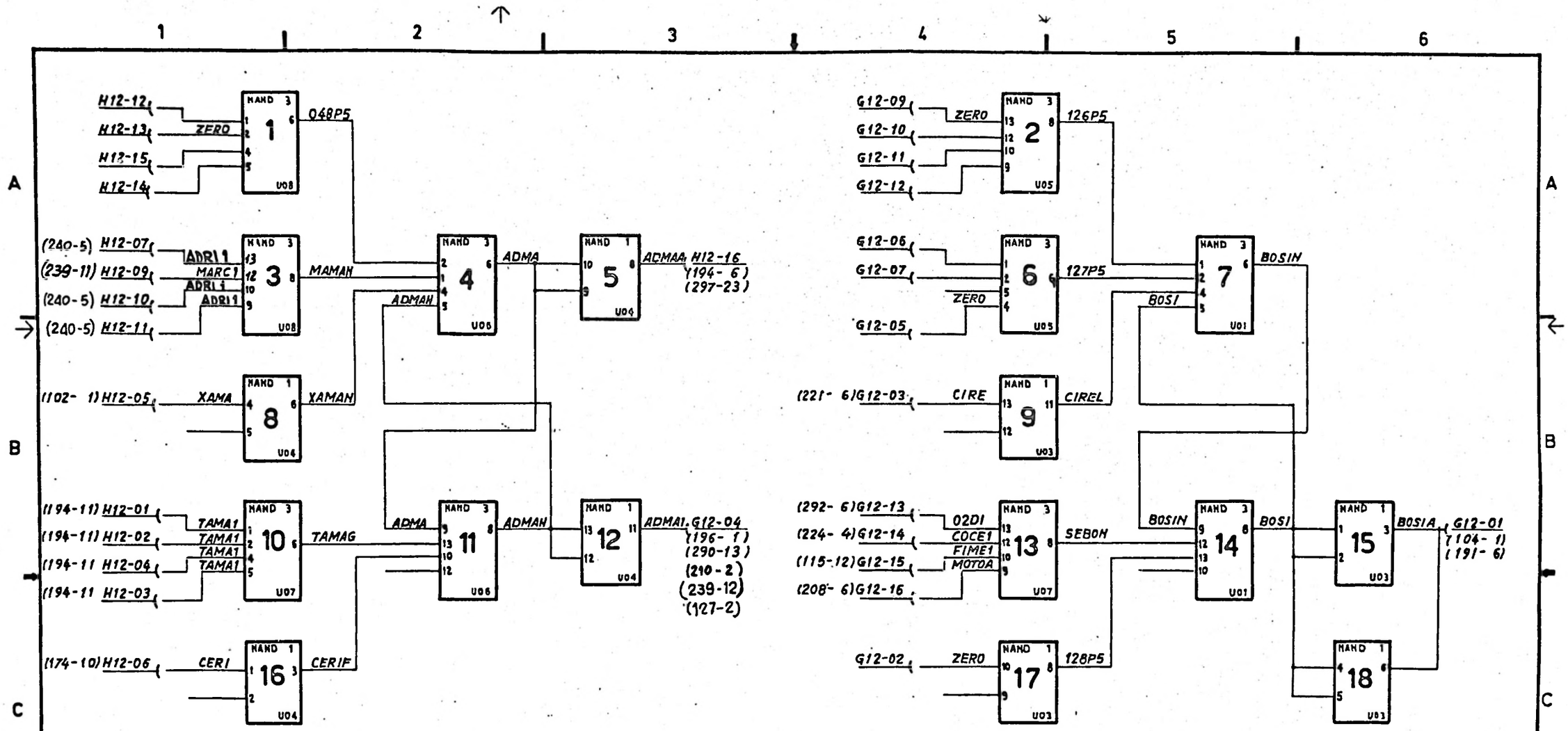

NOTE: 1) I CIRCUITI SONO IN G12
THE CIRCUITS ARE IN G12
2) ZERO INDICA UN COLLEGAMENTO A MASSA
ZERO DESIGNATES A GROUNDED TERMINAL

CHAPTER 244	F.F. DI STATO E LOGICA INTERNA STATUS F.F. AND INTERNAL LOGIC	
	GUD 040	78B103724 F 131

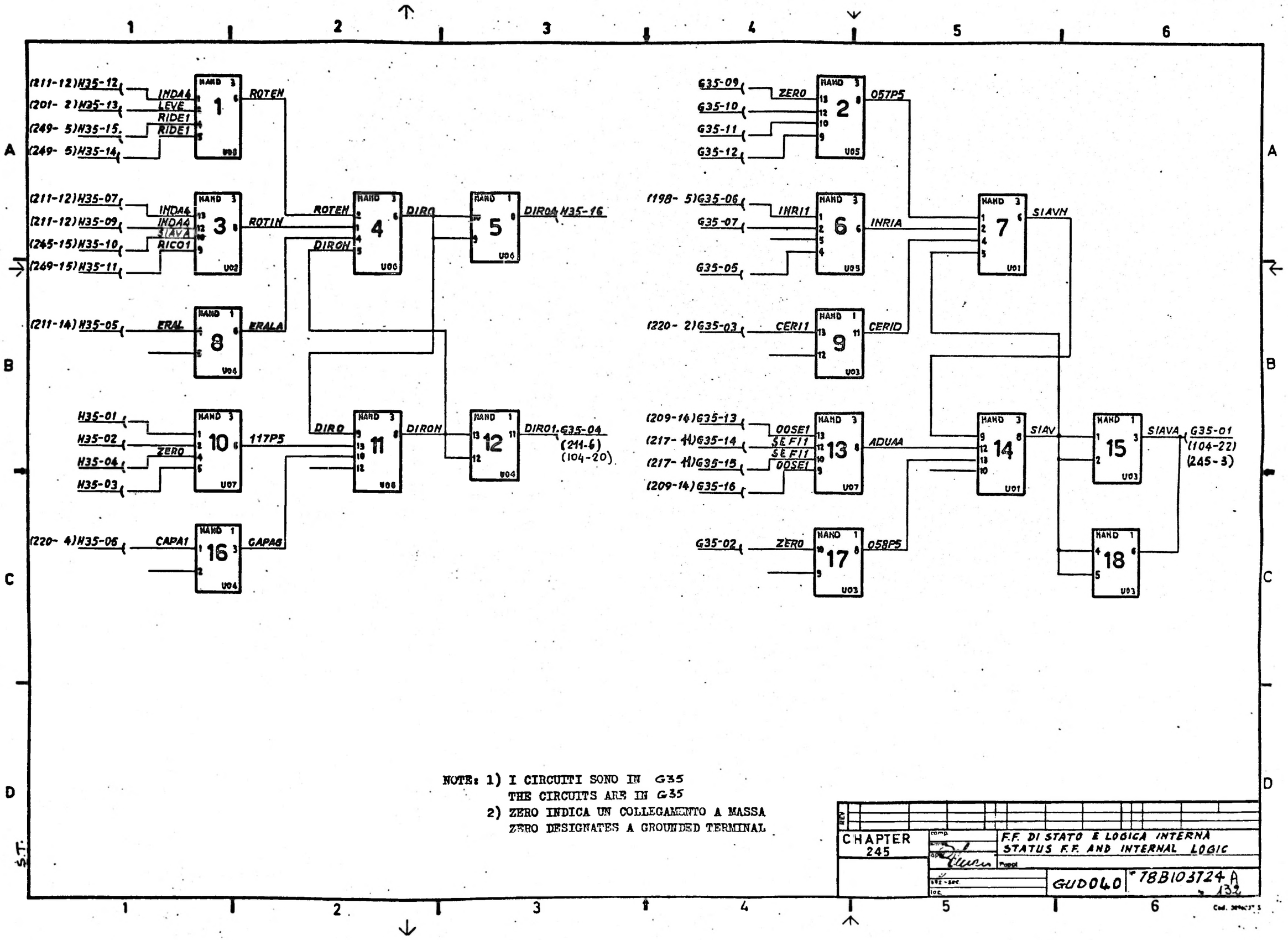

NOTE: 1) I CIRCUITI SONO IN G35
THE CIRCUITS ARE IN G35
2) ZERO INDICA UN COLLEGAMENTO A MASSA
ZERO DESIGNATES A GROUNDED TERMINAL

CHAPTER 245	F.F. DI STATO E LOGICA INTERNA STATUS F.F. AND INTERNAL LOGIC
	GUD040 — 78B103724 A — 132

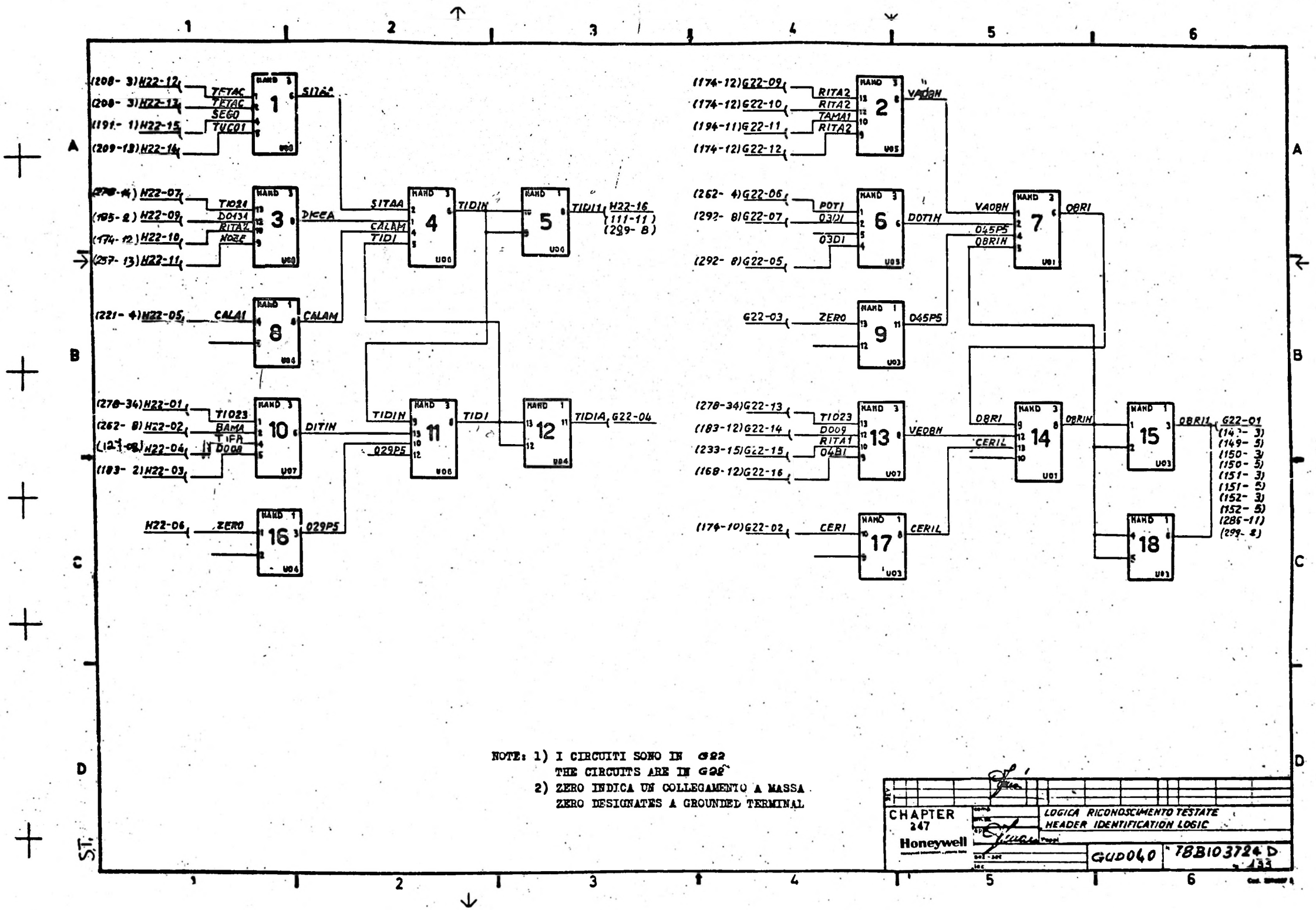
(208- 3) H22-12
(208- 3) H22-13
(191- 1) H22-15
(209-13) H22-14
TETAC
TETAC
SEGO
TUCO1
1
SITAA
(278-14) H22-07
(195- 2) H22-09
(174-12) H22-10
(257-13) H22-11
TIO24
DO434
RITA2
NOZE
3
DICEA
SITAA
CALAM
TIDI
4
TIDIN
5
TIDI1
H22-16
(111-11)
(289- 8)
(221- 4) H22-05
CALA1
8
CALAM
(278-34) H22-01
(262- 8) H22-02
(123-08) H22-04
(183- 2) H22-03
TIO23
BAMA
TIFA
DO09
10
DITIN
TIDIN
11
TIDI
12
TIDIA
G22-04
029P5
H22-06
ZERO
16
029P5
(174-12) G22-09
(174-12) G22-10
(194-11) G22-11
(174-12) G22-12
RITA2
RITA2
TAMA1
RITA2
2
VA08H
(262- 4) G22-06
(292- 8) G22-07
(292- 8) G22-05
POT1
03D1
03D1
6
DOT1H
VA08H
045P5
08RIH
7
08RI
G22-03
ZERO
9
045P5
(278-34) G22-13
(183-12) G22-14
(233-15) G22-15
(168-12) G22-16
TIO23
DO09
RITA1
04B1
13
VE08H
08RI
CERIL
14
08RIH
15
08RI1
G22-01
(149- 3)
(149- 5)
(150- 3)
(150- 5)
(151- 3)
(151- 5)
(152- 3)
(152- 5)
(286-11)
(299- 8)
(174-10) G22-02
CERI
17
CERIL
18
NOTE: 1) I CIRCUITI SONO IN G22
THE CIRCUITS ARE IN G22
2) ZERO INDICA UN COLLEGAMENTO A MASSA
ZERO DESIGNATES A GROUNDED TERMINAL
CHAPTER
247
Honeywell
LOGICA RICONOSCIMENTO TESTATE
HEADER IDENTIFICATION LOGIC
GUD040
78B103724 D

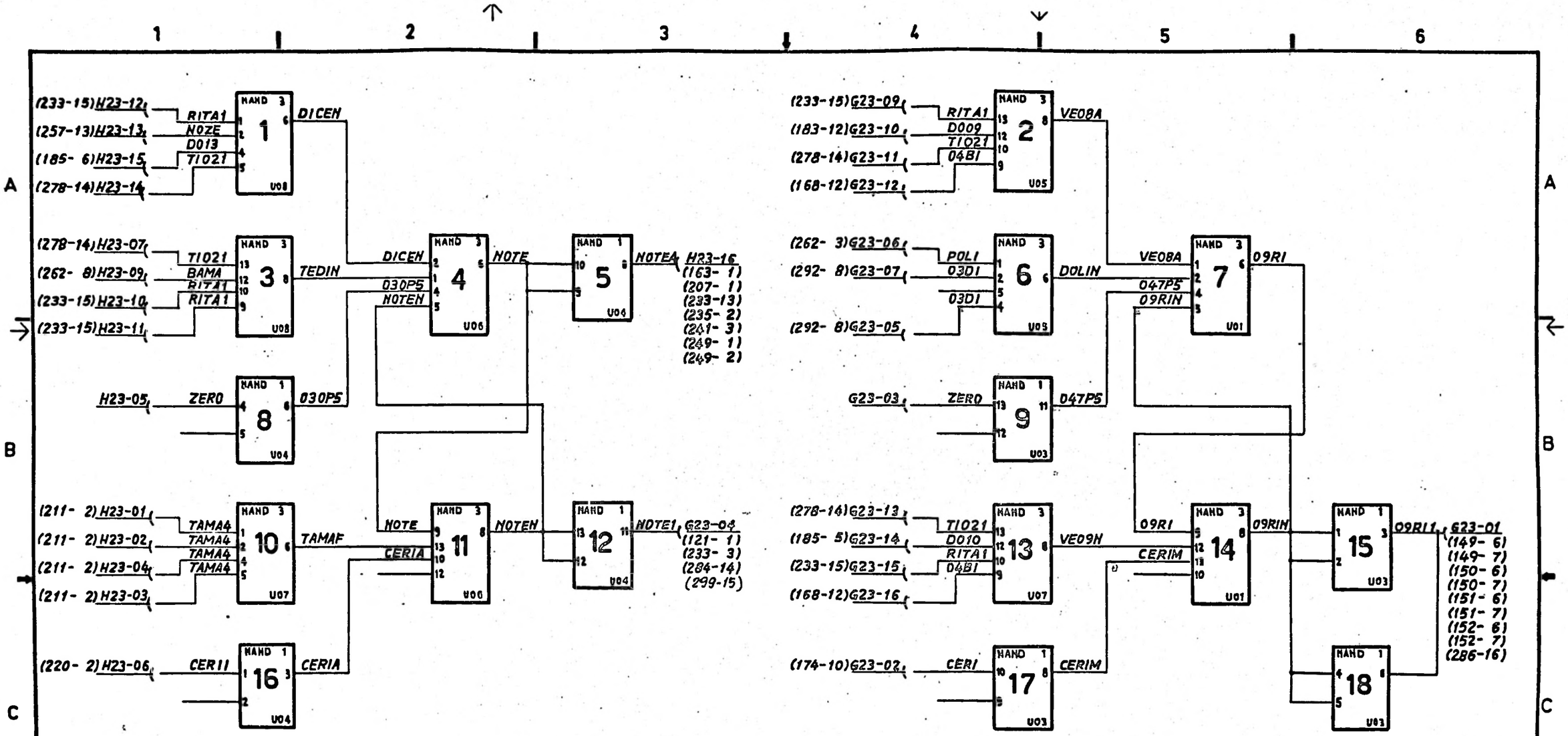

NOTE: 1) I CIRCUITI SONO IN G23
THE CIRCUITS ARE IN G23
2) ZERO INDICA UN COLLEGAMENTO A MASSA
ZERO DESIGNATES A GROUNDED TERMINAL

CHAPTER 248	LOGICA RICONOSCIMENTO TESTATE HEADER IDENTIFICATION LOGIC	
	GUD 040	N° 78B103724 A 134

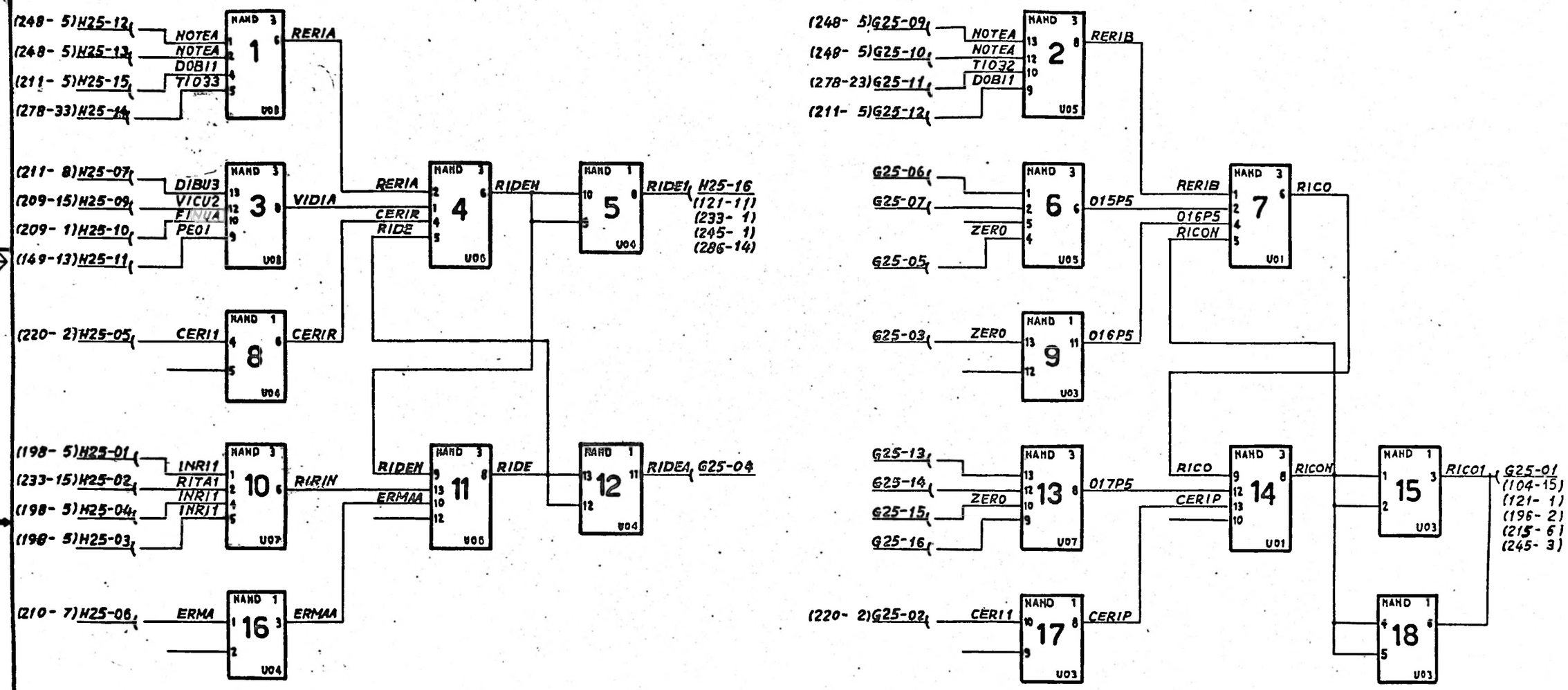

NOTE: 1) I CIRCUITI SONO IN G25
THE CIRCUITS ARE IN G25
2) ZERO INDICA UN COLLEGAMENTO A MASSA
ZERO DESIGNATES A GROUNDED TERMINAL

CHAPTER 249	LOGICA RICONOSCIMENTO TESTATE HEADER IDENTIFICATION LOGIC	
	GUD 040	78B103724A 135

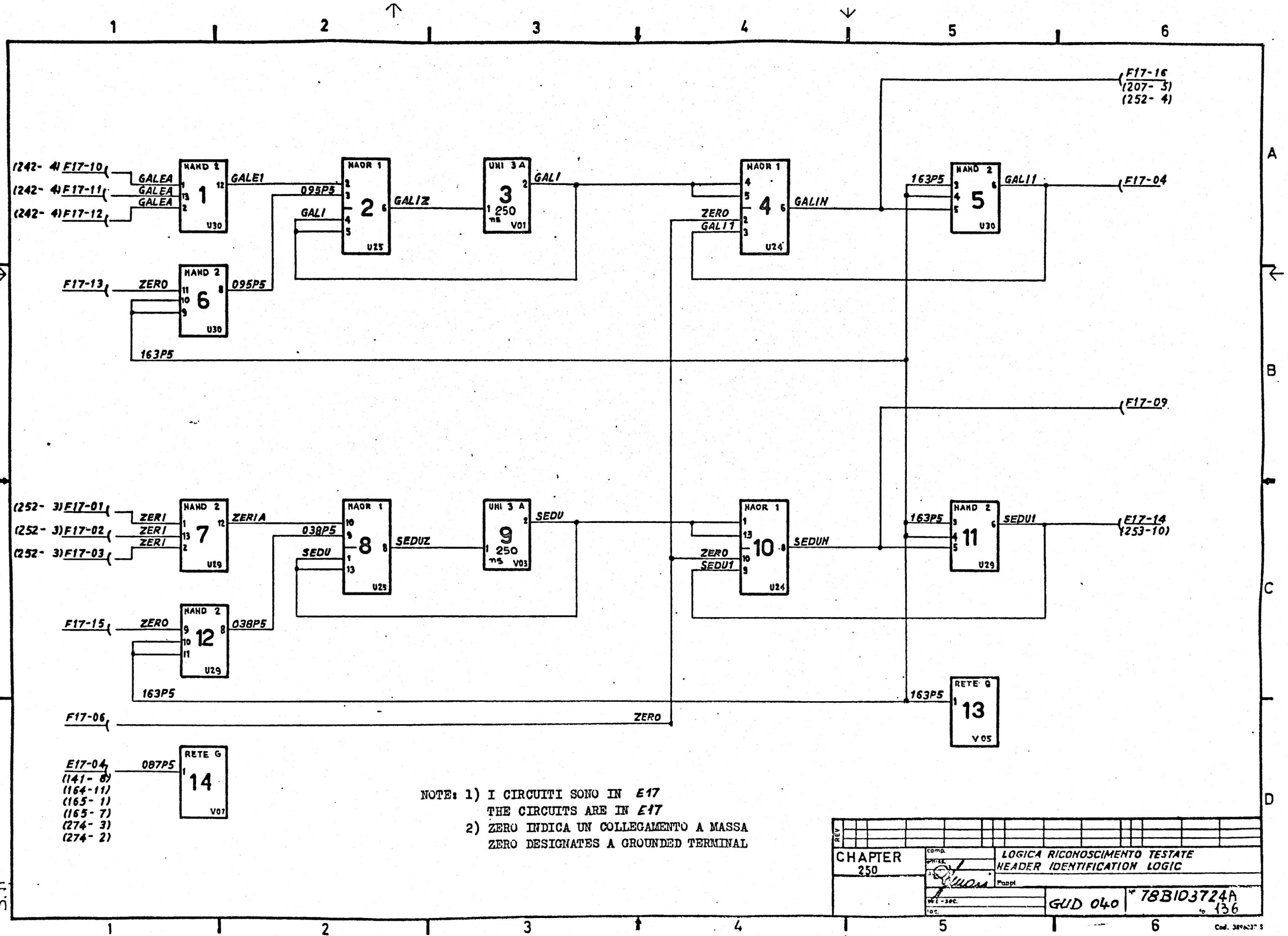

NOTE: 1) I CIRCUITI SONO IN E17
THE CIRCUITS ARE IN E17
2) ZERO INDICA UN COLLEGAMENTO A MASSA
ZERO DESIGNATES A GROUNDED TERMINAL

CHAPTER 250	LOGICA RICONOSCIMENTO TESTATE HEADER IDENTIFICATION LOGIC	
	GUD 040	78B103724A to 136

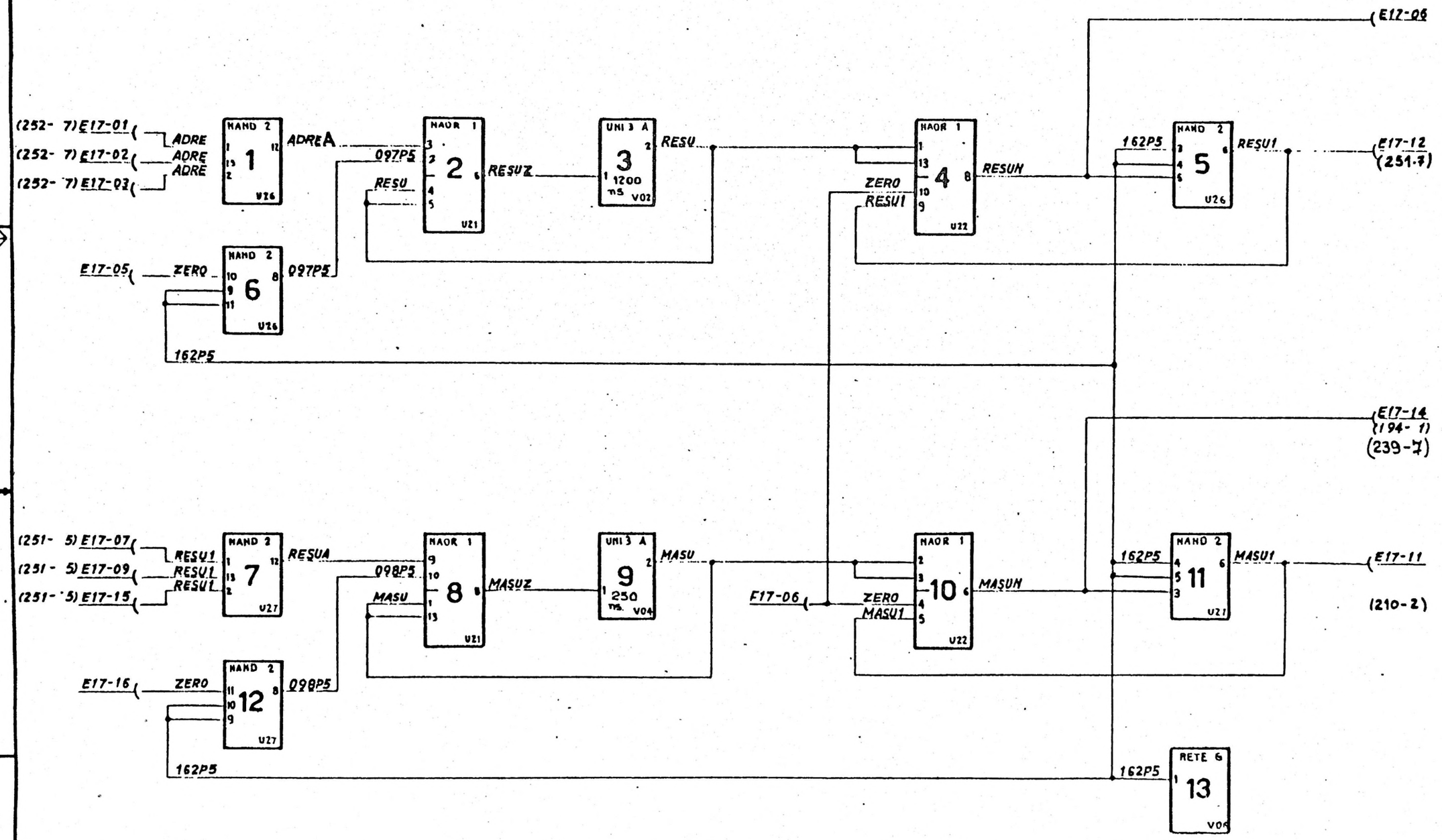

NOTE: 1) I CIRCUITI SONO IN E17
THE CIRCUITS ARE IN E17
2) ZERO INDICA UN COLLEGAMENTO A MASSA
ZERO DESIGNATES A GROUNDED TERMINAL

CHAPTER 251	LOGICA RICONOSCIMENTO TESTATE HEADER IDENTIFICATION LOGIC	
	GUD 040	78B103724 A 137

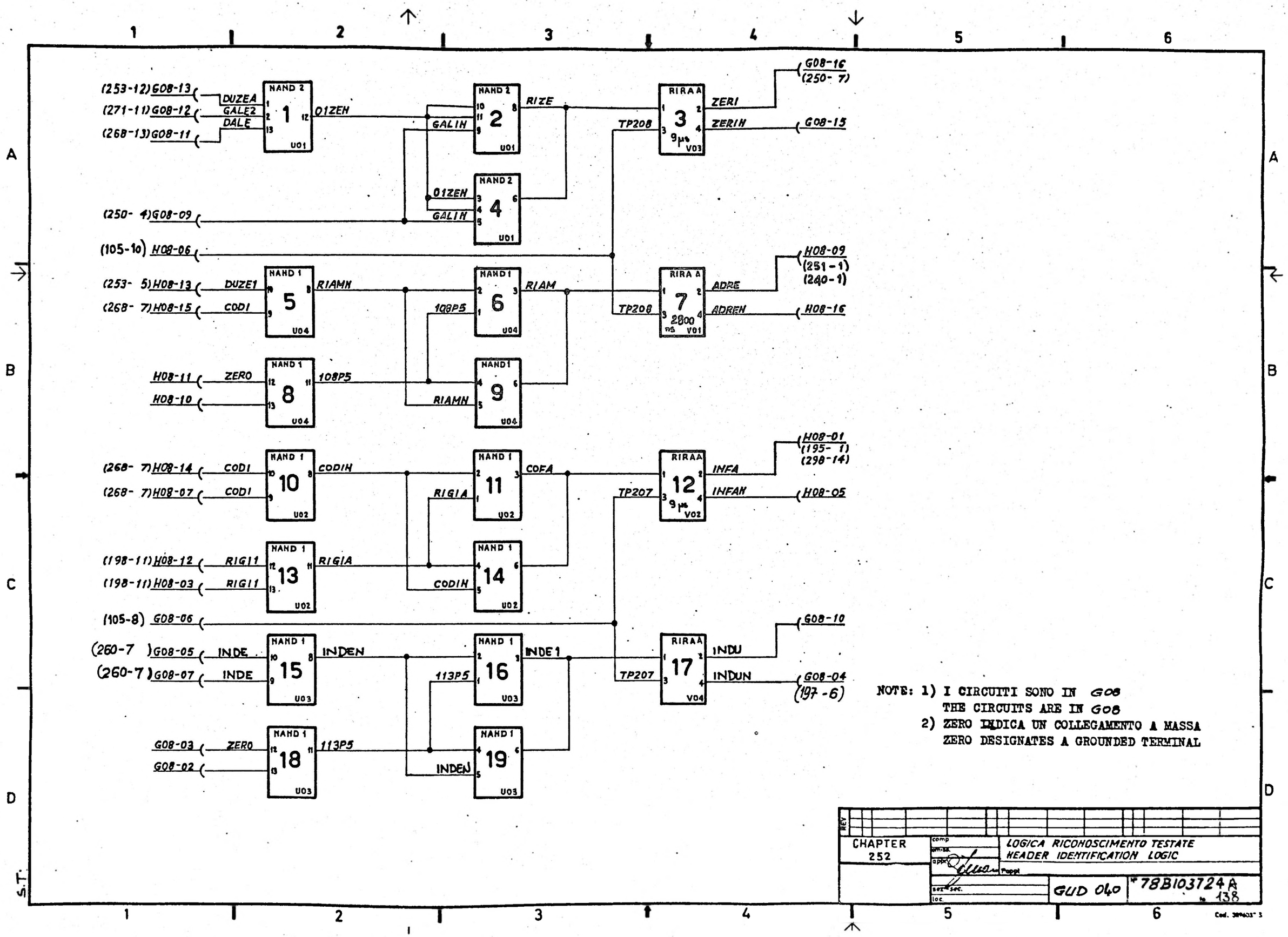

NOTE: 1) I CIRCUITI SONO IN G08
THE CIRCUITS ARE IN G08
2) ZERO INDICA UN COLLEGAMENTO A MASSA
ZERO DESIGNATES A GROUNDED TERMINAL

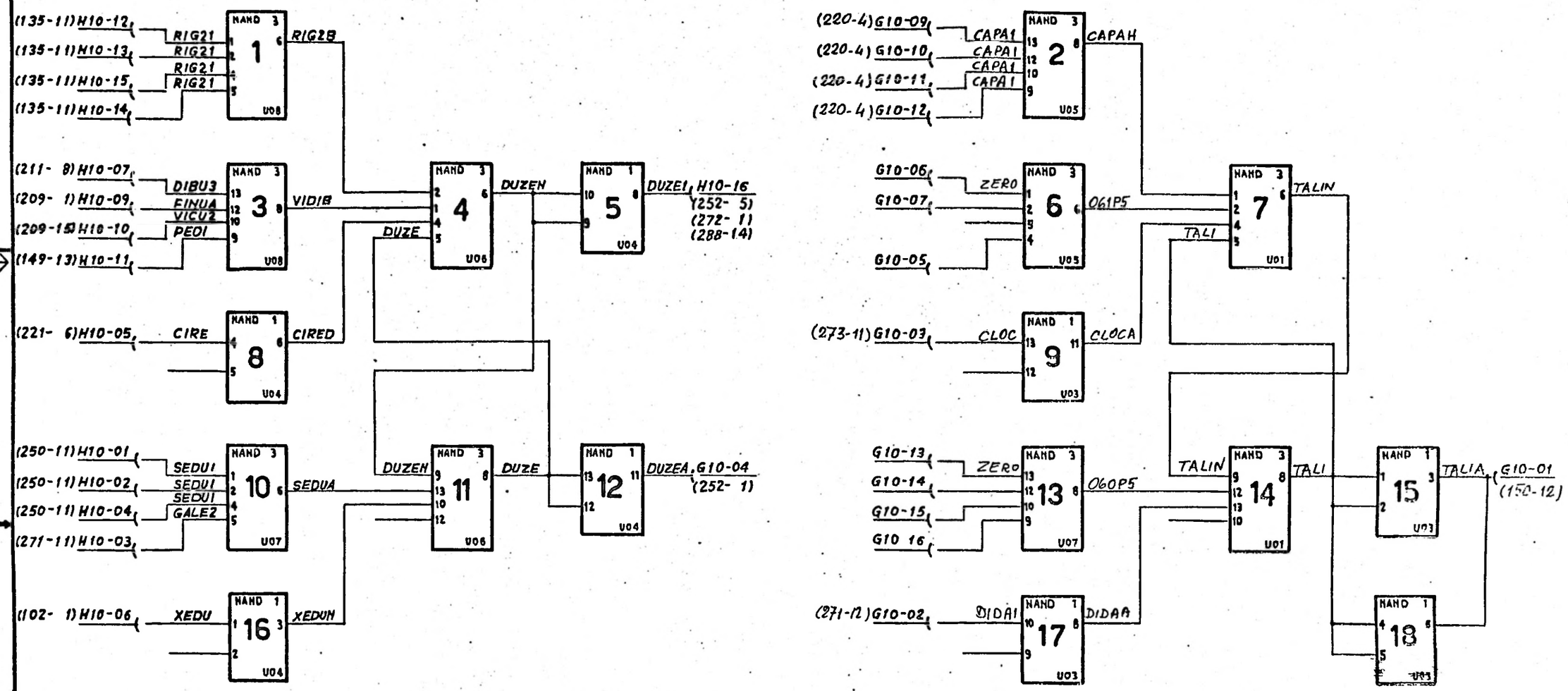

NOTE: 1) I CIRCUITI SONO IN G10
THE CIRCUITS ARE IN G10
2) ZERO INDICA UN COLLEGAMENTO A MASSA
ZERO DESIGNATES A GROUNDED TERMINAL

CHAPTER 253	LOGICA RICONOSCIMENTO TESTATE READER IDENTIFICATION LOGIC	
	GUD 040	78B103724 A 139

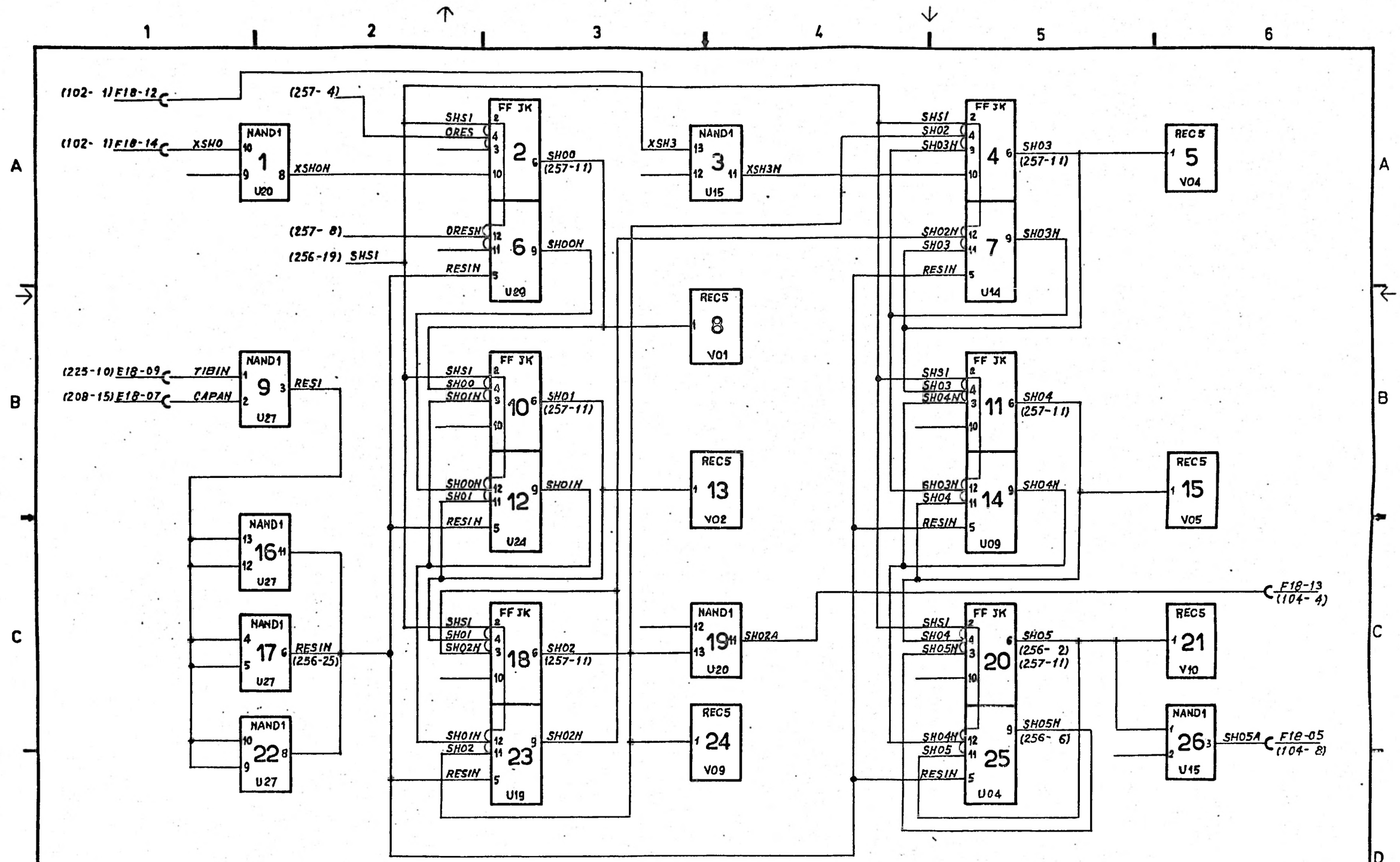

NOTE: 1) I CIRCUITI SONO IN E18
THE CIRCUITS ARE IN E18

CHAPTER 255	RETE DI CODICE CICLICO CYCLIC REDUNDANCY CHECK REGISTER	
	GUD 040	78B103724 A 140

S.T.

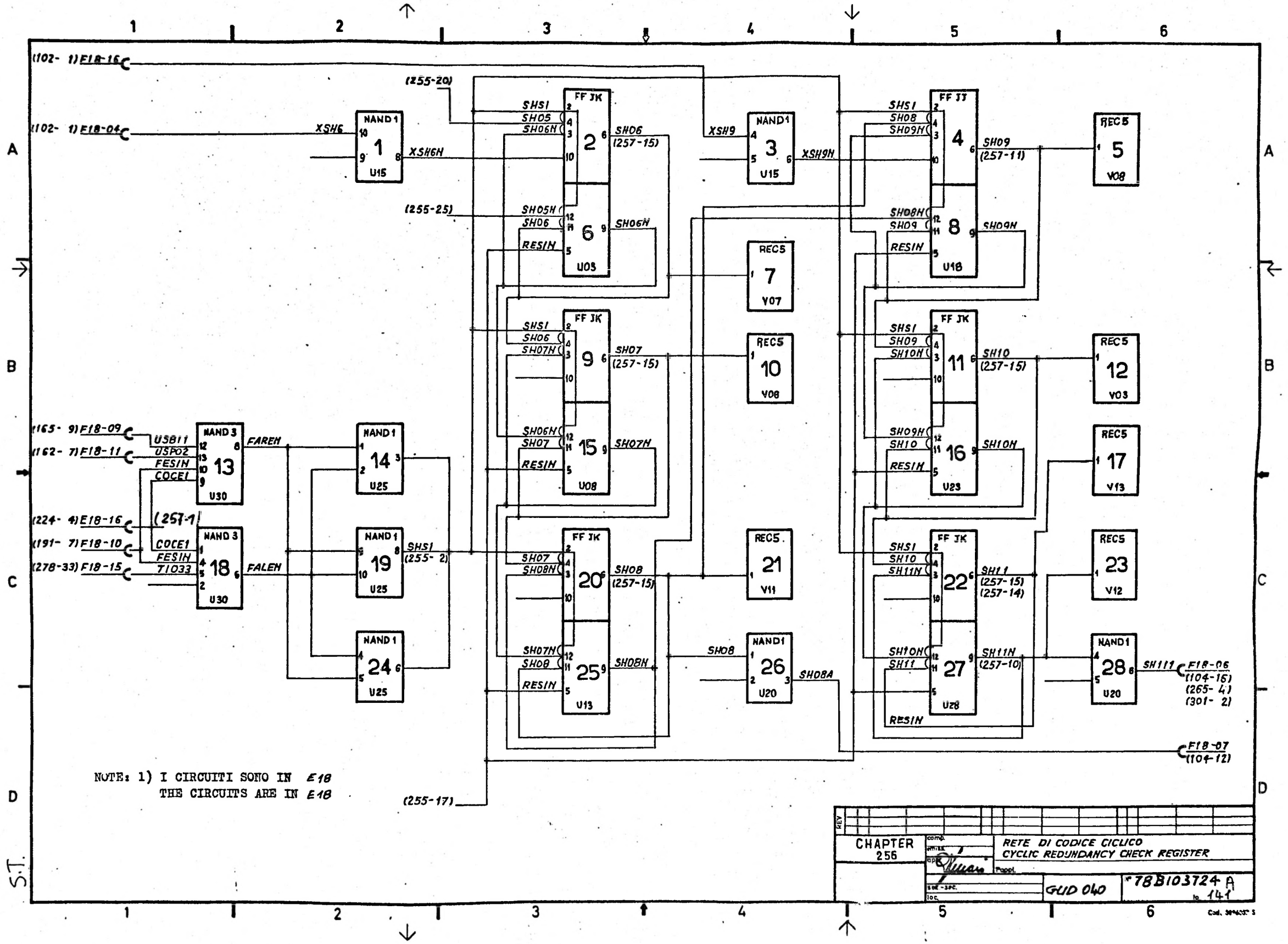

(102- 1) F18-16
(102- 1) F18-04
XSH6
NAND 1
1
U15
XSH6N
(255-20)
(255-25)
FF JK
2
6
U03
SHS1
SH05
SH06N
SH06
(257-15)
SH05N
SH06
RESIN
SH06N
XSH9
NAND 1
3
U15
XSH9N
REC5
7
V07
FF JJ
4
8
U18
SH08
SH09N
SH09
(257-11)
SH08N
SH09
RESIN
SH09N
REC5
5
V08
FF JK
9
15
U08
SH07
SH07N
SH07
(257-15)
SH06N
SH07
RESIN
SH07N
REC5
10
V08
FF JK
11
16
U23
SH09
SH10N
SH10
(257-15)
SH09N
SH10
RESIN
SH10N
REC5
12
V03
REC5
17
V13
(165- 9) F18-09
(162- 7) F18-11
USB11
USP02
FESIN
COCE1
NAND 3
13
U30
FAREN
NAND 1
14
U25
(224- 4) E18-16
(191- 7) F18-10
(278-33) F18-15
(257-1)
COCE1
FESIN
T1033
NAND 3
18
U30
FALEN
NAND 1
19
U25
SHS1
(255- 2)
NAND 1
24
U25
FF JK
20
25
U13
SH07
SH08N
SH08
(257-15)
SH07N
SH08
RESIN
SH08N
REC5
21
V11
NAND 1
26
U20
SH08
SH08A
FF JK
22
27
U28
SH10
SH11N
SH11
(257-15)
(257-14)
SH10N
SH11
RESIN
SH11N
(257-10)
REC5
23
V12
NAND 1
28
U20
SH111
F18-06
(104-16)
(265- 4)
(301- 2)
F18-07
(104-12)
(255-17)
NOTE: 1) I CIRCUITI SONO IN E18
THE CIRCUITS ARE IN E18
S.T.
REV
CHAPTER
256
comp.
RETE DI CODICE CICLICO
CYCLIC REDUNDANCY CHECK REGISTER
GUD 040
78B103724 A
to 141

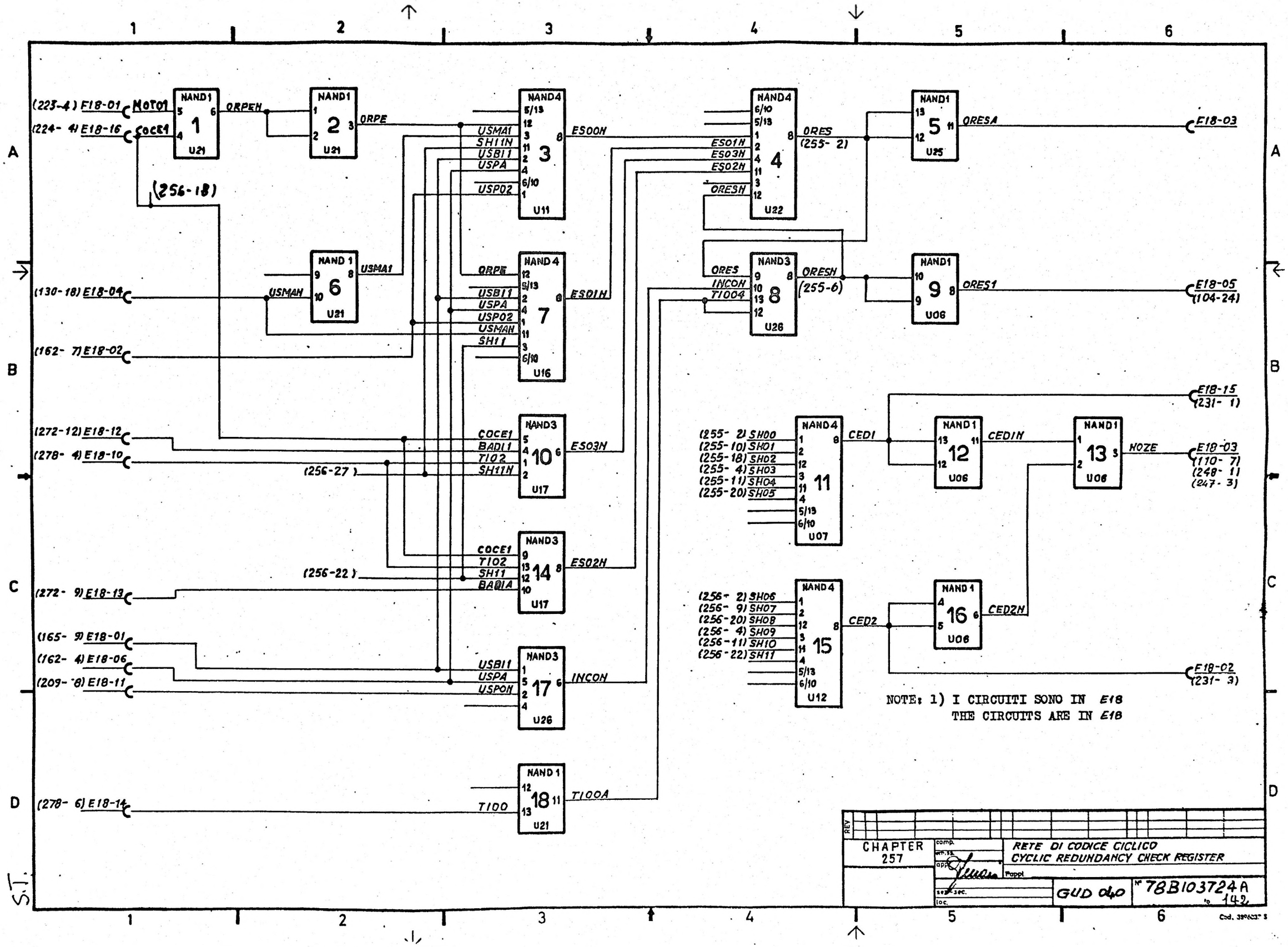
(223-4) F18-01 MOTO1
(224- 4) E18-16 COCE1
NAND1 1 U21
ORPEH
NAND1 2 U21
ORPE
(256-18)
NAND4 3 U11
USMA1
SH11N
USBI1
USPA
USPO2
ESOOH
NAND1 6 U21
USMAN
(130-18) E18-04
(162- 7) E18-02
NAND4 7 U16
ORPE
USBI1
USPA
USPO2
USMAN
SH11
ESO1H
(272-12) E18-12
(278- 4) E18-10
(256-27)
NAND3 10 U17
COCE1
BADI1
TIO2
SH11N
ESO3H
(256-22)
NAND3 14 U17
COCE1
TIO2
SH11
BADIA
ESO2H
(272- 9) E18-13
(165- 9) E18-01
(162- 4) E18-06
(209- 8) E18-11
NAND3 17 U26
USBI1
USPA
USPON
INCON
(278- 6) E18-14
NAND1 18 U21
TIOO
TIOOA
NAND4 4 U22
ESO1H
ESO3H
ESO2H
ORESH
ORES
(255- 2)
NAND1 5 U25
ORESA
F18-03
NAND3 8 U26
ORES
INCON
TIOO4
ORESH
(255-6)
NAND1 9 U06
ORES1
E18-05
(104-24)
E18-15
(231- 1)
(255- 2) SHOO
(255-10) SHO1
(255-18) SHO2
(255- 4) SHO3
(255-11) SHO4
(255-20) SHO5
NAND4 11 U07
CEDI
NAND1 12 U06
CEDIN
NAND1 13 U06
HOZE
E18-03
(110- 7)
(248- 1)
(247- 3)
(256- 2) SHO6
(256- 9) SHO7
(256-20) SHO8
(256- 4) SHO9
(256-11) SHO10
(256-22) SHO11
NAND4 15 U12
CED2
NAND1 16 U06
CED2N
E18-02
(231- 3)
NOTE: 1) I CIRCUITI SONO IN E18
THE CIRCUITS ARE IN E18
REV
CHAPTER 257
comp.
appr.
RETE DI CODICE CICLICO
CYCLIC REDUNDANCY CHECK REGISTER
Pappi
GUD 040
N° 78B103724A
to 142
S.T.

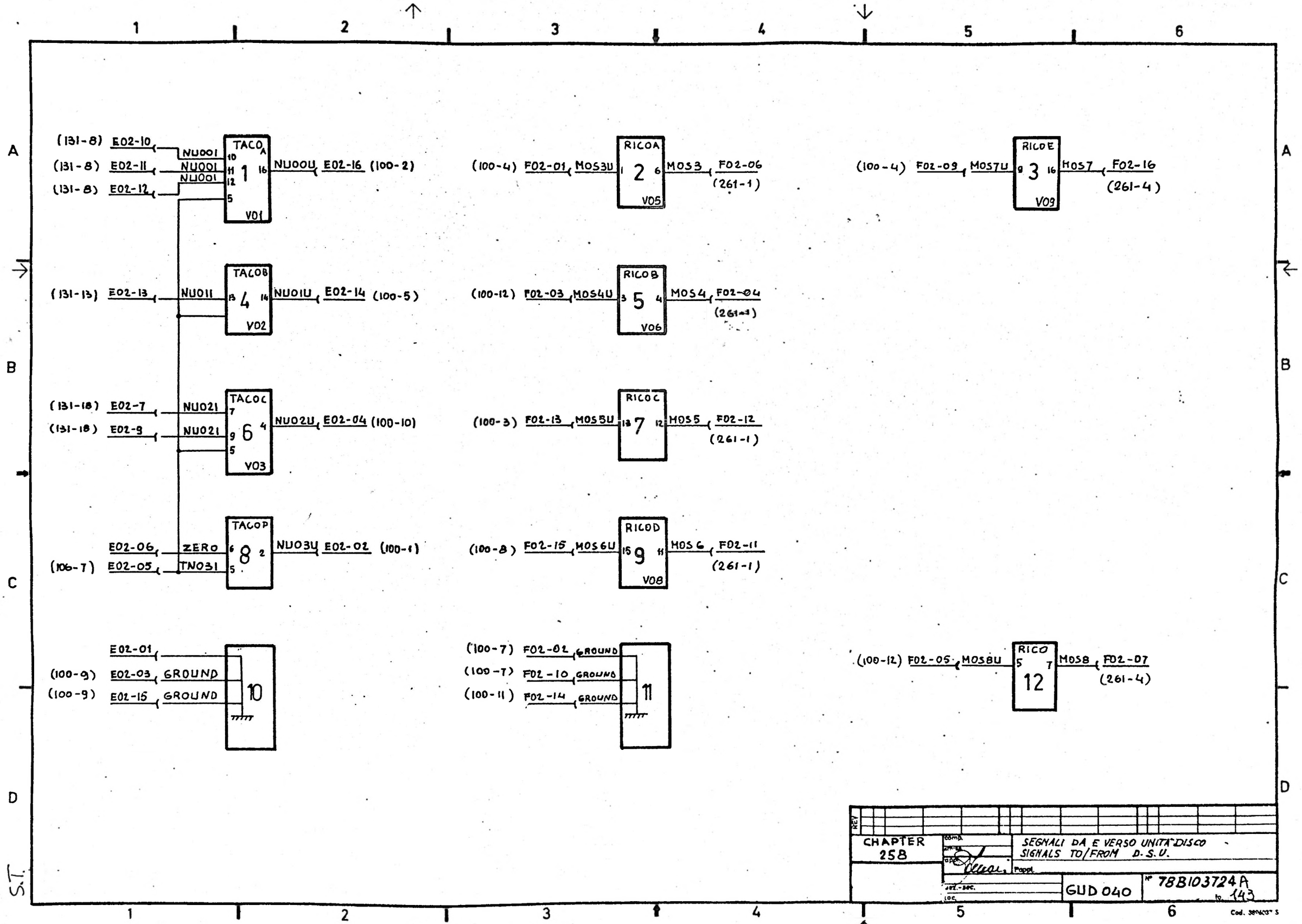
(131-8) E02-10
(131-8) E02-11
(131-8) E02-12
NU001
NU001
NU001
TACOA
1
V01
NU00U
E02-16 (100-2)
(131-13) E02-13
NU011
TACOB
4
V02
NU01U
E02-14 (100-5)
(131-18) E02-7
(131-18) E02-9
NU021
NU021
TACOC
6
V03
NU02U
E02-04 (100-10)
E02-06
(106-7) E02-05
ZERO
TN031
TACOP
8
NU03U
E02-02 (100-1)
E02-01
(100-9) E02-03
(100-9) E02-15
GROUND
GROUND
10
(100-4) F02-01
MOS3U
RICOA
2
V05
MOS3
F02-06
(261-1)
(100-12) F02-03
MOS4U
RICOB
5
V06
MOS4
F02-04
(261-1)
(100-3) F02-13
MOS5U
RICOC
7
MOS5
F02-12
(261-1)
(100-8) F02-15
MOS6U
RICOD
9
V08
MOS6
F02-11
(261-1)
(100-7) F02-02
(100-7) F02-10
(100-11) F02-14
GROUND
GROUND
GROUND
11
(100-4) F02-09
MOS7U
RICOE
3
V09
MOS7
F02-16
(261-4)
(100-12) F02-05
MOS8U
RICO
5
7
12
MOS8
F02-07
(261-4)
A
B
C
D
S.T.
1
2
3
4
5
6
REV
CHAPTER
258
SEGNALI DA E VERSO UNITA' DISCO
SIGNALS TO/FROM D.S.U.
GUD 040
N° 78B103724 A
to 143

NOTA: I CIRCUITI SONO IN E03
THE CIRCUITS ARE IN E03

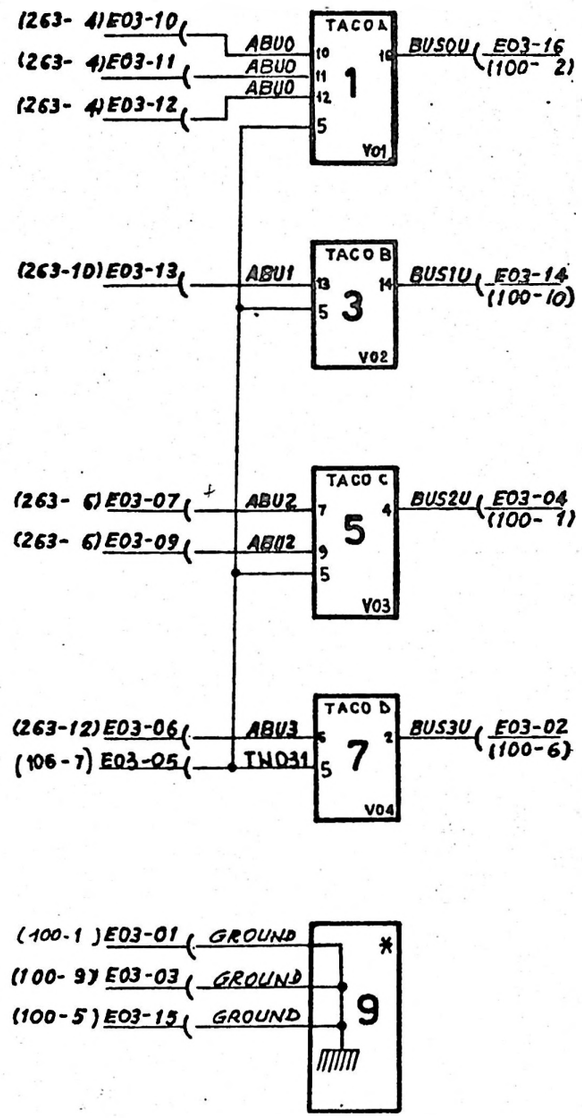

NOTA: I CIRCUITI SONO IN F03
THE CIRCUITS ARE IN F03

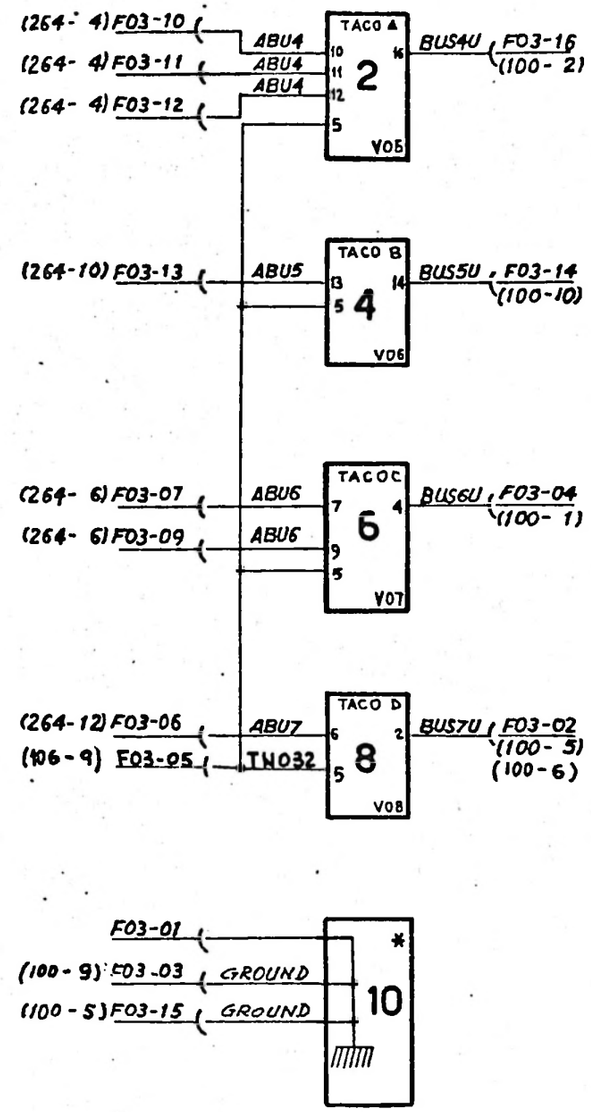

NOTE 1) * = SCATOLA FITTIZIA CHE INDICA I PIN DI ANCORAGGIO PER IL FILO FREDDO DELLA COPPIA TWIST
* = BOX THAT SHOWS THE PINS USED TO CONNECT THE GROUND WIRES OF TWISTED PAIRS

CHAPTER 259	SEGNALI DA E VERSO UNITA' DISCO SIGNALS TO/FROM D.S.U.	
	GUD 040	Nº 78B103724 A 144

NOTA: I CIRCUITI SONO IN E04
THE CIRCUITS ARE IN E04

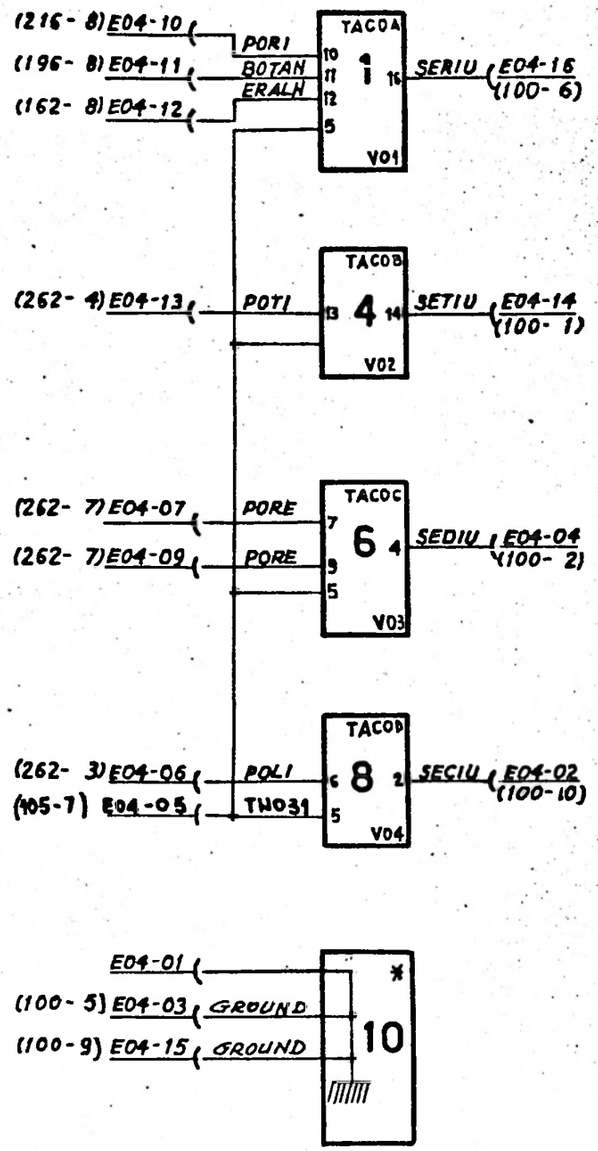

NOTA: I CIRCUITI SONO IN F04
THE CIRCUITS ARE IN F04

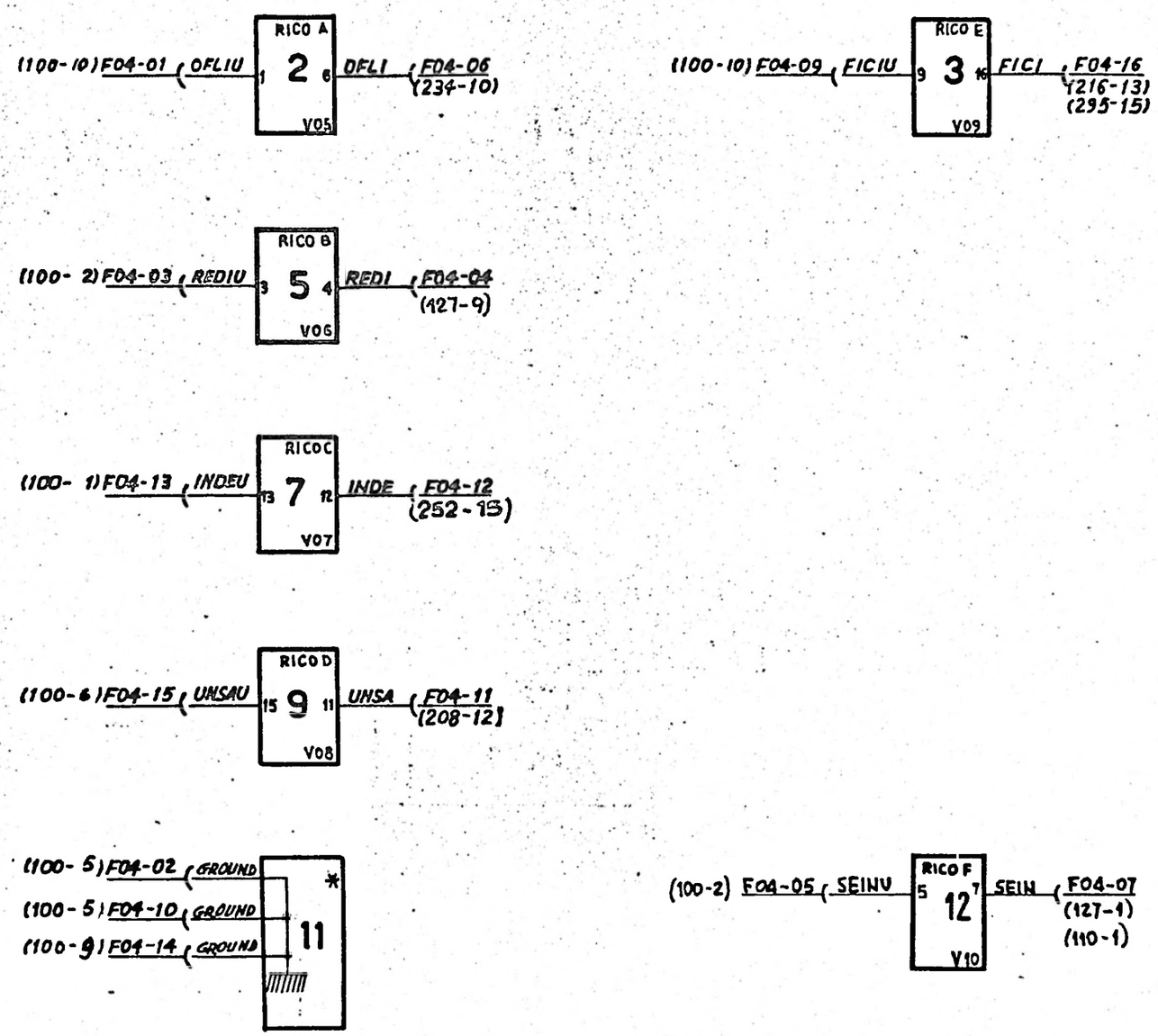

NOTE 1) ✱ = SCATOLA FITTIZIA CHE INDICA I PIN DI ANCORAGGIO PER IL FILO FREDDO DELLA COPPIA TWIST
✱ = BOX THAT SHOWS THE PINS USED TO CONNECT THE GROUND WIRES OF TWISTED PAIRS

REV																	

CHAPTER 260	comp. emiss. appr. Poppi	SEGNALI DA E VERSO UNITÀ DISCO SIGNALS TO/FROM D.S.U.
	sez.-sec. loc.	GUD 040 — 78B103724 A — 145

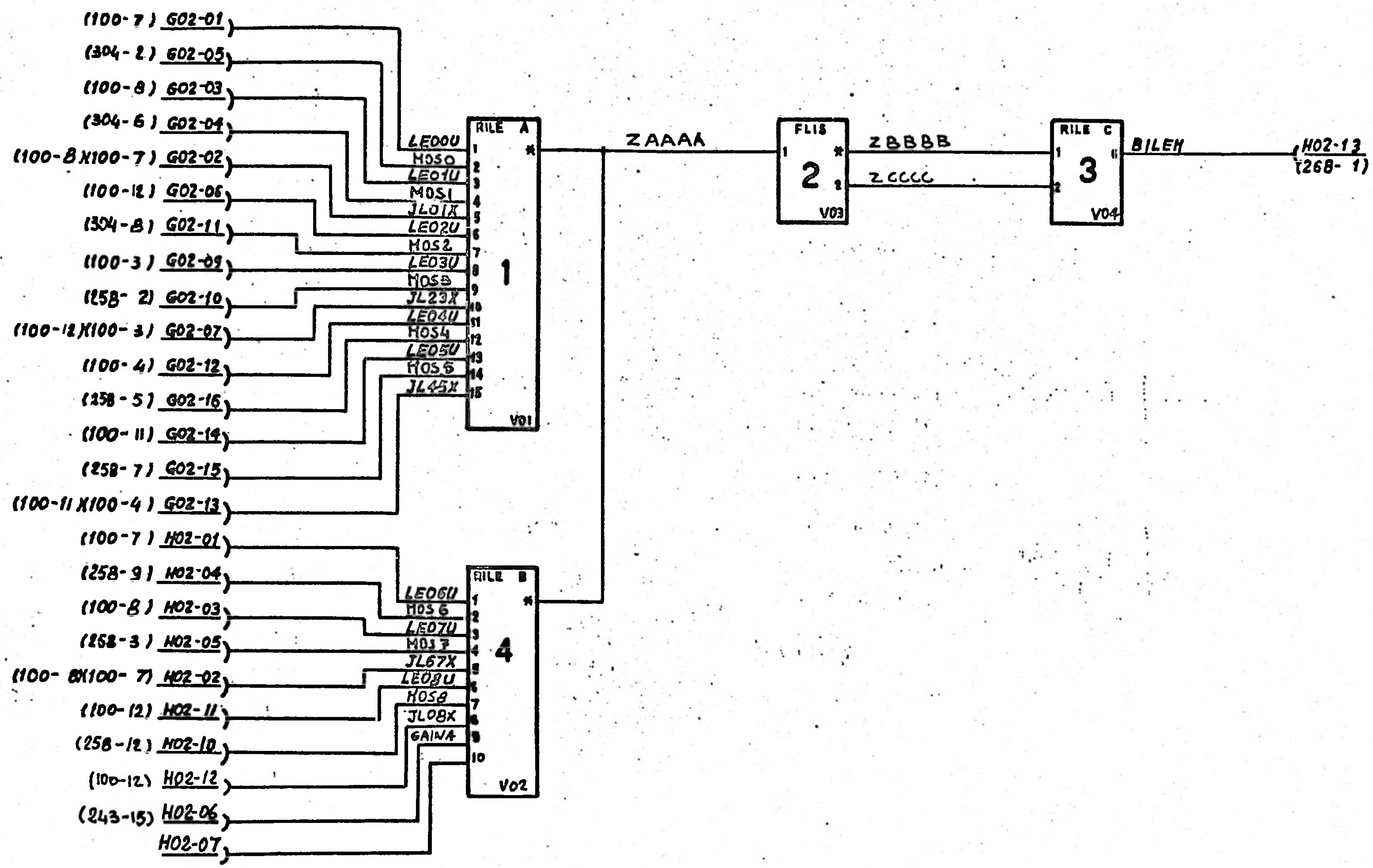

NOTE: 1) I CIRCUITI SONO IN G02
THE CIRCUITS ARE IN G02
2) I PIN 5,10,15 DELLA SCATOLA 1 E IL PIN 5,8 DELLA SCATOLA 4 SERVONO DA ANCORAGGIO PER IL FILO FREDDO DELLA COPPIA TWIST
PINS 5,10,15 OF BOX 1 AND PINS 5,8 OF BOX 4 ARE USED TO CONNECT THE GROUND WIRES OF TWISTED PAIRS

CHAPTER 261

SEGNALI DA E VERSO UNITA' DISCO
SIGNALS TO/FROM D.S.U.

GUD 040

78B103724 A
146

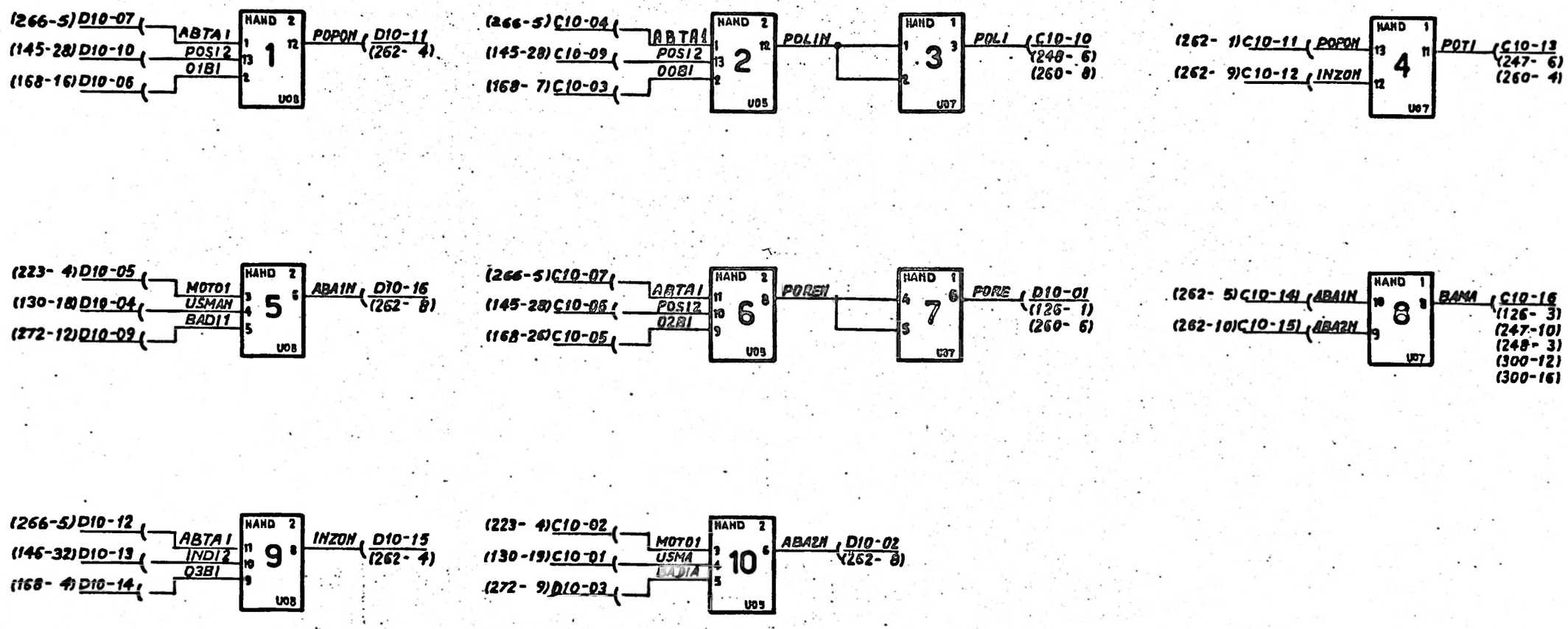

NOTE: 1) I CIRCUITI SONO IN C08
THE CIRCUITS ARE IN C08

CHAPTER 262	LOGICA, TRASMISSIONE E RICEZIONE VERSO E DA UNITA' DISCO TRANSMITTING AND RECEIVING LOGIC TO / FROM D.S.U.	
	GUD 040	Nº 78B103724 A

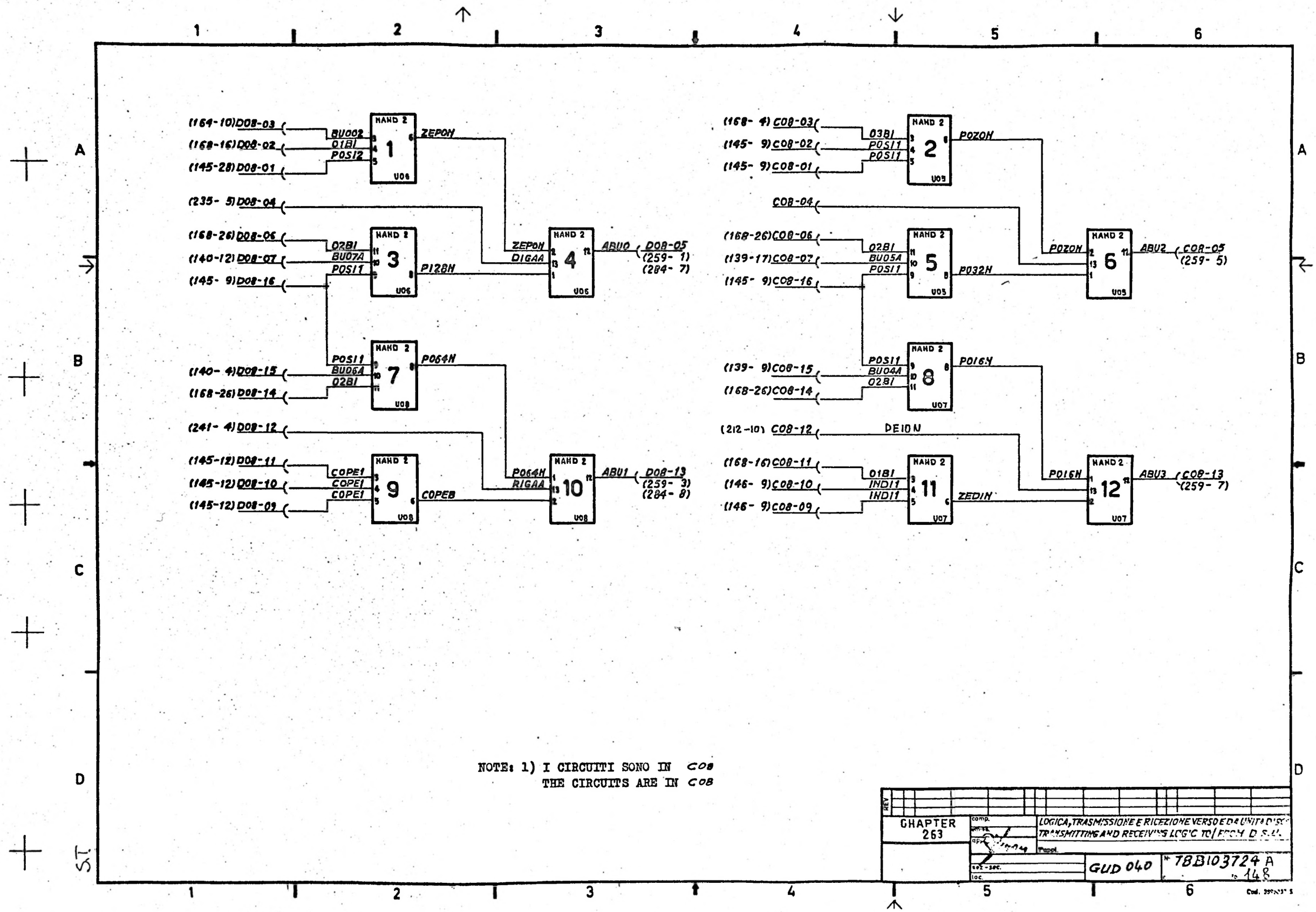

(164-10) D08-03
(168-16) D08-02
(145-28) D08-01
BU002
01BI
POSI2
NAND 2
1
U06
ZEPON
(235- 5) D08-04
(168-26) D08-06
(140-12) D08-07
(145- 9) D08-16
02BI
BU07A
POSI1
3
P128N
ZEPON
DIGAA
4
ABU0
D08-05
(259- 1)
(284- 7)
(140- 4) D08-15
(168-26) D08-14
POSI1
BU06A
02BI
7
P064N
(241- 4) D08-12
(145-12) D08-11
(145-12) D08-10
(145-12) D08-09
COPE1
COPE1
COPE1
9
COPEB
P064N
RIGAA
10
ABU1
D08-13
(259- 3)
(284- 8)
(168- 4) C08-03
(145- 9) C08-02
(145- 9) C08-01
03BI
POSI1
POSI1
2
POZON
C08-04
(168-26) C08-06
(139-17) C08-07
(145- 9) C08-16
02BI
BU05A
POSI1
5
P032N
POZON
6
ABU2
C08-05
(259- 5)
(139- 9) C08-15
(168-26) C08-14
POSI1
BU04A
02BI
8
P016N
(212-10) C08-12
DE10N
(168-16) C08-11
(146- 9) C08-10
(146- 9) C08-09
01BI
IND11
IND11
11
ZEDIN
P016N
12
ABU3
C08-13
(259- 7)
NOTE: 1) I CIRCUITI SONO IN C08
THE CIRCUITS ARE IN C08
REV
CHAPTER 263
comp.
LOGICA, TRASMISSIONE E RICEZIONE VERSO E DA UNITA DISC
TRANSMITTING AND RECEIVING LOGIC TO/FROM D.S.U.
Pappl.
GUD 040
78B103724 A
148

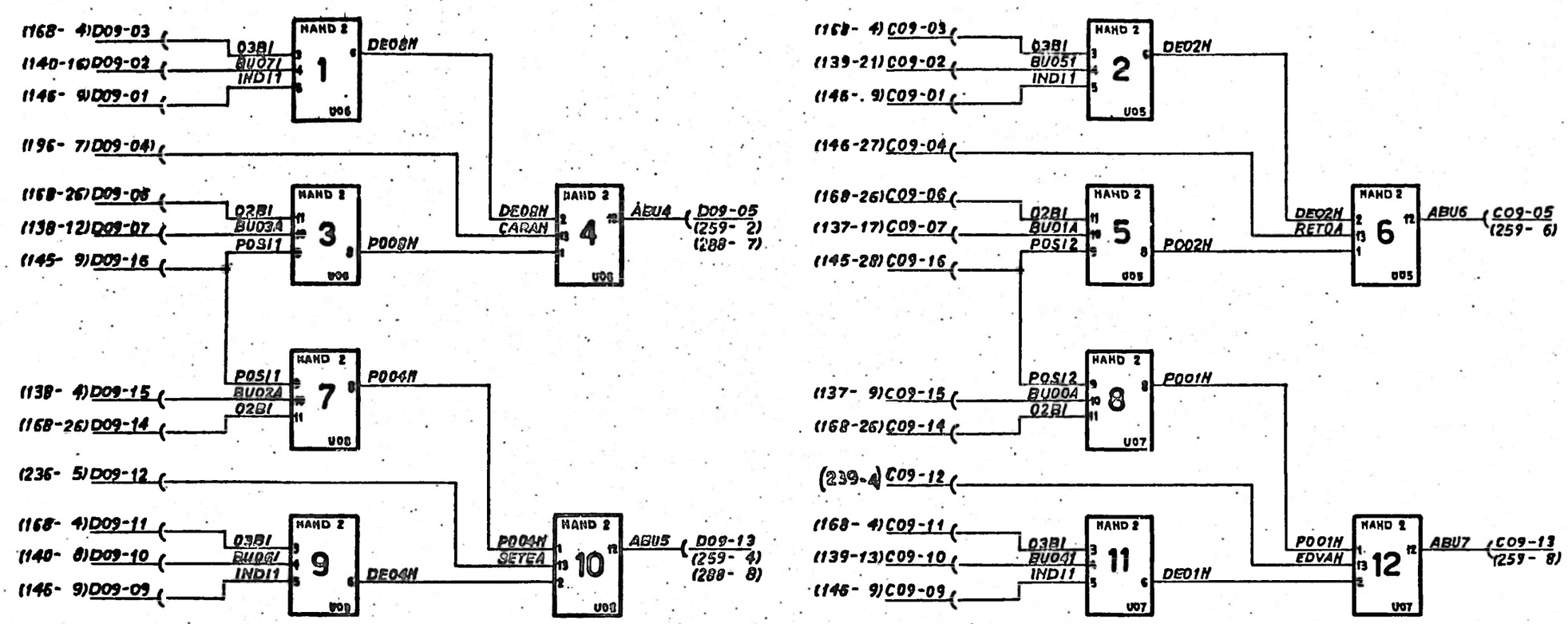

NOTE: 1) I CIRCUITI SONO IN C09
THE CIRCUITS ARE IN C09

CHAPTER 264	LOGICA, TRASMISSIONE E RICEZIONE VERSO E DA UNITA' DISCO TRANSMITTING AND RECEIVING LOGIC TO / FROM D.S.U.	
	GUD 040	78B103724 A 149

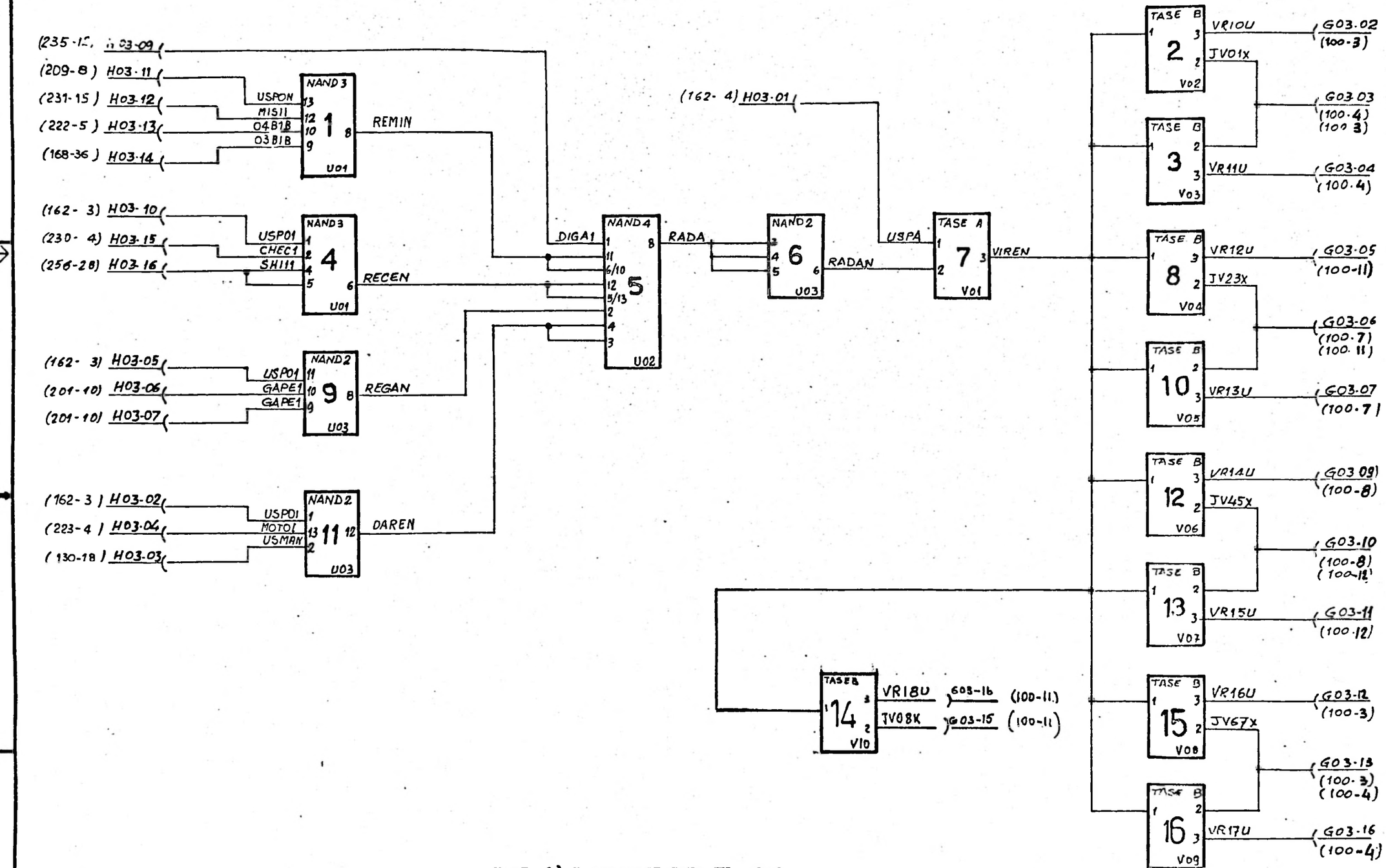

NOTE: 1) I CIRCUITI SONO IN G03
THE CIRCUITS ARE IN G03

REV			
CHAPTER 265	LOGICA, TRASMISSIONE E RICEZIONE VERSO E DA UNITA' D.S.U. / TRANSMITTING AND RECEIVING LOGIC TO/FROM D.S.U.	GUD 040	78B103724 A 150

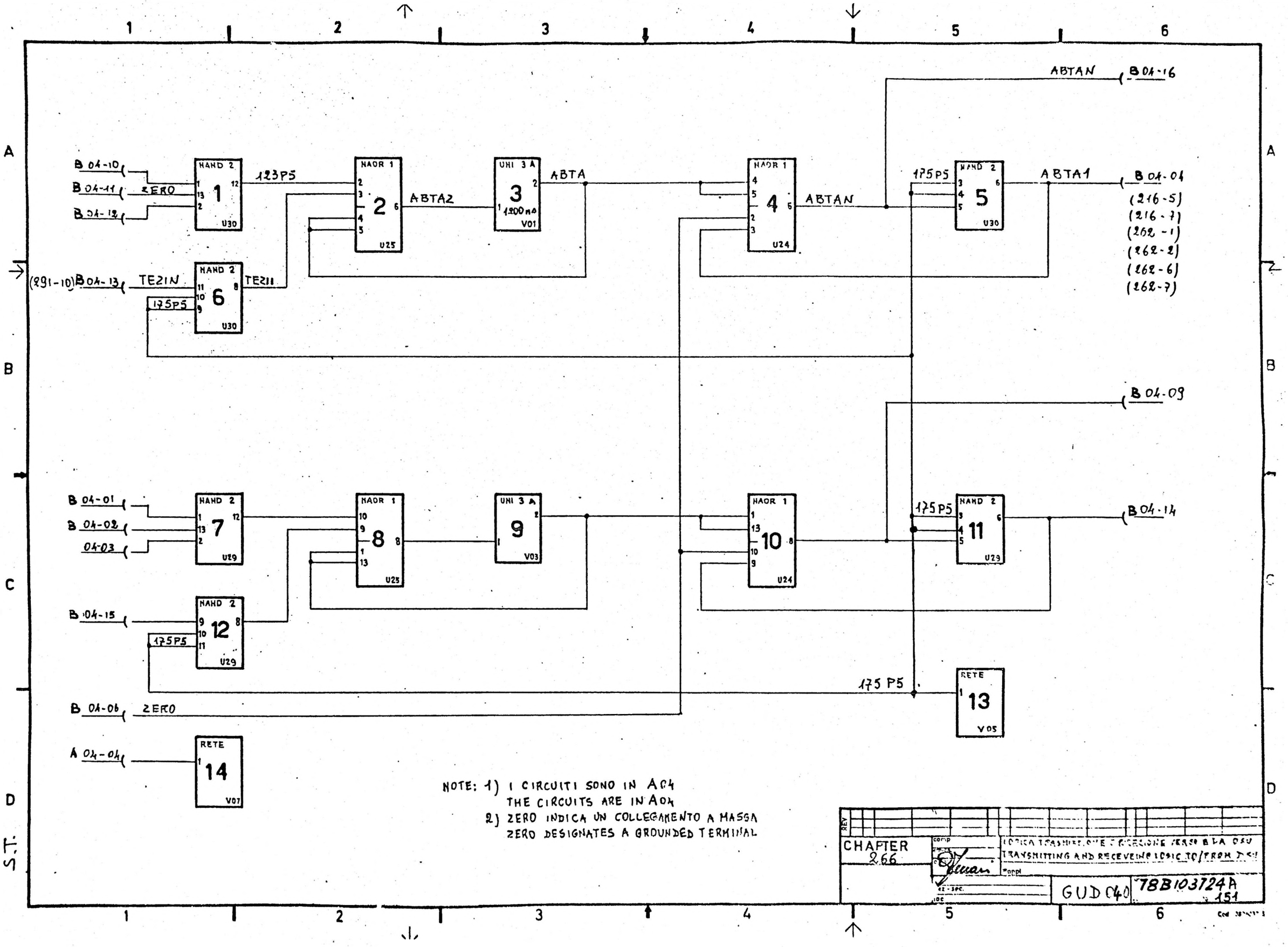

NOTE: 1) I CIRCUITI SONO IN A04
THE CIRCUITS ARE IN A04
2) ZERO INDICA UN COLLEGAMENTO A MASSA
ZERO DESIGNATES A GROUNDED TERMINAL

REV		
CHAPTER 266	comp	LOGICA TRASMISSIONE E RICEZIONE VERSO E DA DSU TRANSMITTING AND RECEVEING LOGIC TO/FROM DSU
		GUD 040 — 78B103724A — 151

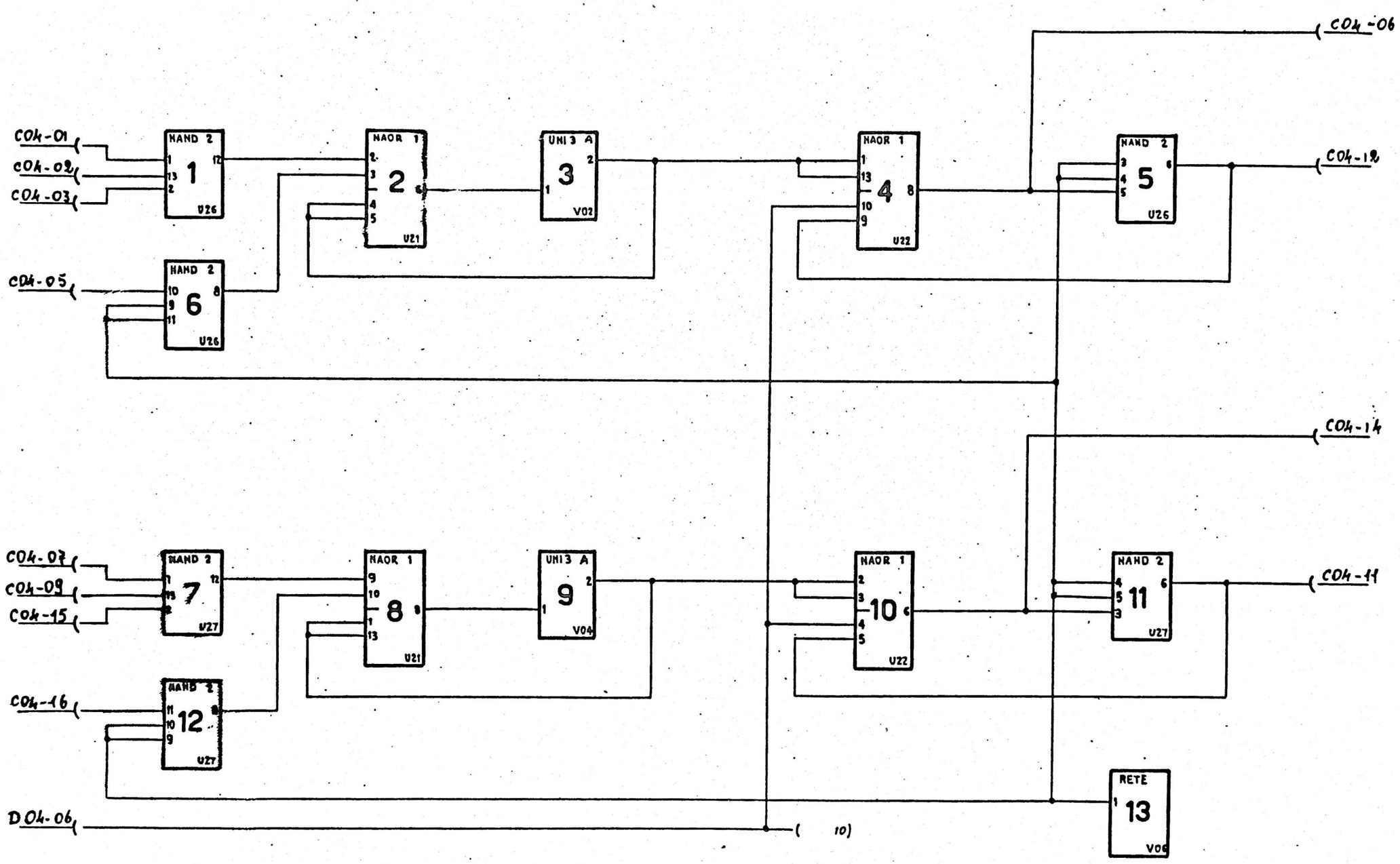

NOTE: 1) I CIRCUITI SONO IN CO4
THE CIRCUITS ARE IN CO4
2) ZERO INDICA UN COLLEGAMENTO A MASSA
ZERO DESIGNATES A GROUNDED TERMINAL

CHAPTER 264	comp. / emiss. / appr.	LOGICA TRASMISSIONE E RICEZIONE VERSO E DA DSU TRANSMITTING AND RECEVEING LOGIC TO/FROM DSU
		GUD040 — 78B103724 A — 152

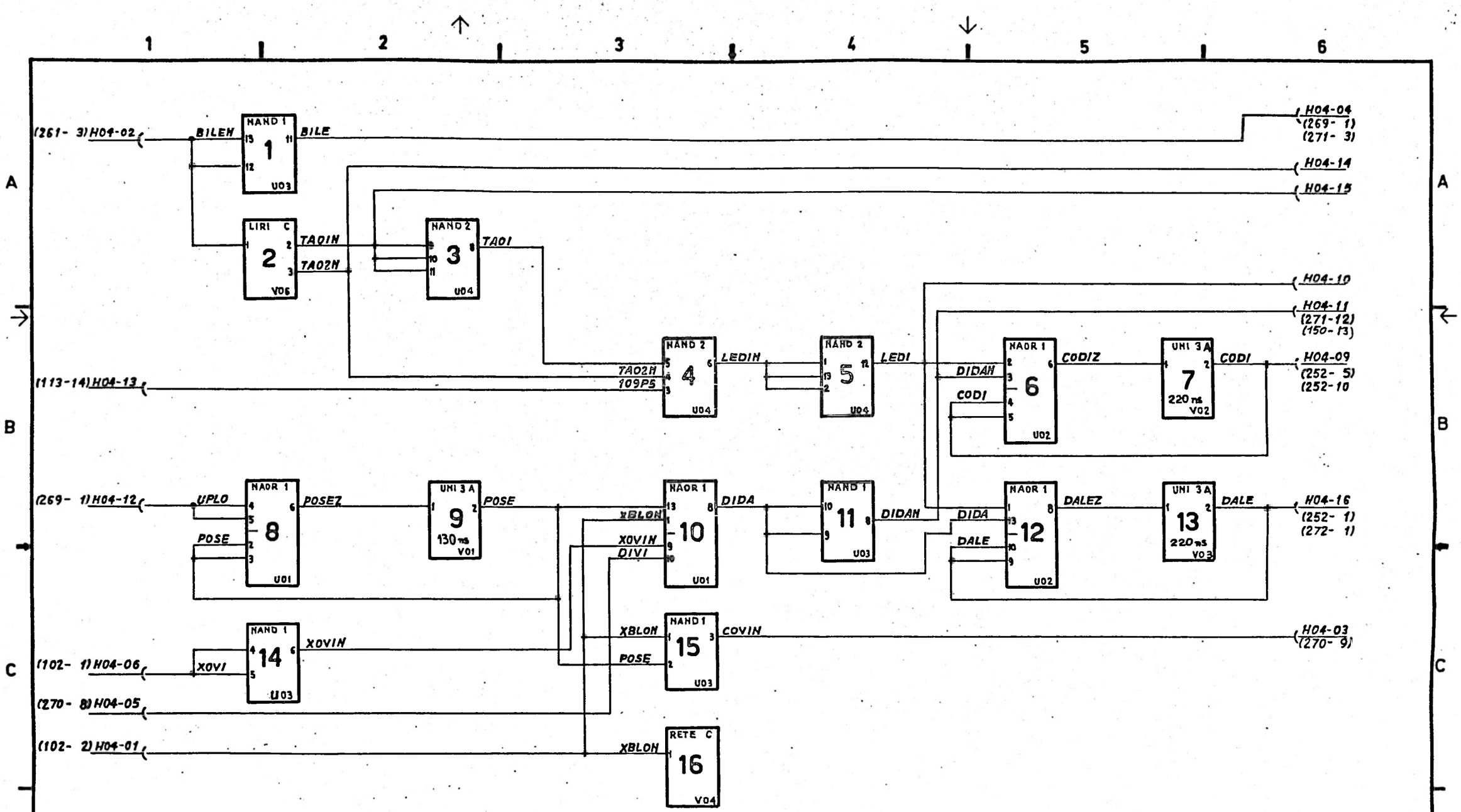

NOTE: 1) I CIRCUITI SONO IN G04
THE CIRCUITS ARE IN G04
2) IN CASO DI GUASTO SOSTITUIRE LA COPPIA NELLE POSIZIONI G04- G05
IN CASE OF FAILURE SOBSTITUTE THE TWO PWB' S IN POSITIONS G04- G05

REV		
CHAPTER 268	comp. / emiss. / appr.	P.L.O. DISCRIMINATORE E LOGICA FASE P.L.O. DISCRIMINATOR AND PHASE LOGIC
	sez.-sec. / loc.	GUD 040 — Nr 78B103724A — 153

S.T.

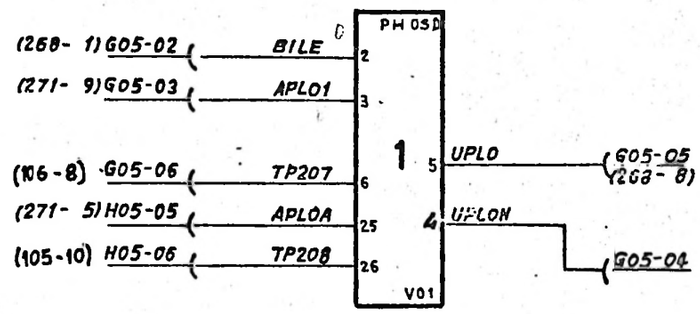

NOTE: 1) I CIRCUITI SONO IN G05
THE CIRCUITS ARE IN G05
2) IN CASO DI GUASTO SOSTITUIRE LA COPPIA NELLE POSIZIONI G04- G05
IN CASE OF FAILURE SOBSTITUTE THE TWO PWB'S IN POSITIONS G04- G05

CHAPTER 269	comp. / emiss. / Poppi	P.L.O. DISCRIMINATORE E LOGICA FASE P.L.O. DISCRIMINATOR AND PHASELOGIC
	GUD 040	78B103724 A 154

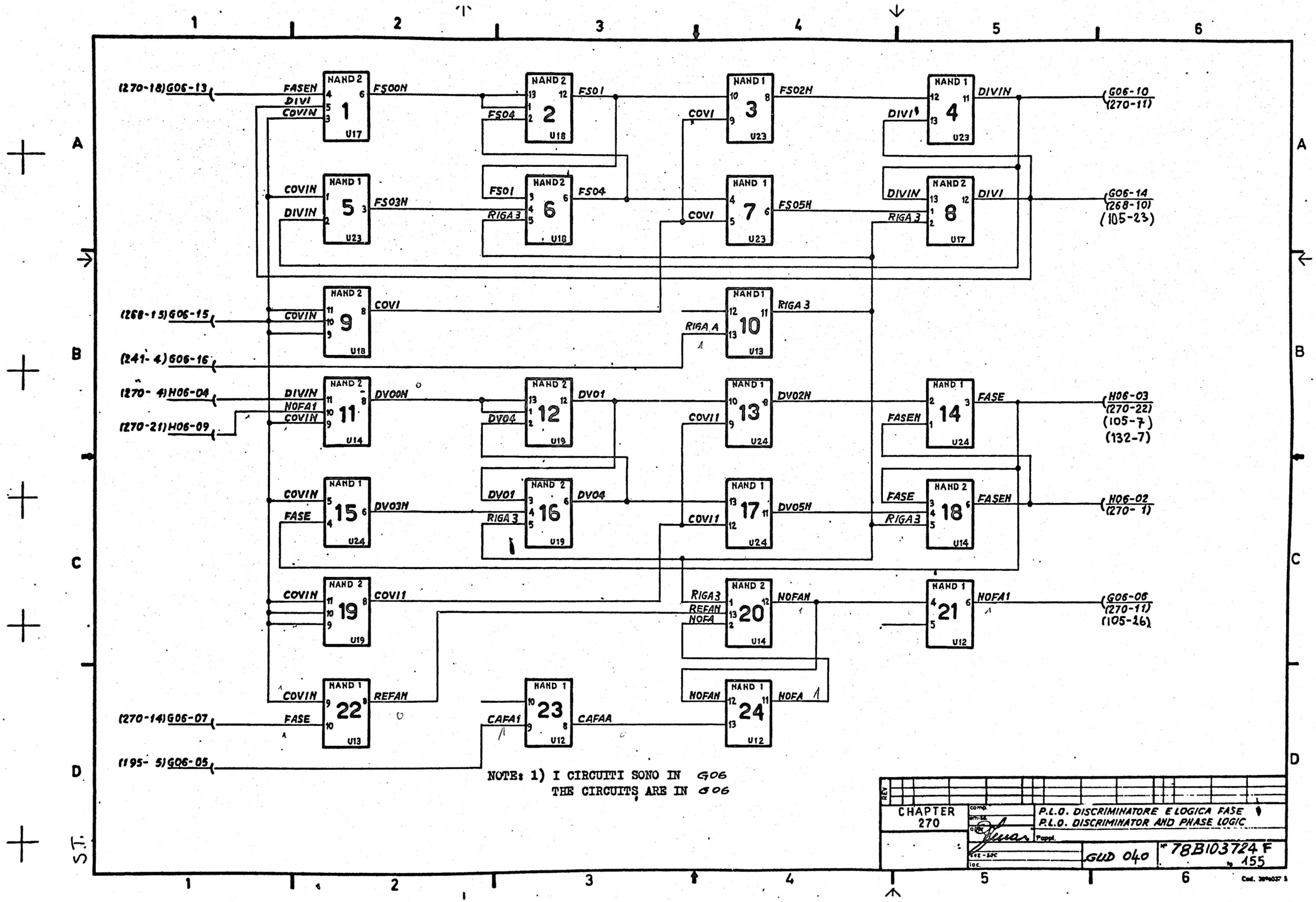
(270-18) G06-13
FASEN
DIVI
COVIN
NAND 2 1 U17
FS00N
NAND 2 2 U18
FS01
FS04
NAND 1 3 U23
FS02N
COVI
NAND 1 4 U23
DIVIN
DIVI
(G06-10 (270-11)
NAND 1 5 U23
COVIN
DIVIN
FS03N
NAND 2 6 U18
FS01
RIGA 3
FS04
NAND 1 7 U23
FS05N
COVI
NAND 2 8 U17
DIVIN
RIGA 3
DIVI
(G06-14 (268-10) (105-23)
(268-15) G06-15
NAND 2 9 U18
COVIN
COVI
NAND 1 10 U13
RIGA 3
RIGA A
(241- 4) G06-16
(270- 4) H06-04
(270-21) H06-09
NAND 2 11 U14
DIVIN
NOFA1
COVIN
DVO0N
NAND 2 12 U19
DVO1
DVO4
NAND 1 13 U24
DVO2N
COVI1
NAND 1 14 U24
FASE
FASEN
(H06-03 (270-22) (105-7) (132-7)
NAND 1 15 U24
COVIN
FASE
DVO3N
NAND 2 16 U19
DVO1
RIGA 3
DVO4
NAND 1 17 U24
DVO5N
COVI1
NAND 2 18 U14
FASE
RIGA3
FASEN
(H06-02 (270- 1)
NAND 2 19 U19
COVIN
COVI1
NAND 2 20 U14
RIGA3
REFAN
NOFA
NOFAN
NAND 1 21 U12
NOFA1
(G06-06 (270-11) (105-26)
NAND 1 22 U13
COVIN
FASE
REFAN
NAND 1 23 U12
CAFA1
CAFAA
NAND 1 24 U12
NOFAN
NOFA
(270-14) G06-07
(195- 5) G06-05
NOTE: 1) I CIRCUITI SONO IN G06
THE CIRCUITS ARE IN G06
CHAPTER 270
P.L.O. DISCRIMINATORE E LOGICA FASE
P.L.O. DISCRIMINATOR AND PHASE LOGIC
GUD 040
78B103724 F
155

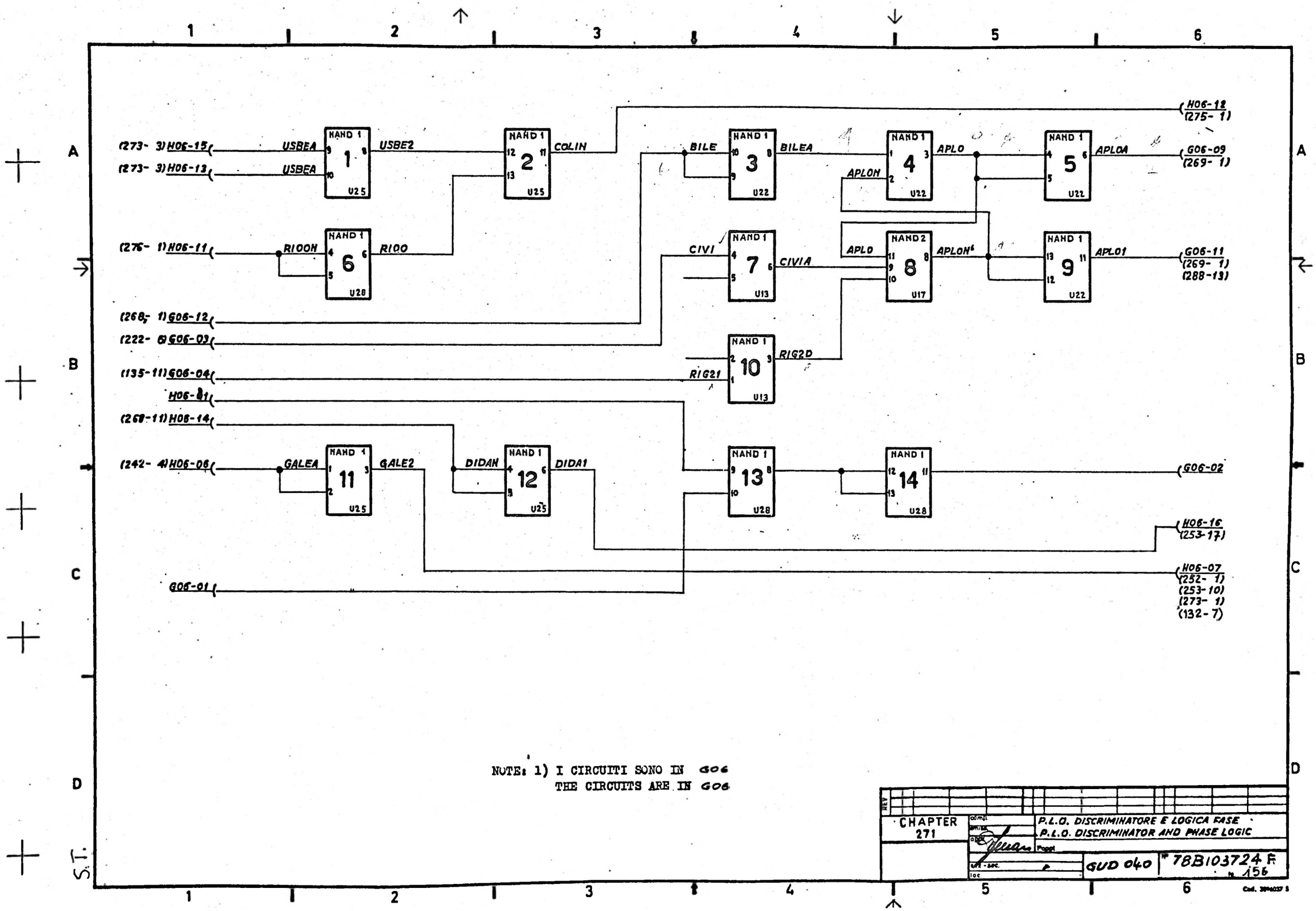

NOTE: 1) I CIRCUITI SONO IN G06
THE CIRCUITS ARE IN G06

CHAPTER 271	P.L.O. DISCRIMINATORE E LOGICA FASE P.L.O. DISCRIMINATOR AND PHASE LOGIC	
	GUD 040	78B103724 F 156

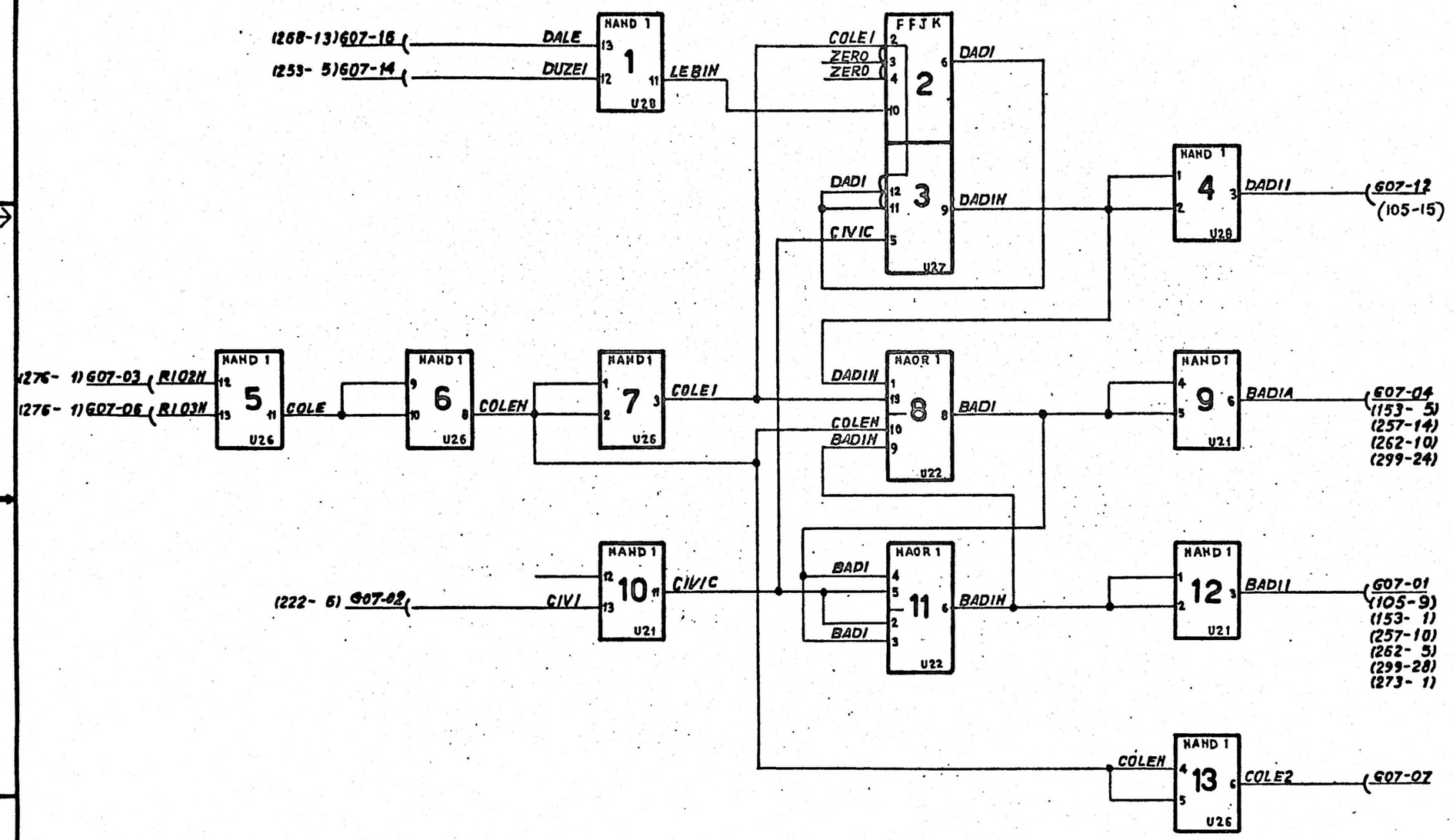

NOTE: 1) I CIRCUITI SONO IN 607
THE CIRCUITS ARE IN 607
2) ZERO INDICA UN COLLEGAMENTO A MASSA
ZERO DESIGNATES A GROUNDED TERMINAL

CHAPTER 272	P.L.O. DISCRIMINATORE E LOGICA FASE P.L.O. DISCRIMINATOR AND PHASE LOGIC	
	GUD 040	Nº 78B103724 A 157

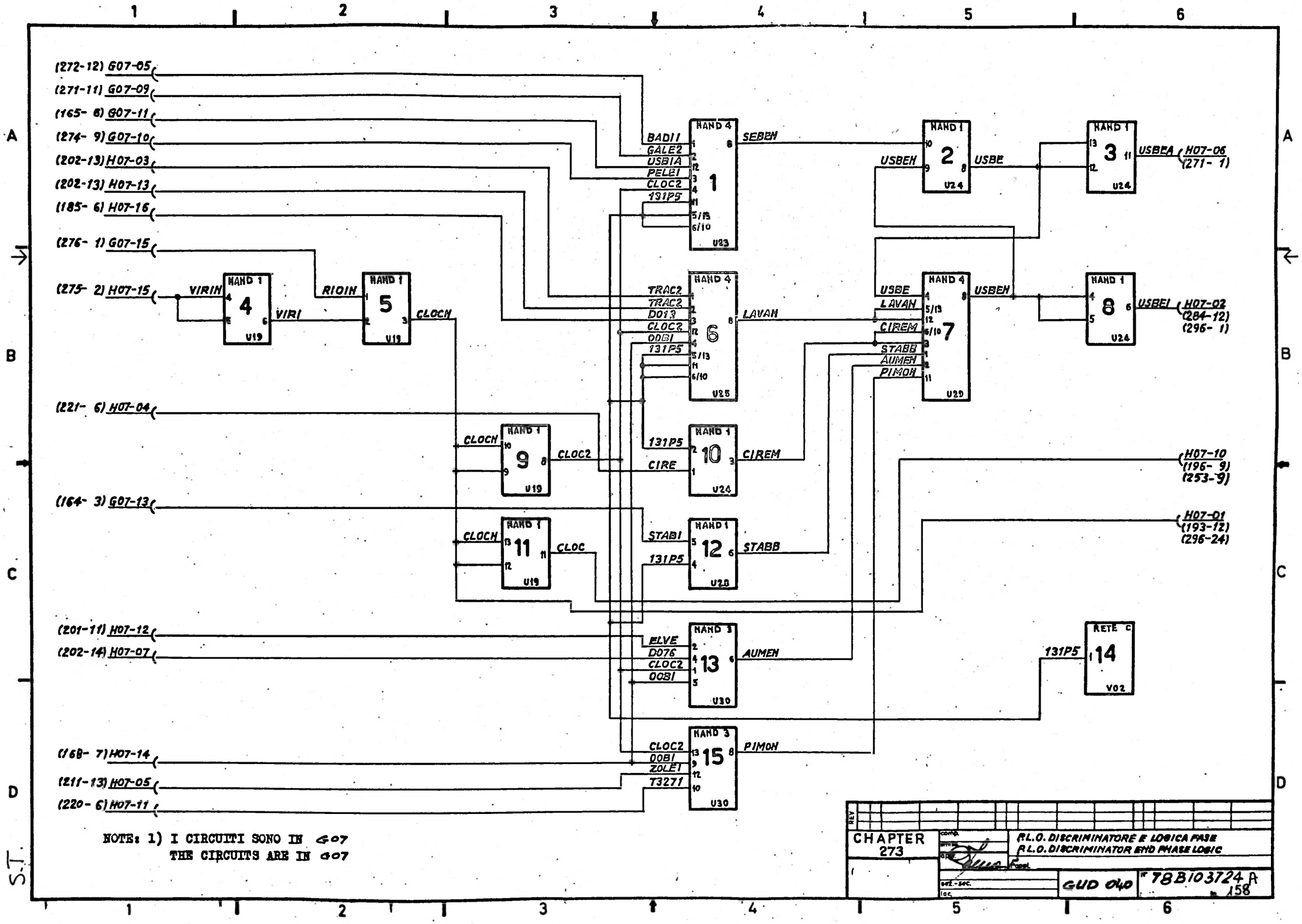

NOTE: 1) I CIRCUITI SONO IN G07
THE CIRCUITS ARE IN G07

CHAPTER 273	R.L.O. DISCRIMINATORE E LOGICA FASE R.L.O. DISCRIMINATOR AND PHASE LOGIC
GUD 040	78B103724 A

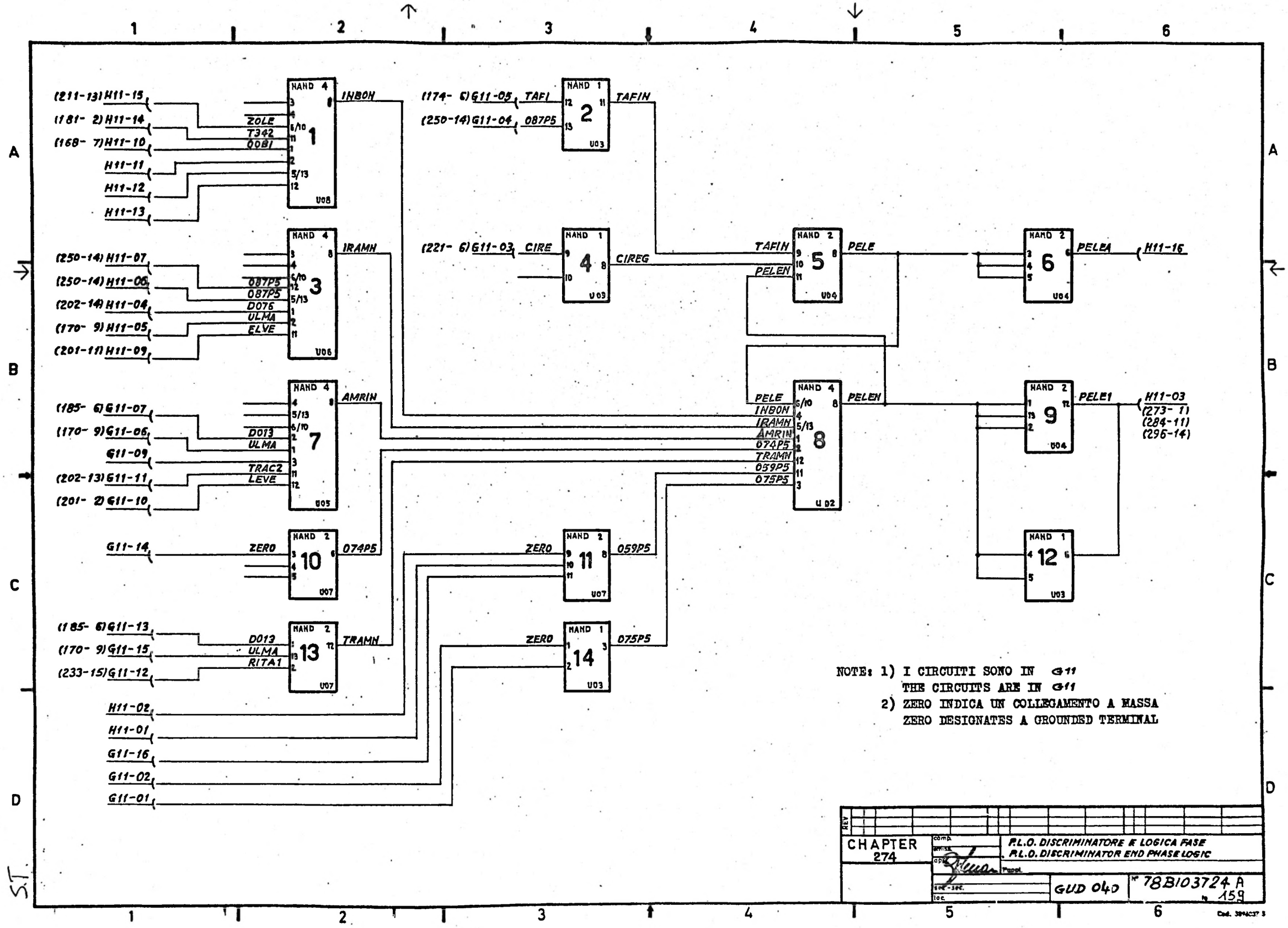
(211-13) H11-15
(181- 2) H11-14
(168- 7) H11-10
H11-11
H11-12
H11-13
ZOLE
T342
00B1
NAND 4
1
U08
INBON
(174- 6) G11-05
TAF1
(250-14) G11-04
087P5
NAND 1
2
U03
TAFIN
(250-14) H11-07
(250-14) H11-06
(202-14) H11-04
(170- 9) H11-05
(201-11) H11-09
087P5
087P5
D076
ULMA
ELVE
NAND 4
3
U06
IRAMN
(221- 6) G11-03
CIRE
NAND 1
4
U03
CIREG
TAFIN
PELEN
NAND 2
5
U04
PELE
NAND 2
6
U04
PELEA
H11-16
(185- 6) G11-07
(170- 9) G11-06
G11-09
(202-13) G11-11
(201- 2) G11-10
D013
ULMA
TRAC2
LEVE
NAND 4
7
U05
AMRIN
PELE
INBON
IRAMN
AMRIN
074P5
TRAMN
059P5
075P5
NAND 4
8
U02
PELEN
NAND 2
9
U04
PELE1
H11-03
(273- 1)
(284-11)
(296-14)
G11-14
ZERO
NAND 2
10
U07
074P5
ZERO
NAND 2
11
U07
059P5
NAND 1
12
U03
(185- 6) G11-13
(170- 9) G11-15
(233-15) G11-12
D013
ULMA
RITA1
NAND 2
13
U07
TRAMN
ZERO
NAND 1
14
U03
075P5
H11-02
H11-01
G11-16
G11-02
G11-01
NOTE: 1) I CIRCUITI SONO IN G11
THE CIRCUITS ARE IN G11
2) ZERO INDICA UN COLLEGAMENTO A MASSA
ZERO DESIGNATES A GROUNDED TERMINAL
REV
CHAPTER
274
comp.
emiss.
appr.
P.L.O. DISCRIMINATORE E LOGICA FASE
P.L.O. DISCRIMINATOR END PHASE LOGIC
GUD 040
Nº 78B103724 A
Nº 159

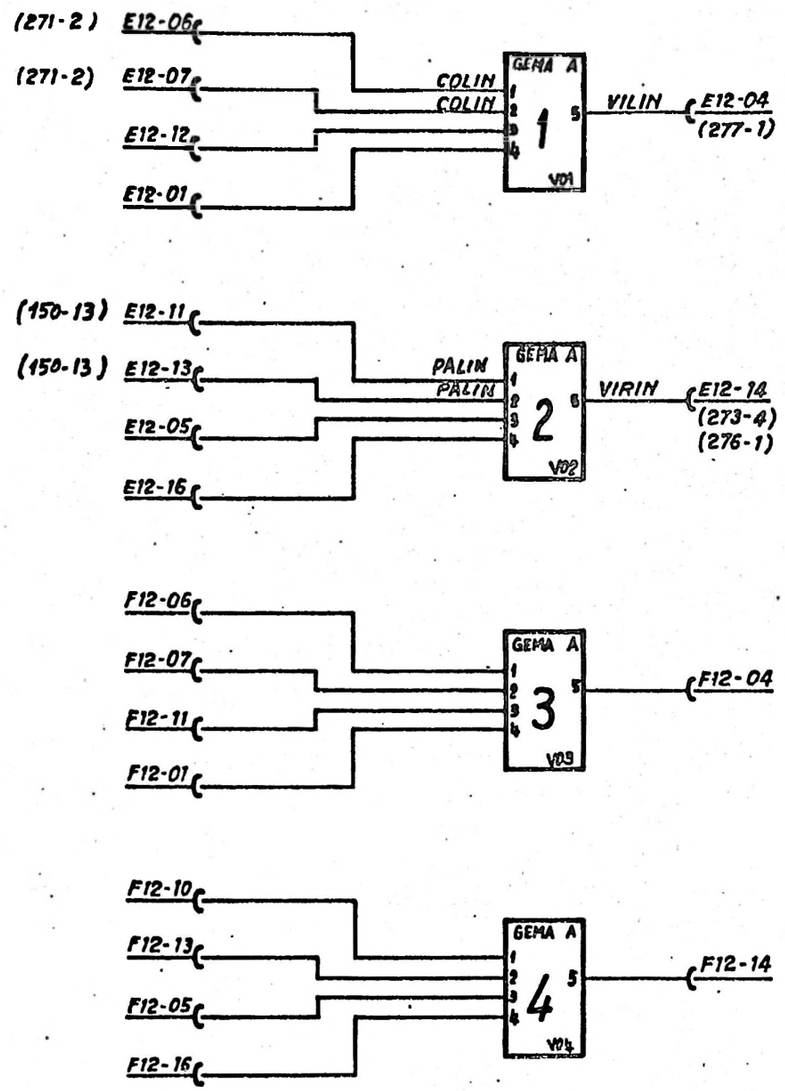

NOTE: 1) I CIRCUITI SONO IN E12
THE CIRCUITS ARE IN E12

CHAPTER 275	TEMPORIZZATORE DI LETTURA — READING TIMING	
	GUD 040	N° 78B103724 A 160

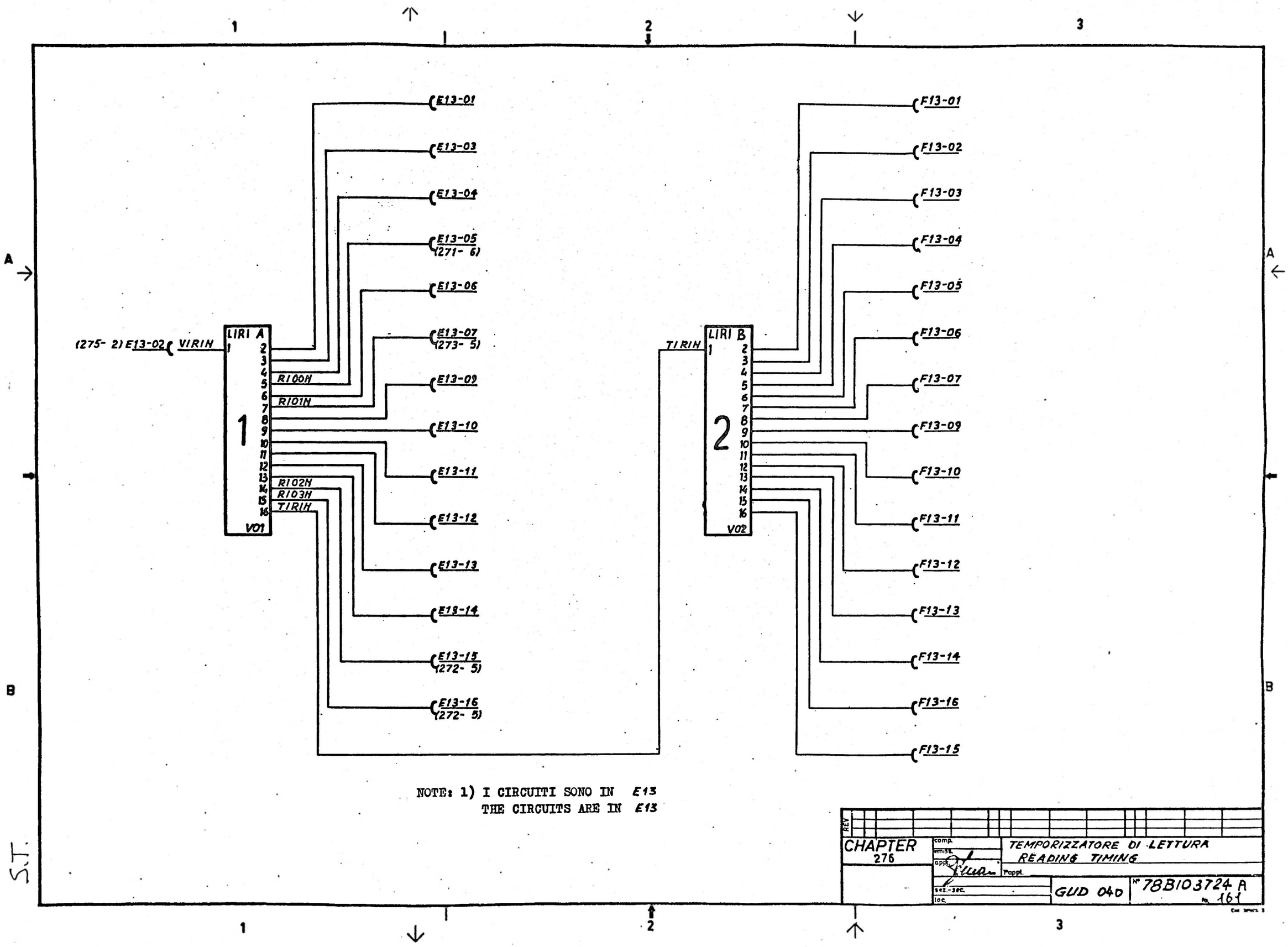

NOTE: 1) I CIRCUITI SONO IN E13
THE CIRCUITS ARE IN E13

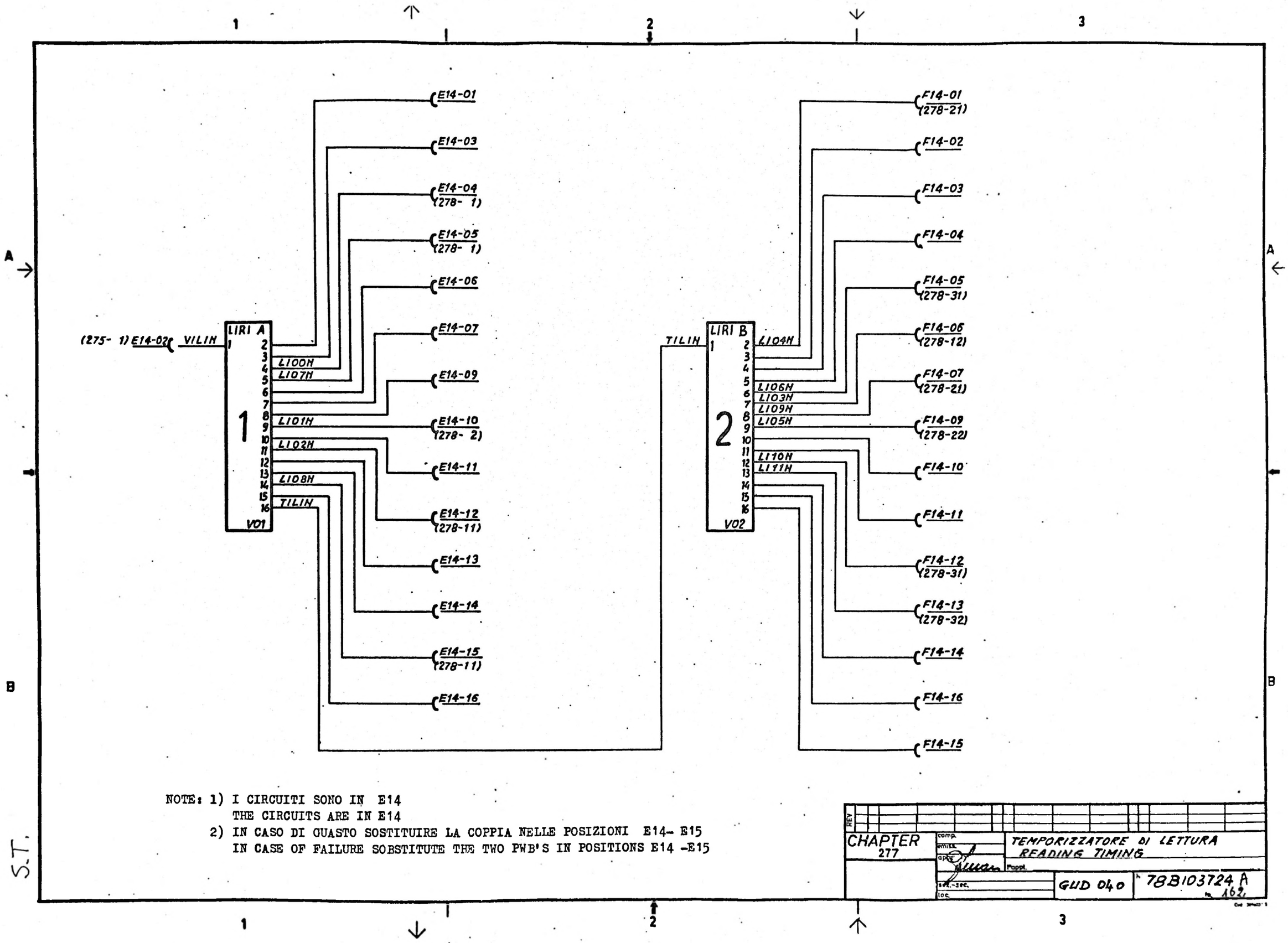

NOTE: 1) I CIRCUITI SONO IN E14
THE CIRCUITS ARE IN E14
2) IN CASO DI GUASTO SOSTITUIRE LA COPPIA NELLE POSIZIONI E14- E15
IN CASE OF FAILURE SOBSTITUTE THE TWO PWB'S IN POSITIONS E14 -E15

CHAPTER 277	comp. / emiss. / appr.	TEMPORIZZATORE DI LETTURA READING TIMING
	sez.-sec. / loc.	GUD 040 — 78B103724 A — 162

S.T.

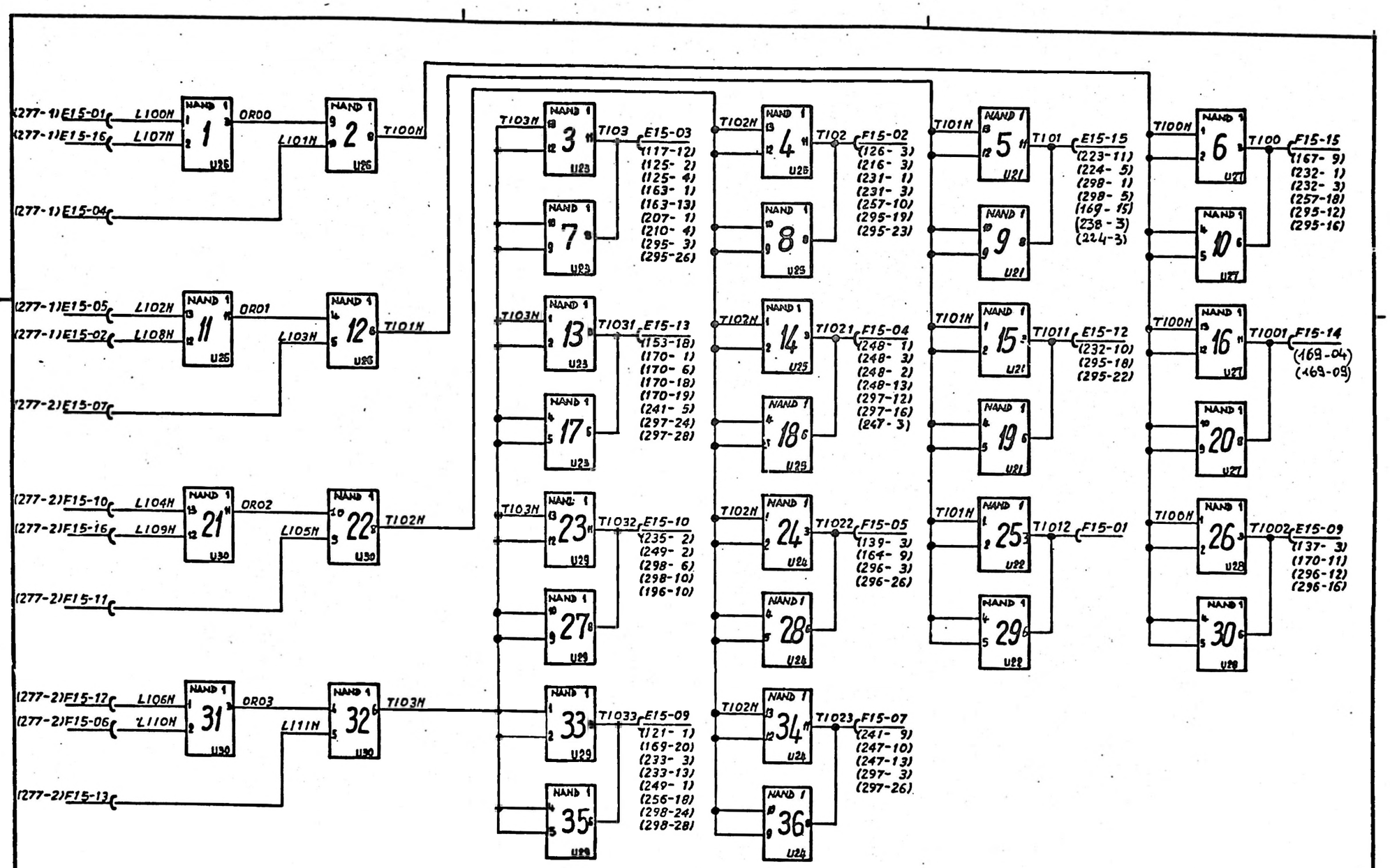

NOTE: 1) I CIRCUITI SONO IN E15
THE CIRCUITS ARE IN E15
2) IN CASO DI GUASTO SOSTITUIRE LA COPPIA NELLE POSIZIONI E14- E15
IN CASE OF FAILURE SOBSTITUTE THE TWO PWB'S IN POSITIONS E14- E15

S.T.

CHAPTER 278	TEMPORIZZATORE DI LETTURA READING TIMING	
Honeywell	GUD 040	78B103724-B 163

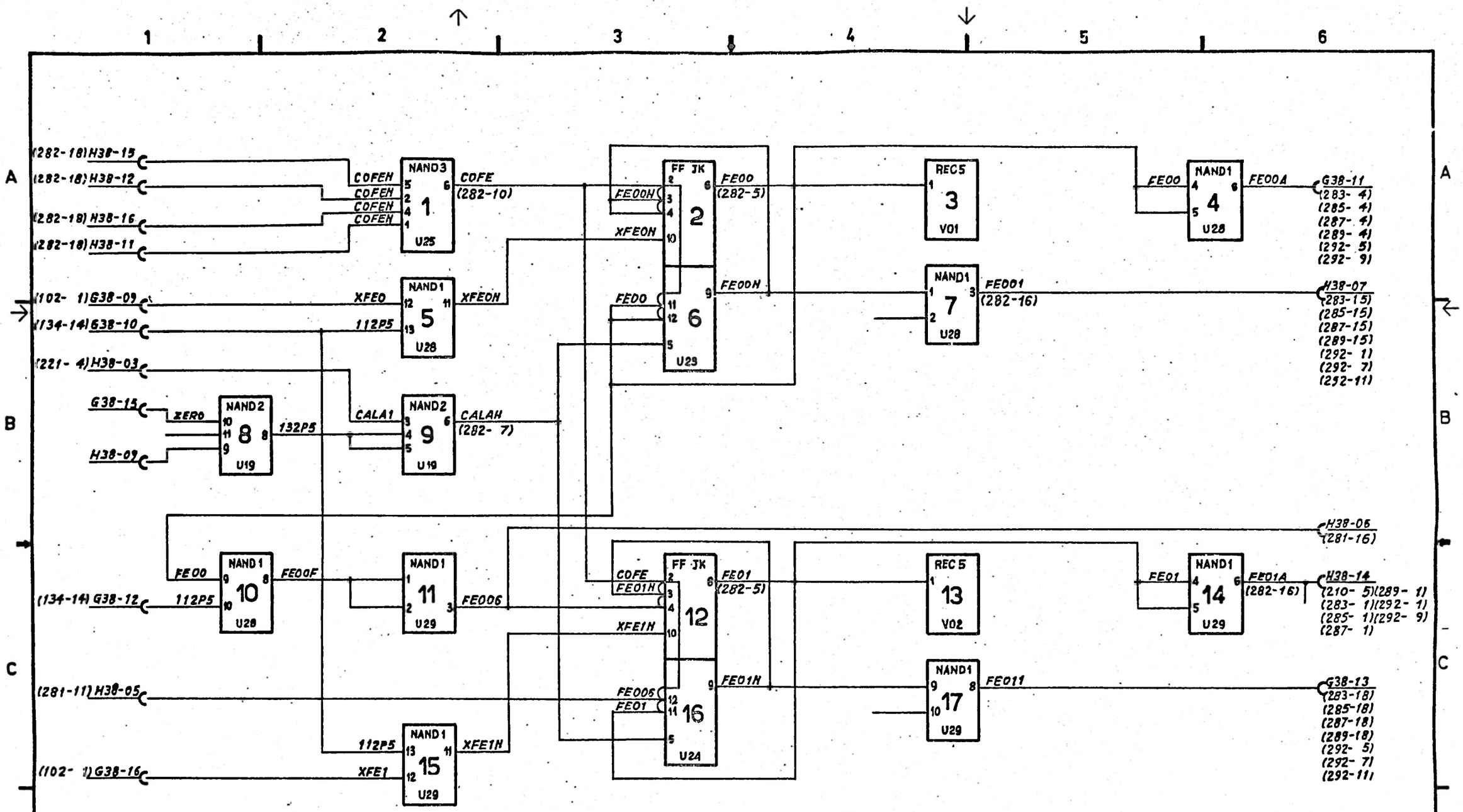

NOTE: 1) I CIRCUITI SONO IN G38
THE CIRCUITS ARE IN G38
2) ZERO INDICA UN COLLEGAMENTO A MASSA
ZERO DESIGNATES A GROUNDED TERMINAL

CHAPTER 281	LOGICA PER LA DIAGNOSTICA LOGIC FOR DIAGNOSTIC ROUTINES	
	GUD 040	Nº 78B103724 A fo. 164

S.T.

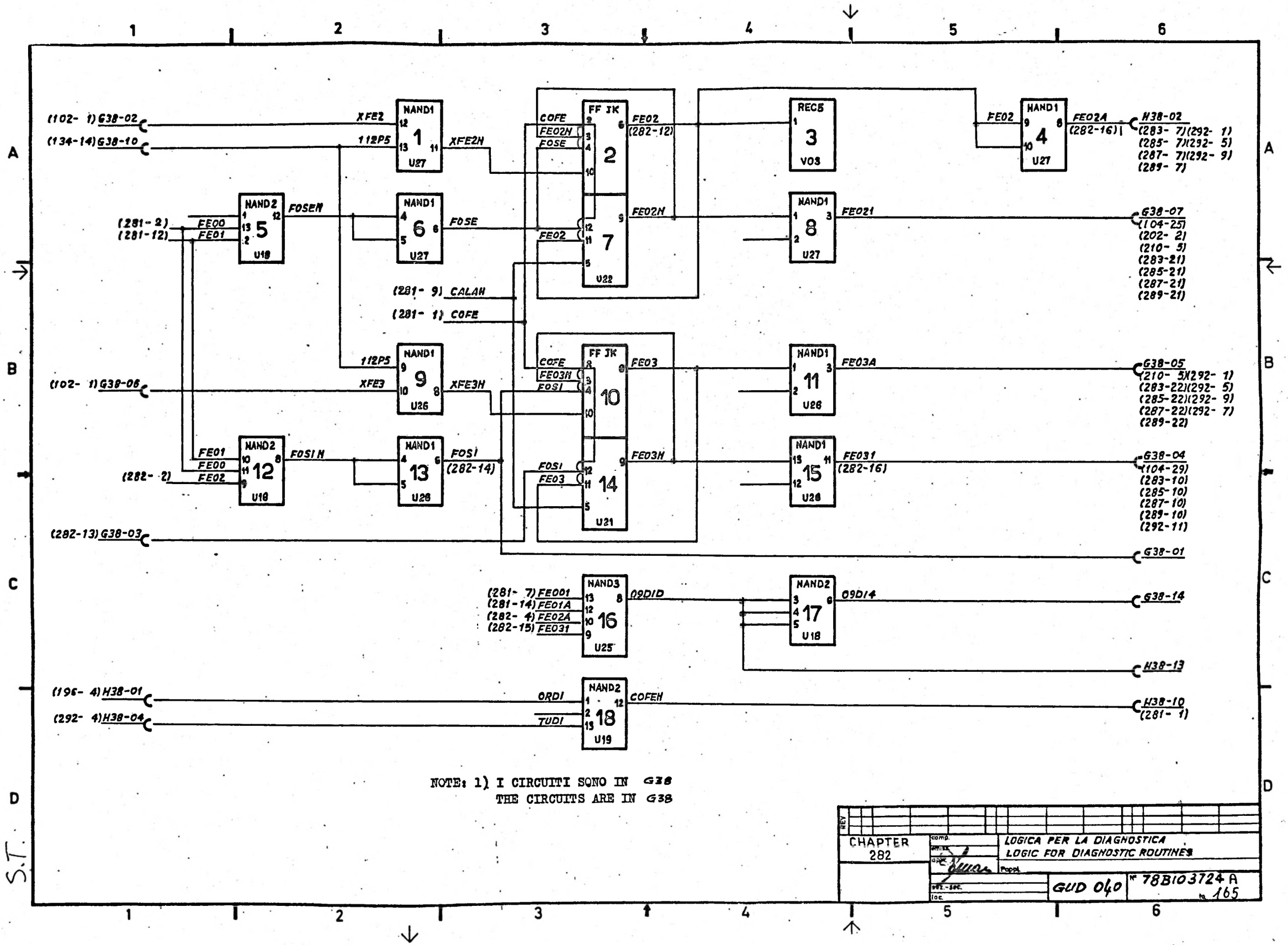

NOTE: 1) I CIRCUITI SONO IN G38
THE CIRCUITS ARE IN G38

CHAPTER 282	LOGICA PER LA DIAGNOSTICA LOGIC FOR DIAGNOSTIC ROUTINES	
	GUD 040	Nº 78B103724 A 165

S.T.

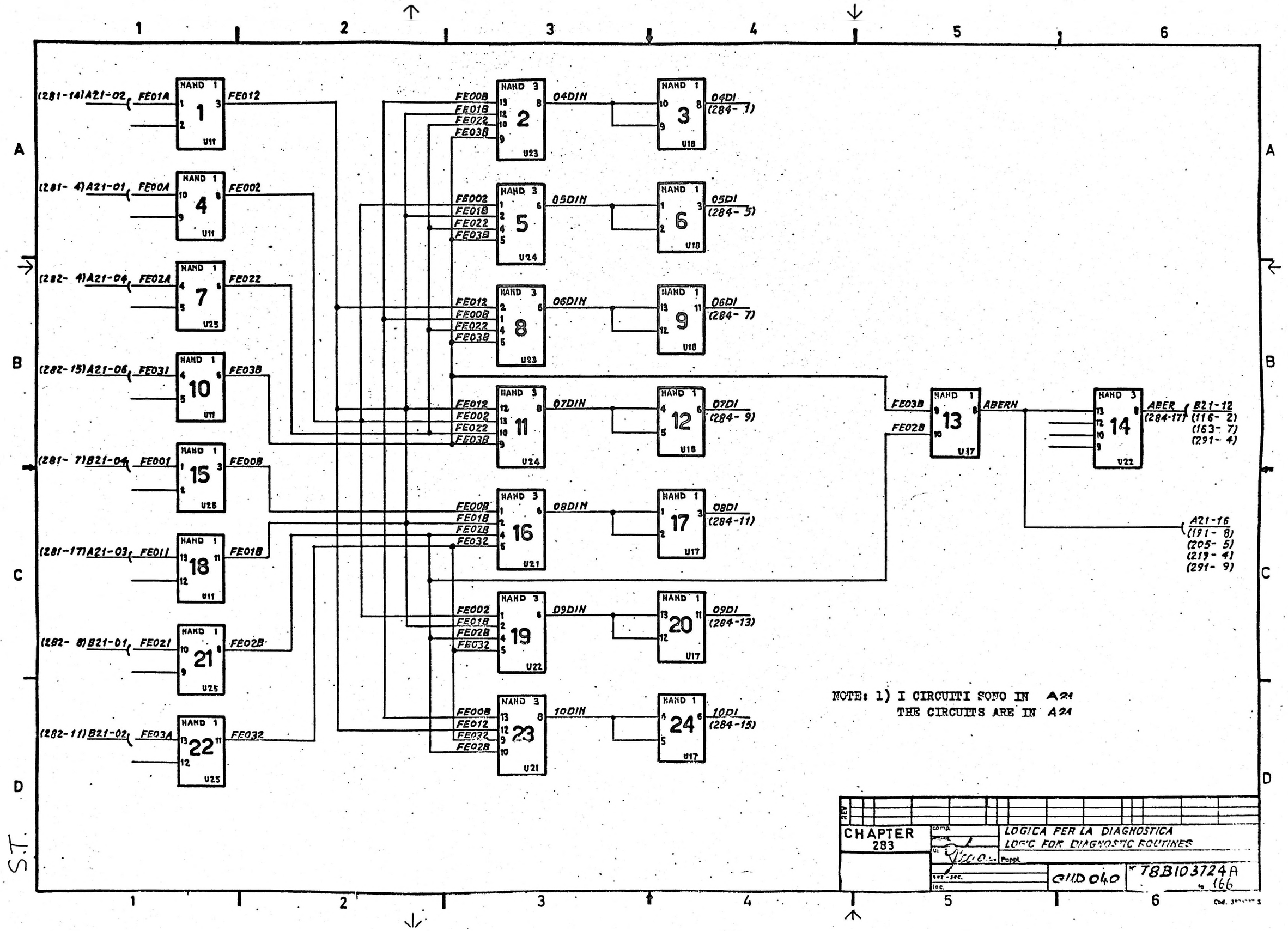
(281-14)A21-02
FE01A
FE012
(281- 4)A21-01
FE00A
FE002
(282- 4)A21-04
FE02A
FE022
(282-15)A21-06
FE031
FE03B
(281- 7)B21-04
FE001
FE00B
(281-17)A21-03
FE011
FE01B
(282- 8)B21-01
FE021
FE02B
(282-11)B21-02
FE03A
FE032
04DIN
05DIN
06DIN
07DIN
08DIN
09DIN
10DIN
04DI
(284- 1)
05DI
(284- 5)
06DI
(284- 7)
07DI
(284- 9)
08DI
(284-11)
09DI
(284-13)
10DI
(284-15)
ABERH
ABER
(284-17)
B21-12
(116- 2)
(163- 7)
(291- 4)
A21-16
(191- 8)
(205- 5)
(219- 4)
(291- 9)
NOTE: 1) I CIRCUITI SONO IN A21
THE CIRCUITS ARE IN A21
CHAPTER
283
LOGICA PER LA DIAGNOSTICA
LOGIC FOR DIAGNOSTIC ROUTINES
GUD 040
T8B103724A
to 166

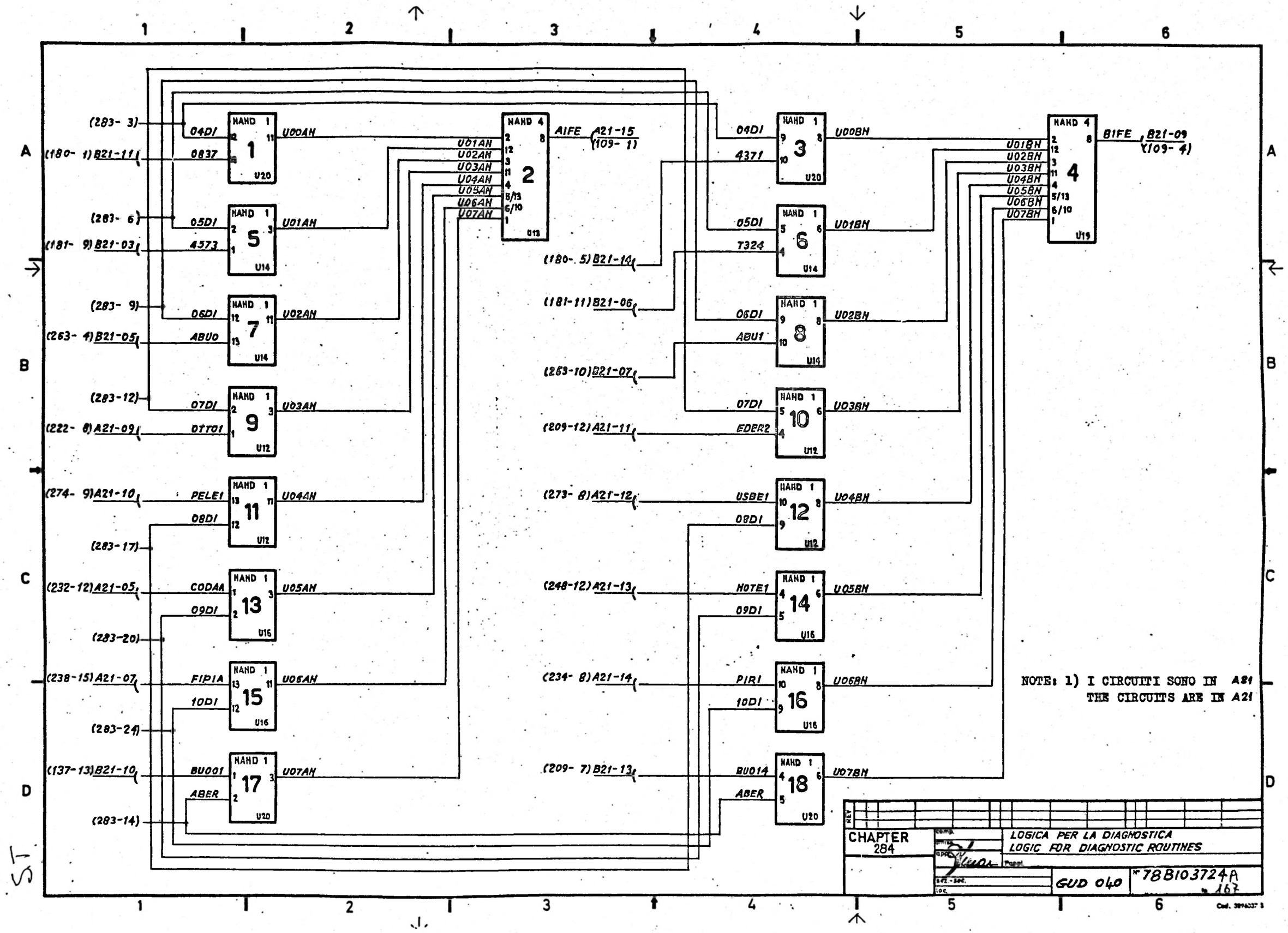
(283- 3)
04DI
(180- 1) B21-11
0837
NAND 1
1
U20
U00AH
(283- 6)
05DI
(181- 9) B21-03
4573
5
U14
U01AH
(283- 9)
06DI
(263- 4) B21-05
ABU0
7
U14
U02AH
(283-12)
07DI
(222- 8) A21-09
DTT01
9
U12
U03AH
(274- 9) A21-10
PELE1
08DI
11
U12
U04AH
(283-17)
(232-12) A21-05
CODAA
09DI
13
U16
U05AH
(283-20)
(238-15) A21-07
FIPIA
10DI
15
U16
U06AH
(283-24)
(137-13) B21-10
BU001
ABER
17
U20
U07AH
(283-14)
NAND 4
2
U13
U01AH
U02AH
U03AH
U04AH
U05AH
U06AH
U07AH
AIFE
A21-15
(109- 1)
04DI
4371
3
U20
U00BH
05DI
T324
6
U14
U01BH
(180- 5) B21-14
06DI
ABU1
8
U14
U02BH
(181-11) B21-06
(263-10) B21-07
07DI
EDER2
10
U12
U03BH
(209-12) A21-11
(273- 8) A21-12
USBE1
08DI
12
U12
U04BH
(248-12) A21-13
NOTE1
09DI
14
U16
U05BH
(234- 8) A21-14
PIRI
10DI
16
U16
U06BH
(209- 7) B21-13
BU014
ABER
18
U20
U07BH
NAND 4
4
U19
U01BH
U02BH
U03BH
U04BH
U05BH
U06BH
U07BH
B1FE
B21-09
(109- 4)
NOTE: 1) I CIRCUITI SONO IN A21
THE CIRCUITS ARE IN A21
CHAPTER
284
LOGICA PER LA DIAGNOSTICA
LOGIC FOR DIAGNOSTIC ROUTINES
GUD 040
N° 78B103724A
167

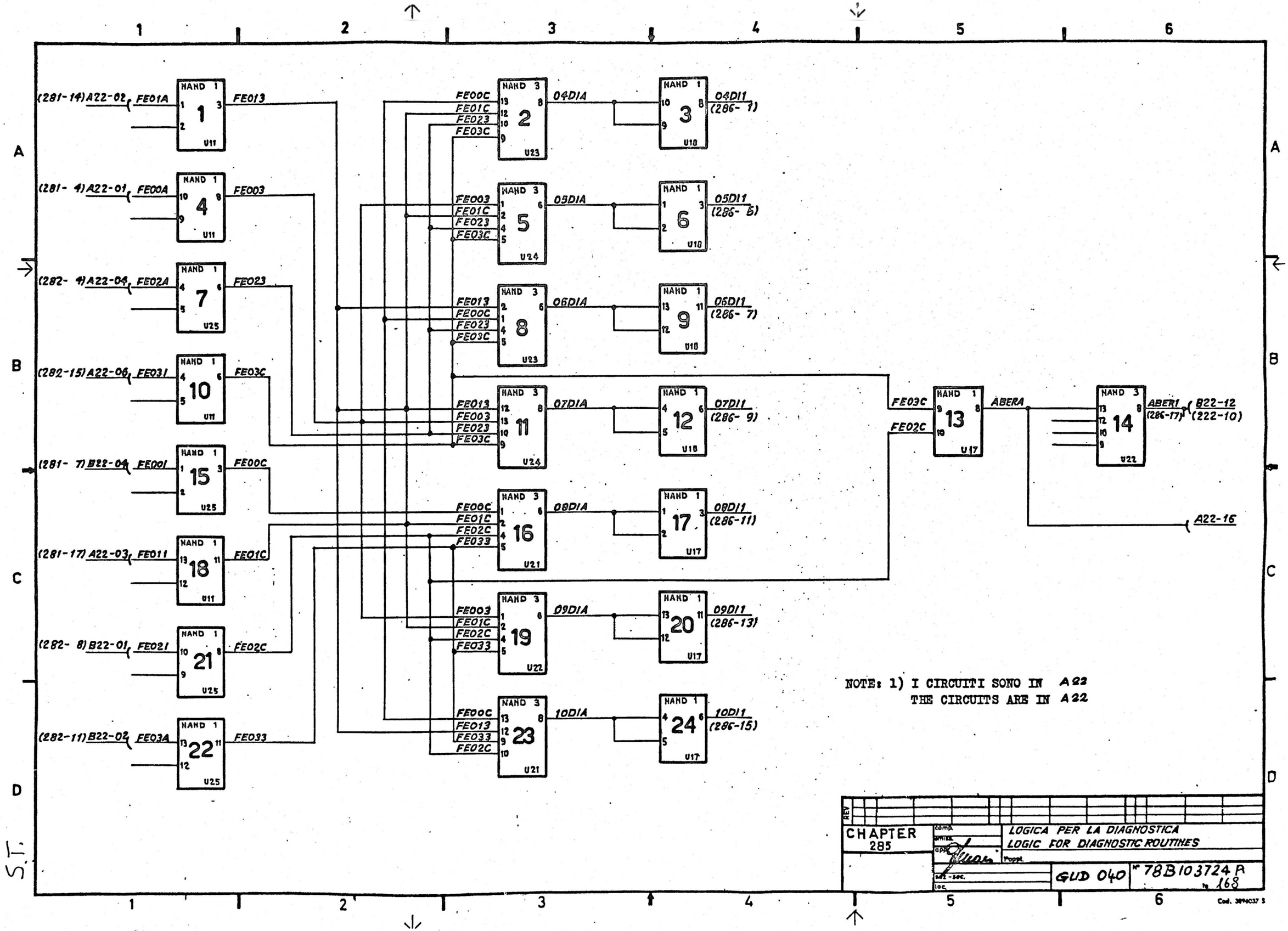

NOTE: 1) I CIRCUITI SONO IN A22
THE CIRCUITS ARE IN A22

CHAPTER 285	LOGICA PER LA DIAGNOSTICA LOGIC FOR DIAGNOSTIC ROUTINES	
	GUD 040	Nº 78B103724 A 168

S.T.

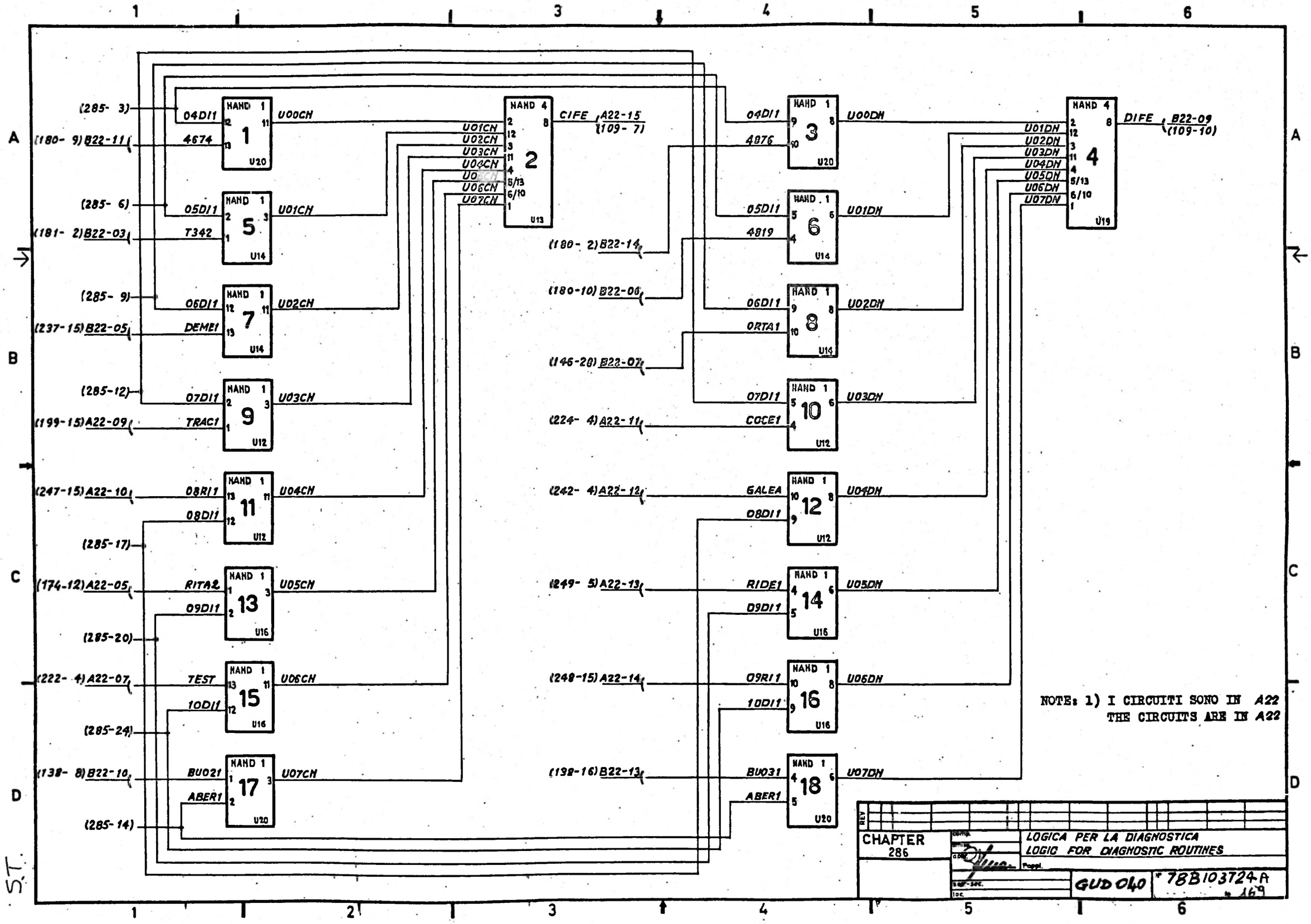

(285- 3)
(180- 9) B22-11
04DI1
4674
U00CN
(285- 6)
(181- 2) B22-03
05DI1
T342
U01CN
(285- 9)
(237-15) B22-05
06DI1
DEME1
U02CN
(285-12)
(199-15) A22-09
07DI1
TRAC1
U03CN
(247-15) A22-10
08RI1
08DI1
U04CN
(285-17)
(174-12) A22-05
RITA2
09DI1
U05CN
(285-20)
(222- 4) A22-07
TEST
10DI1
U06CN
(285-24)
(138- 8) B22-10
BU021
ABER1
U07CN
(285-14)
CIFE A22-15 (109- 7)
U01CN
U02CN
U03CN
U04CN
U05CN
U06CN
U07CN
(180- 2) B22-14
(180-10) B22-06
(146-28) B22-07
(224- 4) A22-11
(242- 4) A22-12
(249- 5) A22-13
(248-15) A22-14
(138-16) B22-13
04DI1
4876
U00DN
05DI1
4819
U01DN
06DI1
ORTA1
U02DN
07DI1
COCE1
U03DN
GALEA
08DI1
U04DN
RIDE1
09DI1
U05DN
09RI1
10DI1
U06DN
BU031
ABER1
U07DN
DIFE B22-09 (109-10)
U01DN
U02DN
U03DN
U04DN
U05DN
U06DN
U07DN
NAND 1
NAND 4
U20
U14
U12
U16
U13
U19
NOTE: 1) I CIRCUITI SONO IN A22
THE CIRCUITS ARE IN A22
REV
CHAPTER 286
LOGICA PER LA DIAGNOSTICA
LOGIC FOR DIAGNOSTIC ROUTINES
GUD 040
78B103724A
169

S.T.

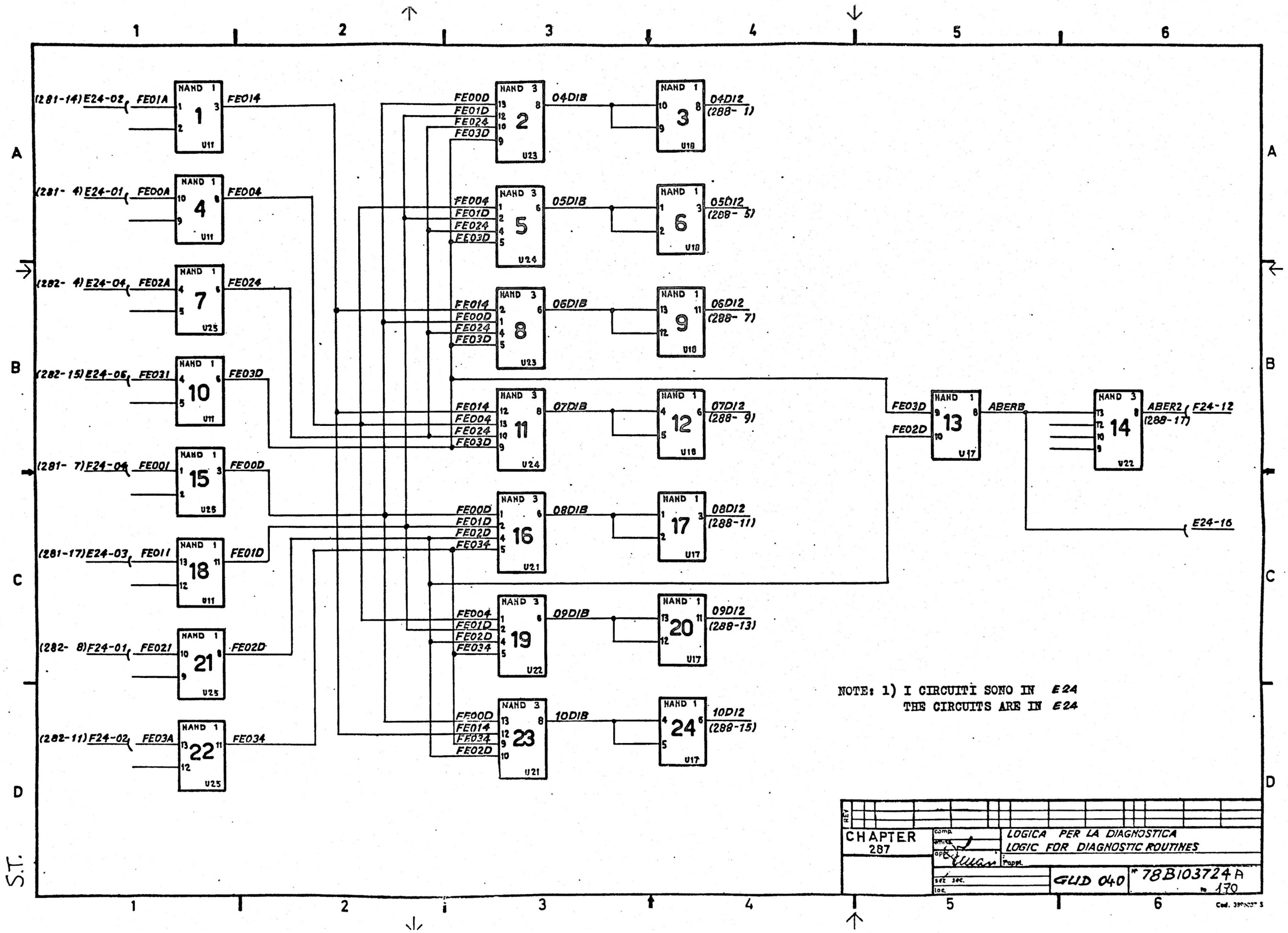

NOTE: 1) I CIRCUITI SONO IN E24
THE CIRCUITS ARE IN E24

CHAPTER 287	comp. / emiss. / appr.	LOGICA PER LA DIAGNOSTICA LOGIC FOR DIAGNOSTIC ROUTINES
	sez. sec. / loc.	GUD 040 — N° 78B103724 A — to 170

S.T.

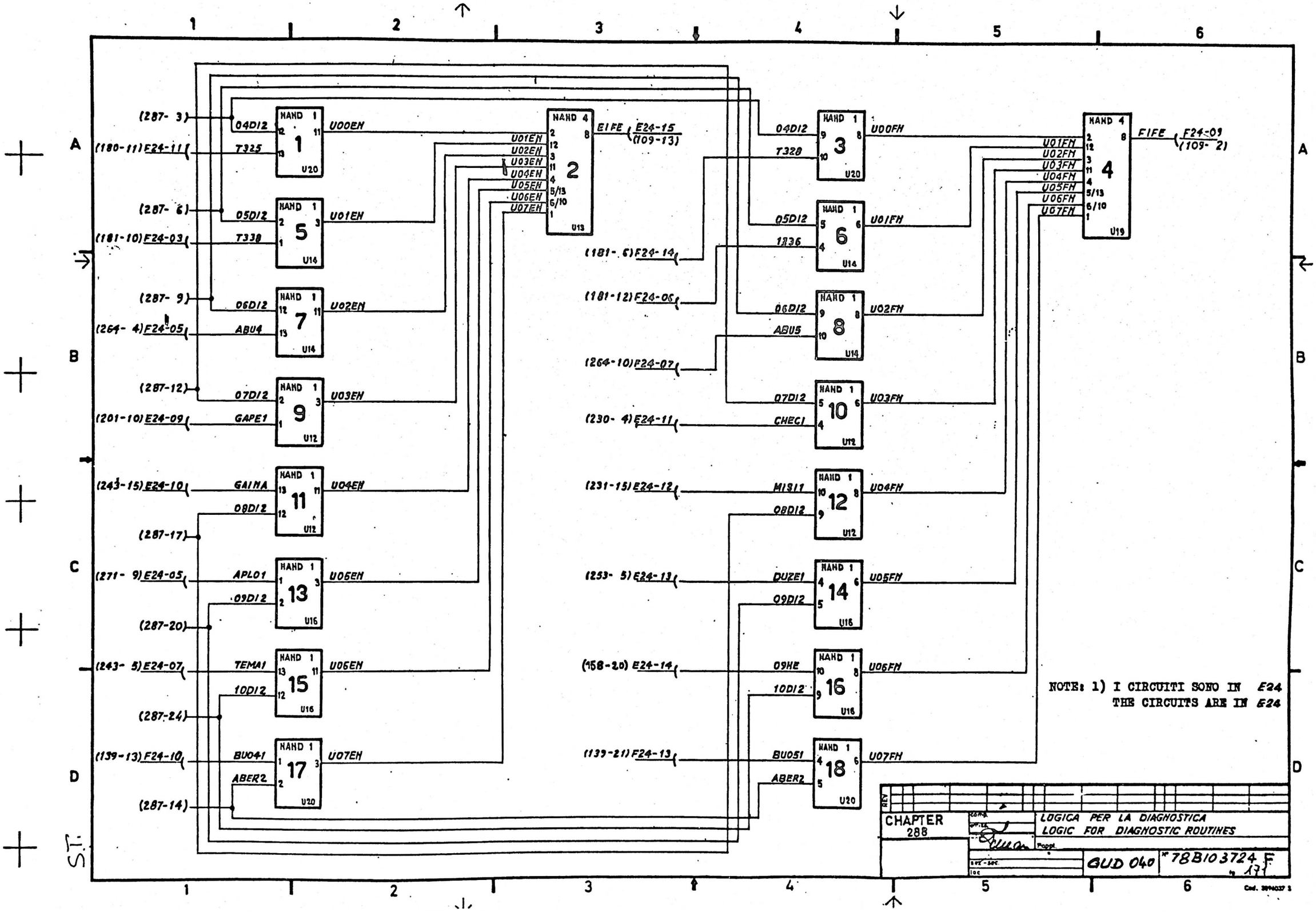
(287- 3)
(180-11) F24-11
04D12
T325
U00EN
(287- 6)
(181-10) F24-03
05D12
T338
U01EN
(287- 9)
(264- 4) F24-05
06D12
ABU4
U02EN
(287-12)
(201-10) E24-09
07D12
GAPE1
U03EN
(243-15) E24-10
GAINA
08D12
U04EN
(287-17)
(271- 9) E24-05
APLO1
09D12
U05EN
(287-20)
(243- 5) E24-07
TEMA1
10D12
U05EN
(287-24)
(139-13) F24-10
BU041
ABER2
U07EN
(287-14)
E1FE
(E24-15)
(109-13)
(181- 6) F24-14
(181-12) F24-06
(264-10) F24-07
(230- 4) E24-11
(231-15) E24-12
(253- 5) E24-13
(158-20) E24-14
(139-21) F24-13
04D12
T328
U00FN
05D12
T336
U01FN
06D12
ABU5
U02FN
07D12
CHEC1
U03FN
MI911
08D12
U04FN
DUZE1
09D12
U05FN
09HE
10D12
U06FN
BU051
ABER2
U07FN
F1FE
F24-09
(109- 2)
NOTE: 1) I CIRCUITI SONO IN E24
THE CIRCUITS ARE IN E24
CHAPTER
288
LOGICA PER LA DIAGNOSTICA
LOGIC FOR DIAGNOSTIC ROUTINES
GUD 040
78B103724 F

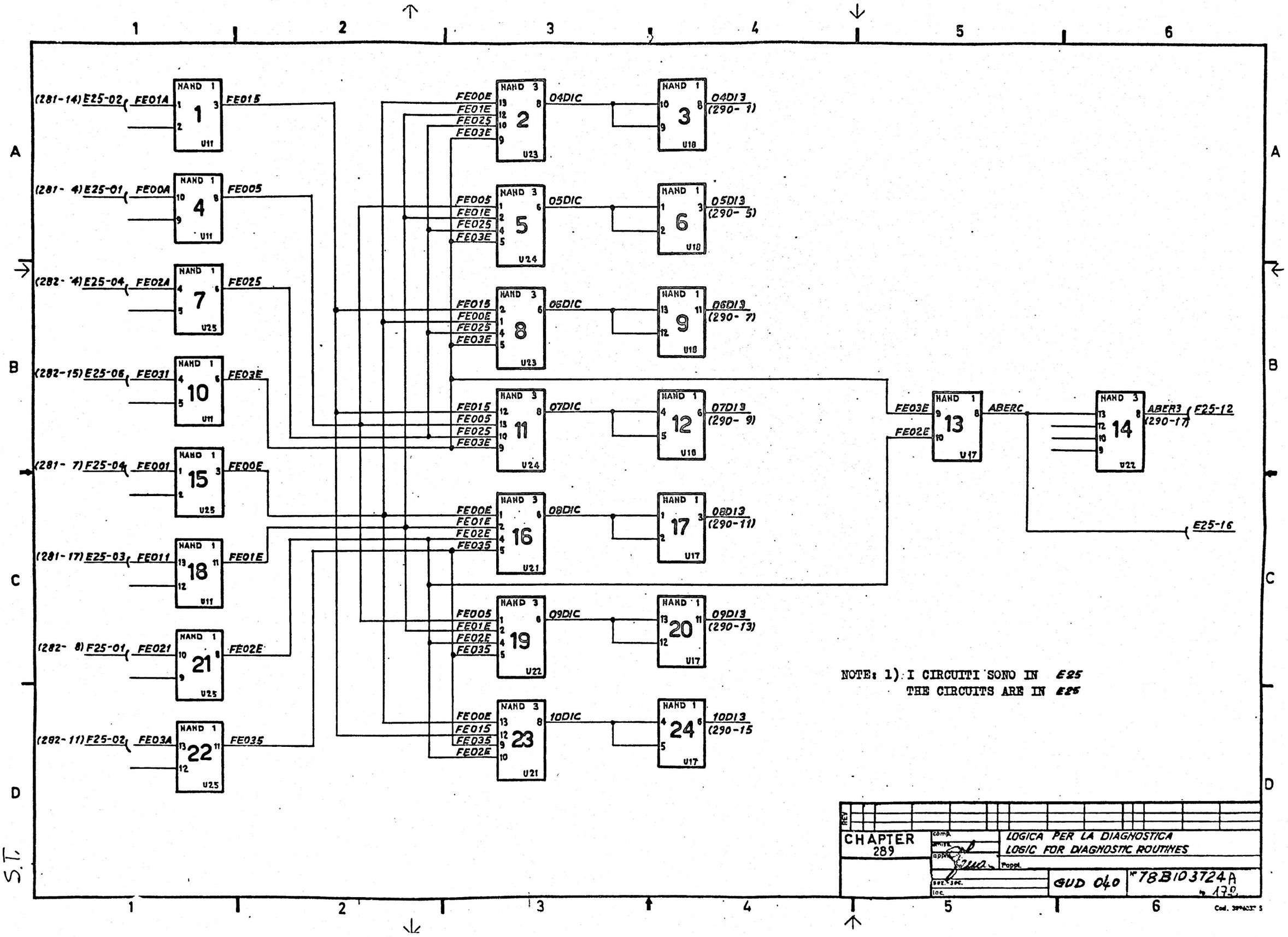
(281-14) E25-02 FE01A NAND 1 1 U11 FE015
(281- 4) E25-01 FE00A NAND 1 4 U11 FE005
(282- 4) E25-04 FE02A NAND 1 7 U25 FE025
(282-15) E25-06 FE031 NAND 1 10 U11 FE03E
(281- 7) F25-04 FE001 NAND 1 15 U25 FE00E
(281-17) E25-03 FE011 NAND 1 18 U11 FE01E
(282- 8) F25-01 FE021 NAND 1 21 U25 FE02E
(282-11) F25-02 FE03A NAND 1 22 U25 FE035
FE00E FE01E FE025 FE03E NAND 3 2 U23 04DIC
FE005 FE01E FE025 FE03E NAND 3 5 U24 05DIC
FE015 FE00E FE025 FE03E NAND 3 8 U23 06DIC
FE015 FE005 FE025 FE03E NAND 3 11 U24 07DIC
FE00E FE01E FE02E FE035 NAND 3 16 U21 08DIC
FE005 FE01E FE02E FE035 NAND 3 19 U22 09DIC
FE00E FE015 FE035 FE02E NAND 3 23 U21 10DIC
NAND 1 3 U18 04D13 (290- 1)
NAND 1 6 U18 05D13 (290- 5)
NAND 1 9 U18 06D13 (290- 7)
NAND 1 12 U18 07D13 (290- 9)
NAND 1 17 U17 08D13 (290-11)
NAND 1 20 U17 09D13 (290-13)
NAND 1 24 U17 10D13 (290-15
FE03E FE02E NAND 1 13 U17 ABERC
NAND 3 14 U22 ABER3 F25-12 (290-17)
E25-16
NOTE: 1) I CIRCUITI SONO IN E25
THE CIRCUITS ARE IN E25
CHAPTER 289
LOGICA PER LA DIAGNOSTICA
LOGIC FOR DIAGNOSTIC ROUTINES
GUD 040
N° 78B103724A
S.T.

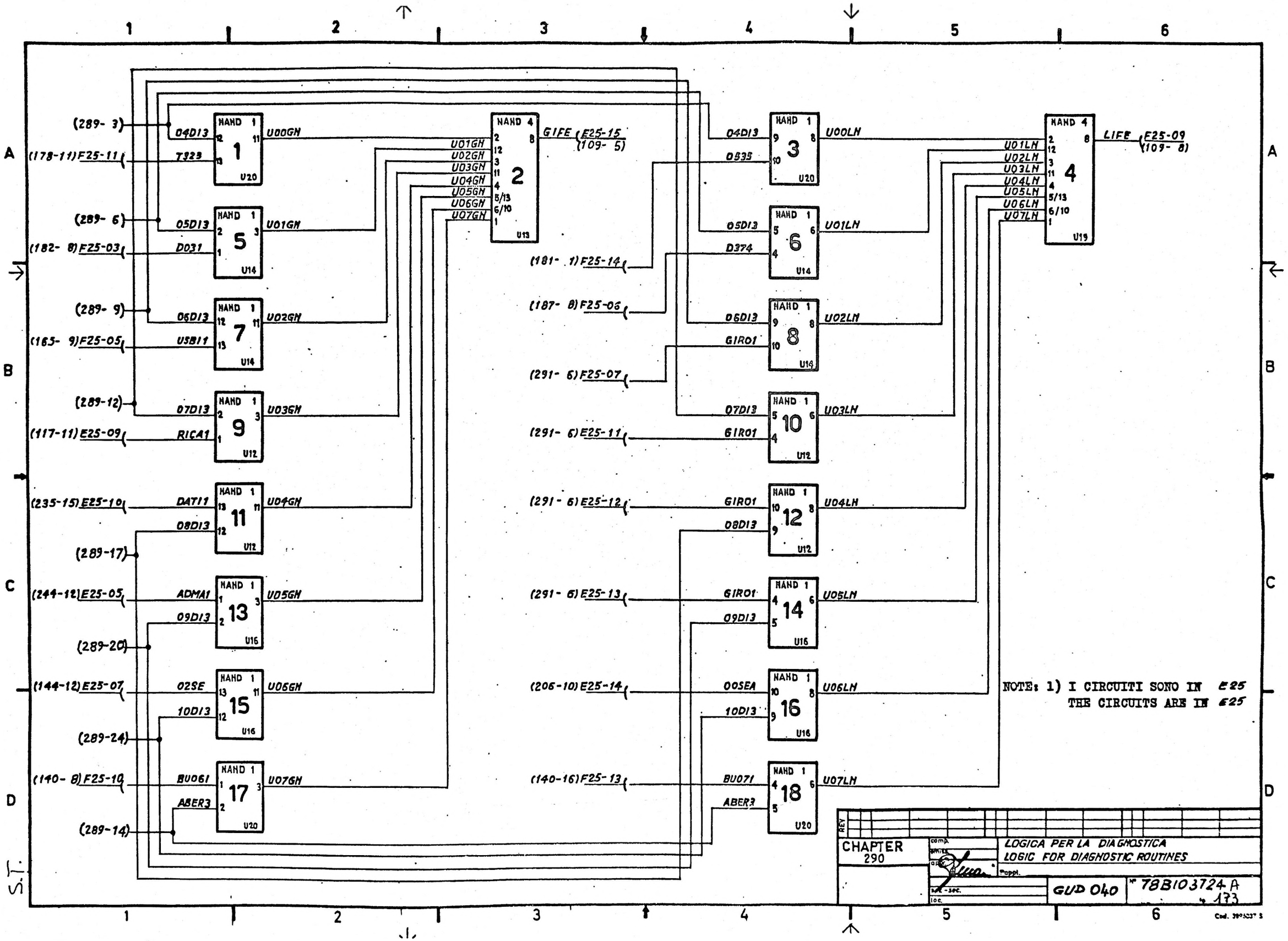
(289- 3)
(178-11) F25-11
04D13
T323
NAND 1 U20
U00GN
(289- 6)
(182- 8) F25-03
05D13
D031
NAND 5 U14
U01GN
(289- 9)
(165- 9) F25-05
06D13
U5B11
NAND 7 U14
U02GN
(289-12)
(117-11) E25-09
07D13
RICA1
NAND 9 U12
U03GN
(235-15) E25-10
DAT11
08D13
NAND 11 U12
U04GN
(289-17)
(244-12) E25-05
ADMA1
09D13
NAND 13 U16
U05GN
(289-20)
(144-12) E25-07
02SE
10D13
NAND 15 U16
U06GN
(289-24)
(140- 8) F25-10
BU061
ABER3
NAND 17 U20
U07GN
(289-14)
NAND 2 U13
U01GN
U02GN
U03GN
U04GN
U05GN
U06GN
U07GN
GIFE (E25-15 (109- 5)
(181- 1) F25-14
(187- 8) F25-06
(291- 6) F25-07
(291- 6) E25-11
(291- 6) E25-12
(291- 6) E25-13
(206-10) E25-14
(140-16) F25-13
04D13
D535
NAND 3 U20
U00LN
05D13
D374
NAND 6 U14
U01LN
06D13
GIRO1
NAND 8 U14
U02LN
07D13
GIRO1
NAND 10 U12
U03LN
GIRO1
08D13
NAND 12 U12
U04LH
GIRO1
09D13
NAND 14 U16
U05LH
00SEA
10D13
NAND 16 U16
U06LH
BU071
ABER3
NAND 18 U20
U07LH
NAND 4 U19
U01LN
U02LN
U03LN
U04LN
U05LN
U06LN
U07LN
LIFE (F25-09 (109- 8)
NOTE: 1) I CIRCUITI SONO IN E25
THE CIRCUITS ARE IN E25
REV
CHAPTER 290
LOGICA PER LA DIAGNOSTICA
LOGIC FOR DIAGNOSTIC ROUTINES
GUD 040
N° 78B103724 A
N° 173

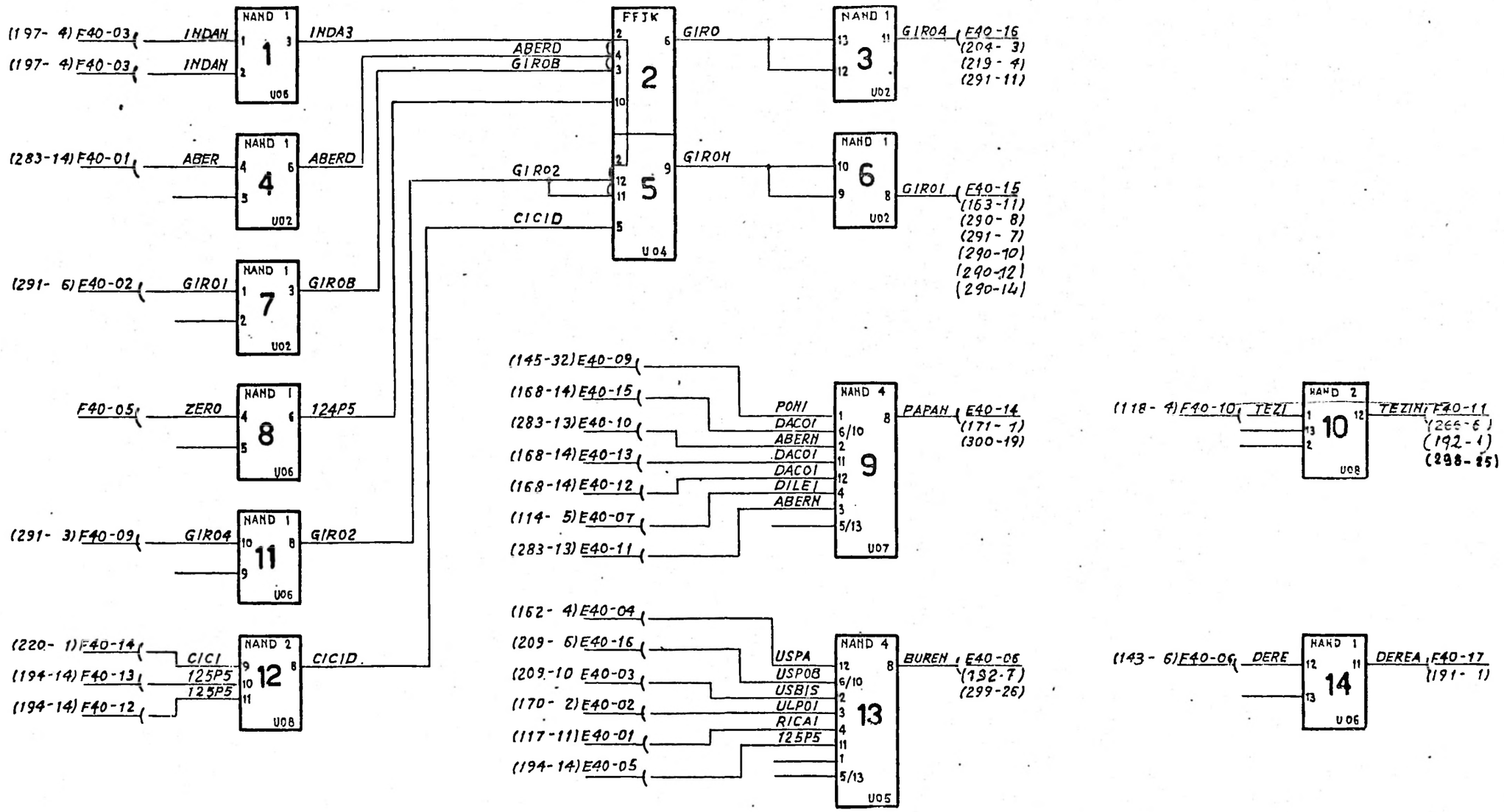

NOTE: 1) I CIRCUITI SONO IN E40
THE CIRCUITS ARE IN E40
2) ZERO INDICA UN COLLEGAMENTO A MASSA
ZERO DESIGNATES A GROUNDED TERMINAL

CHAPTER 291	LOGICA PER LA DIAGNOSTICA LOGIC FOR DIAGNOSTIC ROUTINES	
	GUD 040	78B103724 A 174

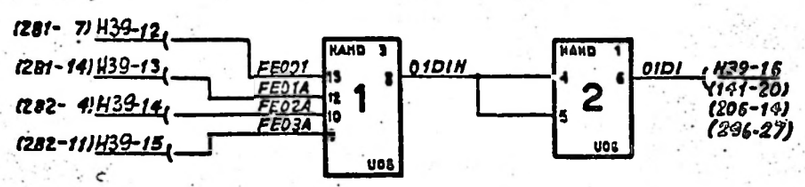

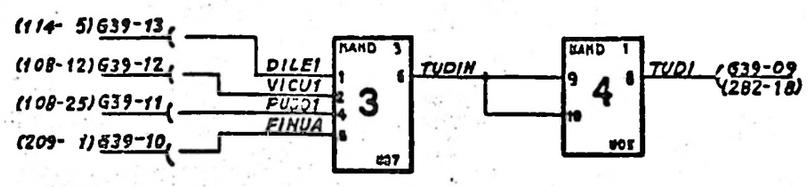

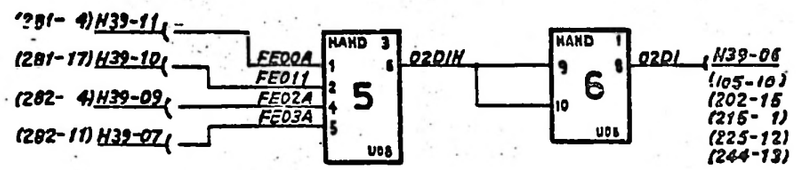

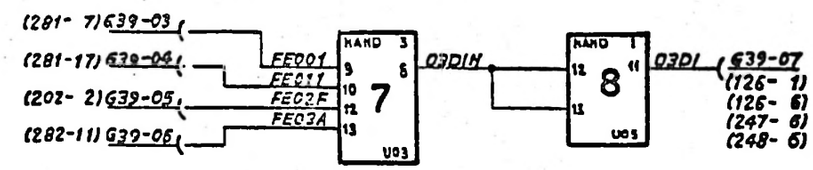

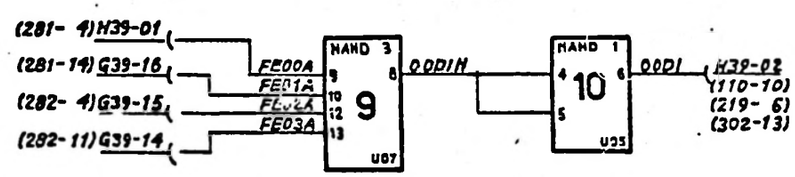

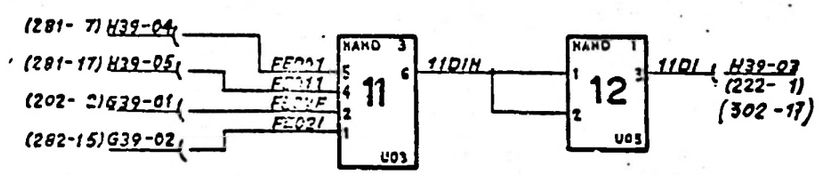

NOTE: 1) I CIRCUITI SONO IN G39
THE CIRCUITS ARE IN G39

CHAPTER 292	LOGICA PER LA DIAGNOSTICA LOGIC FOR DIAGNOSTIC ROUTINES
Honeywell Honeywell Information Systems Italia	GUD 040 — 78B103724 E — 175

S.T.

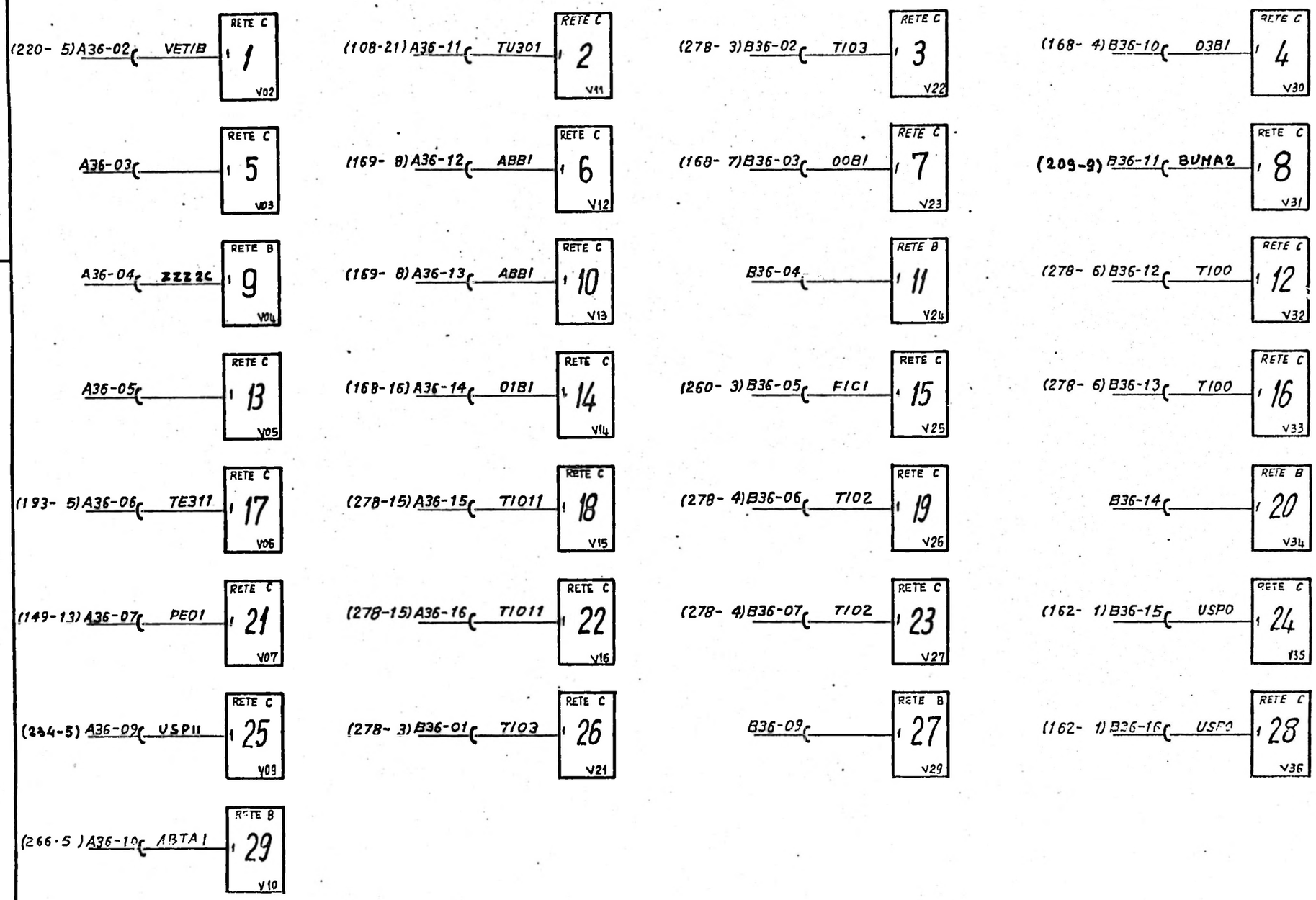

NOTE: 1) I CIRCUITI SONO IN A36
THE CIRCUITS ARE IN A36
2) PIN 1 CONNETTORE ALTO A MASSA
PIN 1 OF HIGH CONNECTOR GROUNDED

CHAPTER 225	CALIBRAZIONI / RESISTIVE LOADS	
	GLD C40	78B103724A

S.T.

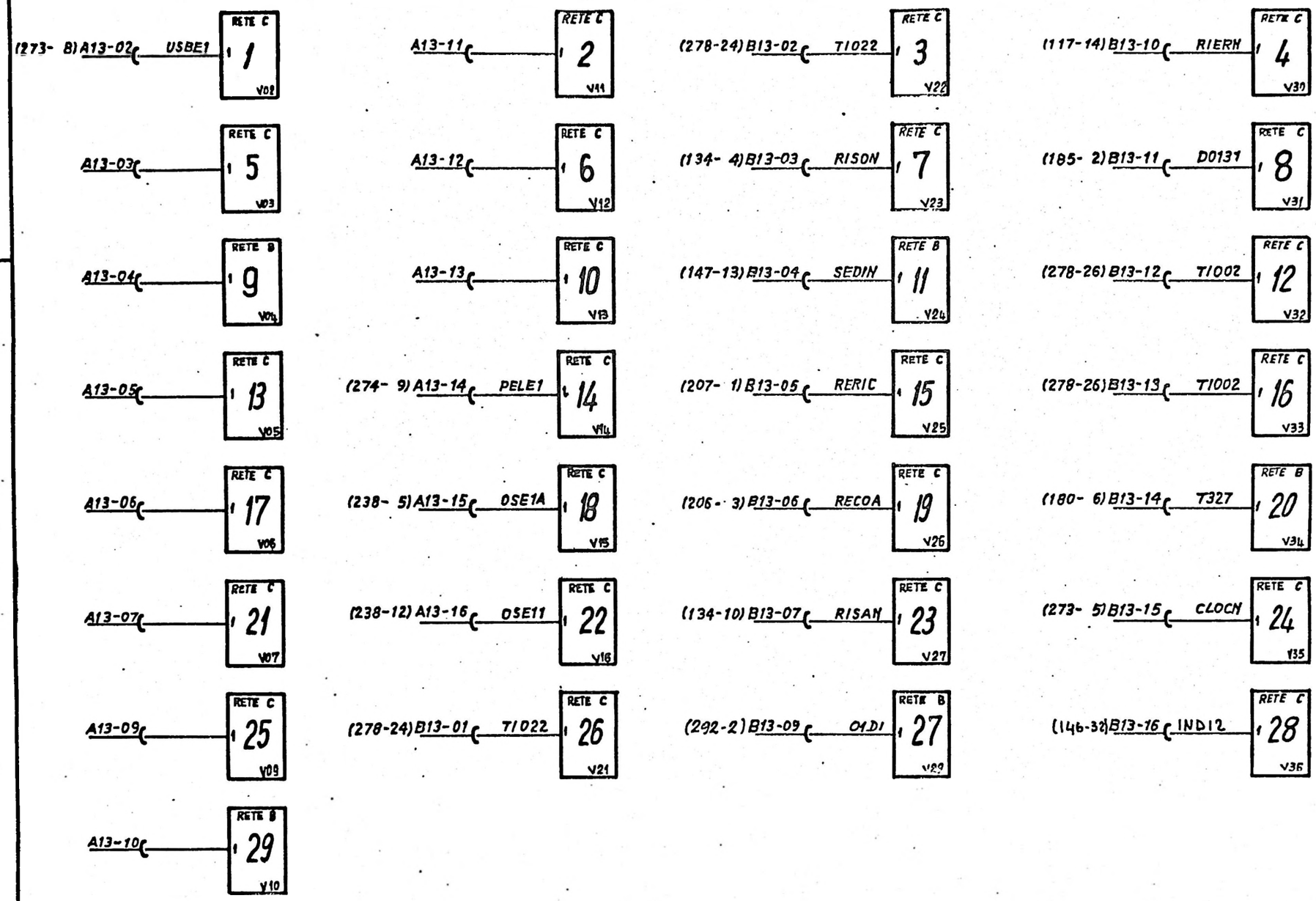

NOTE: 1) I CIRCUITI SONO IN A13
THE CIRCUITS ARE IN A13
2) PIN 1 CONNETTORE ALTO A MASSA
PIN 1 OF HIGH CONNECTOR GROUNDED

CHAPTER 296	CALIBRAZIONI RESISTIVE LOADS	
	GUD 040	78B103724A

S.T.

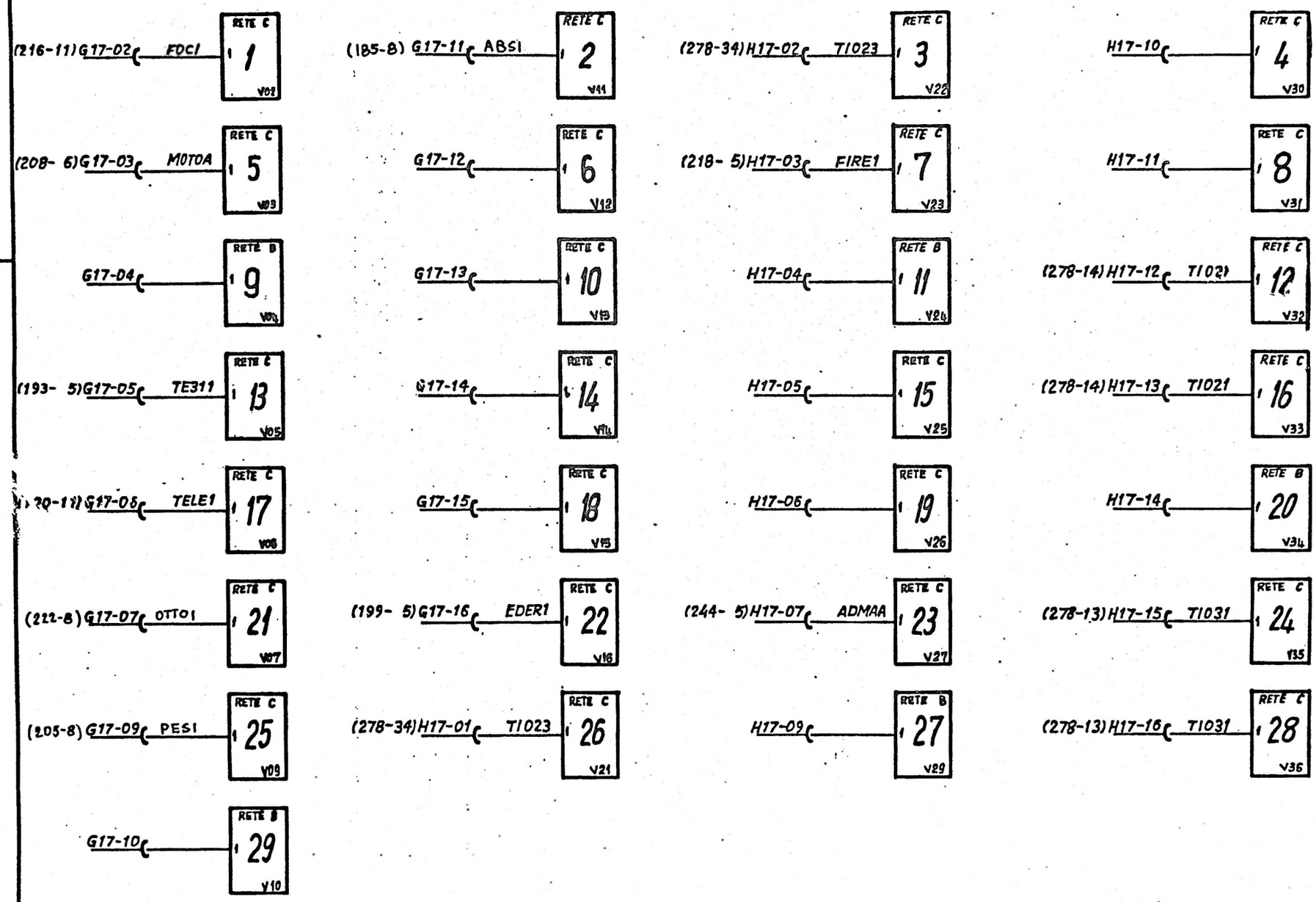

NOTE: 1) I CIRCUITI SONO IN G17
THE CIRCUITS ARE IN G17
2) PIN 1 CONNETTORE ALTO A MASSA
PIN 1 OF HIGH CONNECTOR GROUNDED

CHAPTER 297	CALIBRAZIONI RESISTIVE LOADS	
	GUD 040	78B103724A

S.T.

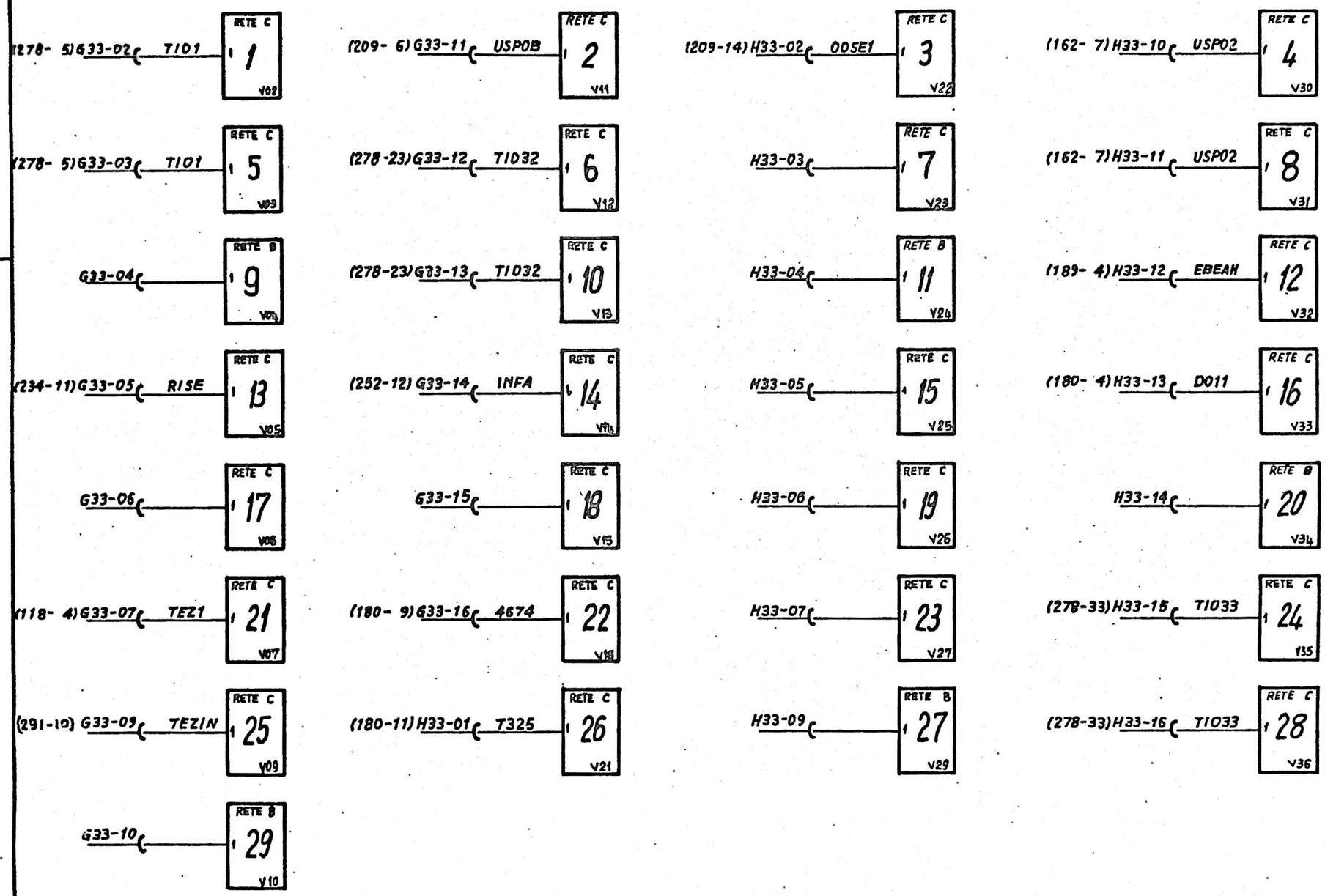

NOTE: 1) I CIRCUITI SONO IN G33
THE CIRCUITS ARE IN G33
2) PIN 1 CONNETTORE ALTO A MASSA
PIN 1 OF HIGH CONNECTOR GROUNDED

CHAPTER 298	CALIBRAZIONI RESISTIVE LOADS	
	GLD 040	78B103724A

(231-12) C18-02 — ERCE1 — RETE C 1 V08	(247-15) C18-11 — OBRI1 — RETE C 2 V11	(195-11) D18-02 — ENTA1 — RETE C 3 V22	(225-10) D18-10 — TIBIM — RETE C 4 V30
(224- 4) C18-03 — COCE1 — RETE C 5 V03	(131-11) C18-12 — NUO1A — RETE C 6 V12	(131-18) D18-03 — NUO2I — RETE C 7 V23	(247- 5) D18-11 — TIDI1 — RETE C 8 V31
(131-3) C18-04 — NUO0A — RETE B 9 V04	(131-16) C18-13 — NUO2A — RETE C 10 V13	(212-10) D18-04 — DEION — RETE B 11 V24	(239-4) D18-12 — EDVAN — RETE C 12 V32
(191- 8) C18-05 — DITE — RETE C 13 V05	(206-10) C18-14 — OOSEA — RETE C 14 V14	(248-12) D18-05 — NOTE1 — RETE C 15 V25	(196- 1) D18-13 — TIMAN — RETE C 16 V33
(194- 4) C18-06 — FOO8M — RETE C 17 V06	(220- 1) C18-15 — CICI — RETE C 18 V15	(246-8) D18-06 — PORI — RETE C 19 V26	(233-15) D18-14 — RITA1 — RETE B 20 V34
(191- 3) C18-07 — TE3OM — RETE C 21 V07	(212-7) C18-16 — ORNUN — RETE C 22 V16	(131-13) D18-07 — NUO1I — RETE C 23 V27	(272- 9) D18-15 — BADIA — RETE C 24 V35
(147- 3) C18-09 — SINOA — RETE C 25 V09	(291-13) D18-01 — BUREM — RETE C 26 V21	(171-9) D18-09 — DA001 — RETE B 27 V29	(272-12) D18-16 — BADI1 — RETE C 28 V36
C18-10 — RETE B 29 V10			

NOTE: 1) I CIRCUITI SONO IN C18
THE CIRCUITS ARE IN C18
2) PIN 1 CONNETTORE ALTO A MASSA
PIN 1 OG HIGH CONNECTOR GROUNDED

S.T.

REV		
CHAPTER 299	CALIBRAZIONI RESISTIVE LOADS	
	GUD 040	N° 78B103724 A 130

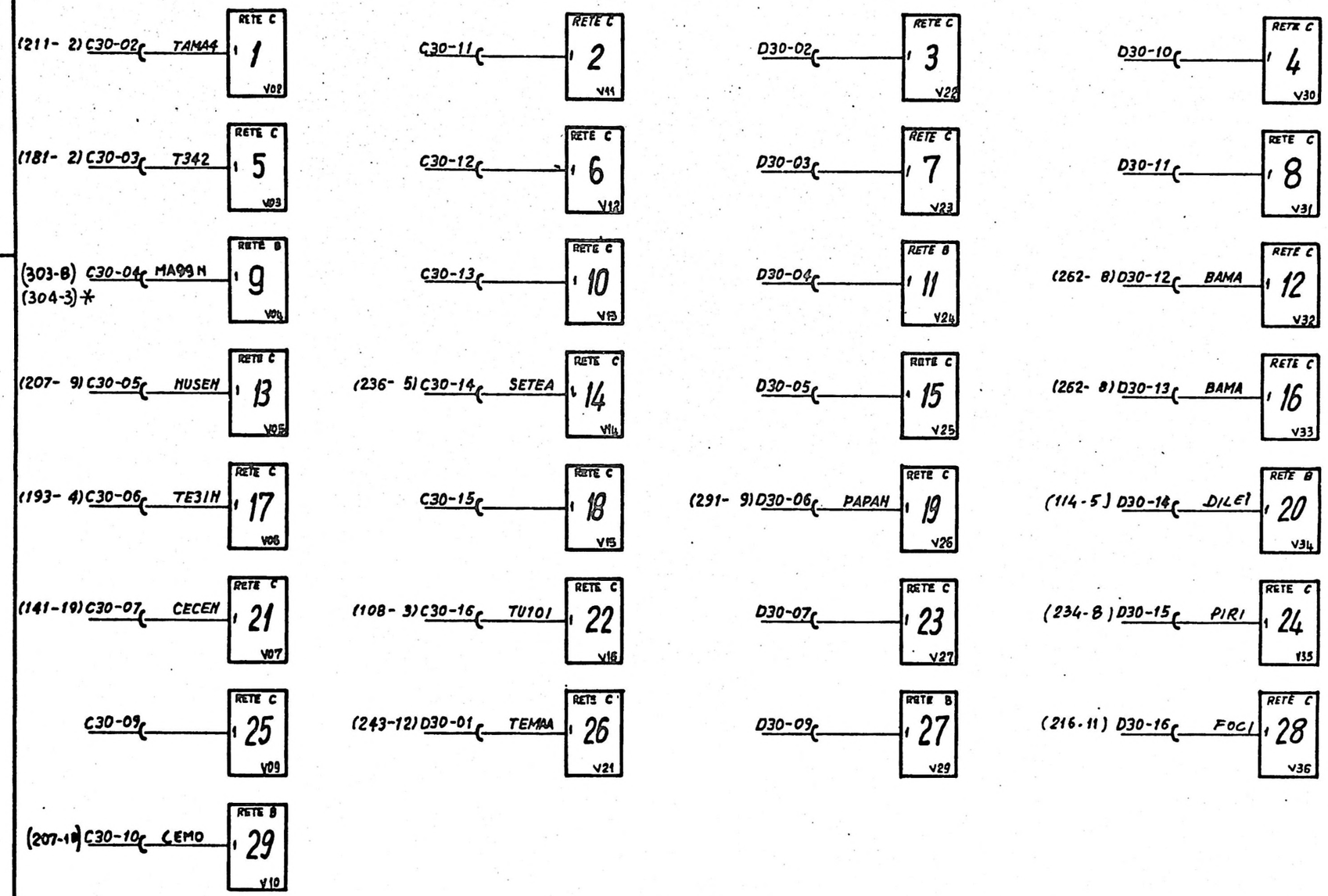

NOTE: 1) I CIRCUITI SONO IN C30
THE CIRCUITS ARE IN C30
2) PIN 1 CONNETTORE ALTO A MASSA
PIN 1 OF HIGH CONNECTOR GROUNDED

* VEDERE OPZIONI 100/160 CILINDRI
SEE OPTIONS 100/160 CYLINDERS

S.T.

CHAPTER 300	CALIBRAZIONI RESISTIVE LOADS	
	QUD 040	78B103724F

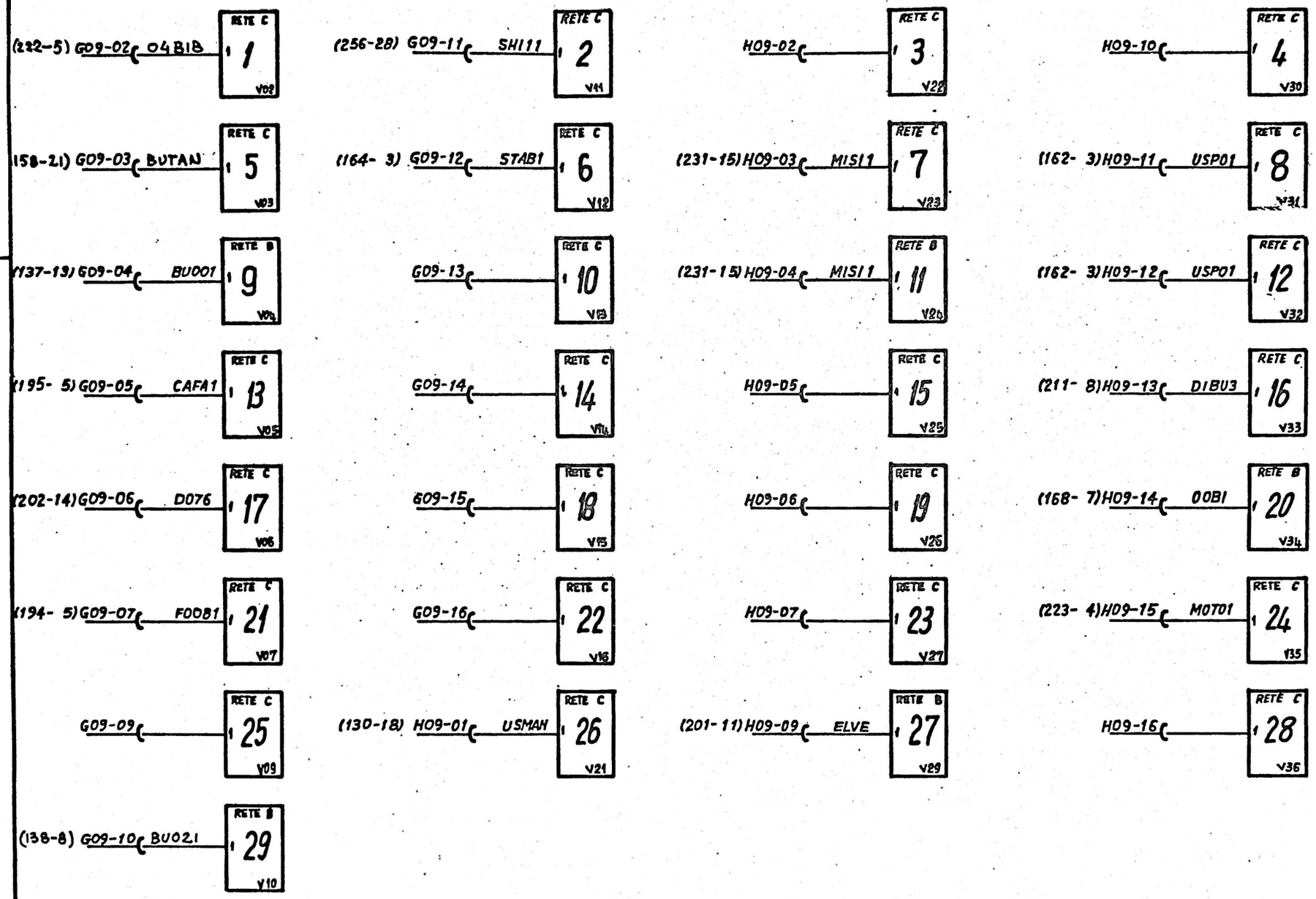

NOTE: 1) I CIRCUITI SONO IN G09
THE CIRCUITS ARE IN G09
2) PIN 1 CONNETTORE ALTO A MASSA
PIN 1 OF HIGH CONNECTOR GROUNDED

REV			
CHAPTER 301	camp / mvbb / app	CALIBRAZIONI RESISTIVE LOADS	
		Poppi	
	sez.-sec / loc.	GUD 040	78B103724A 182

S.T.

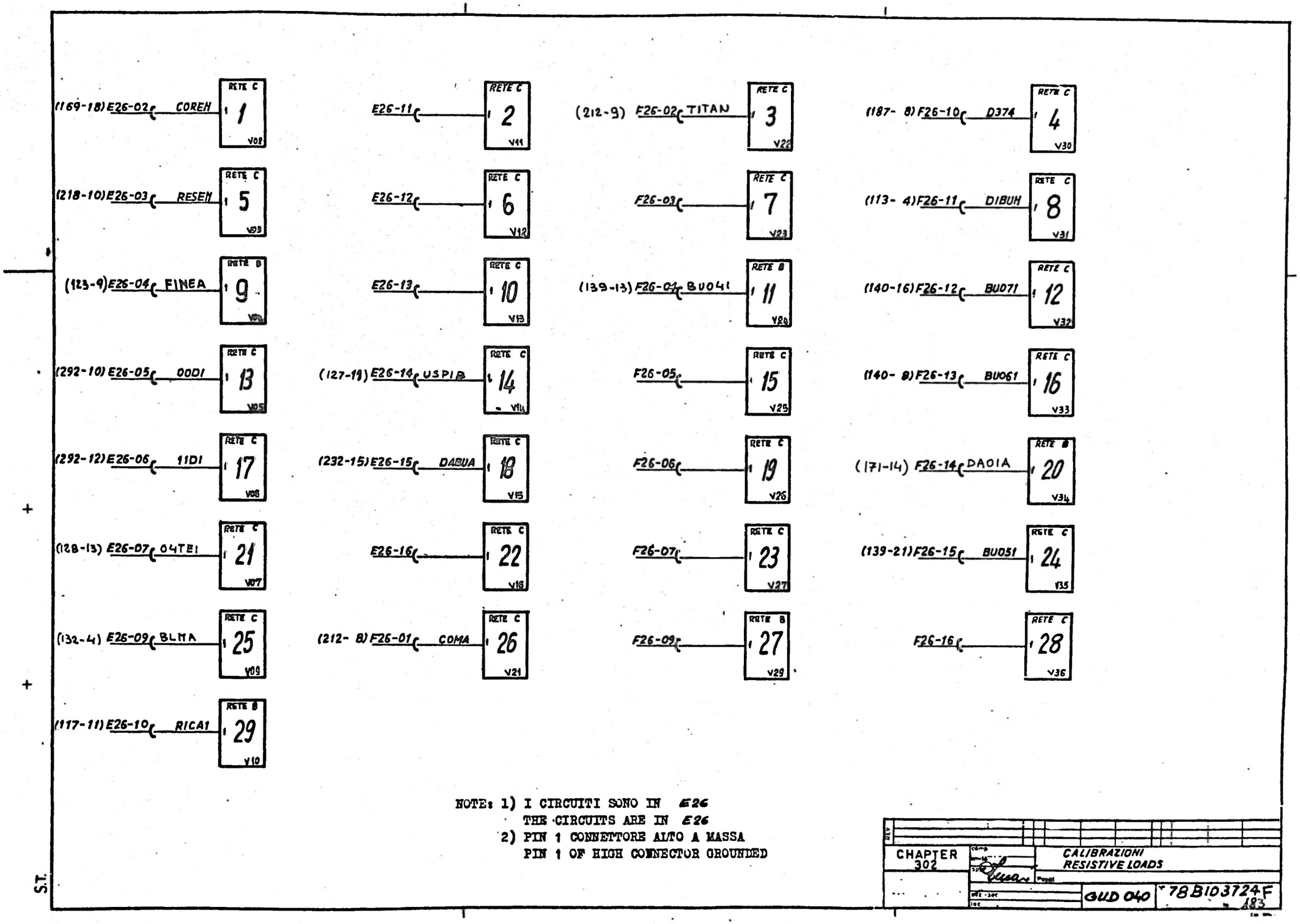

NOTE: 1) I CIRCUITI SONO IN E26
THE CIRCUITS ARE IN E26
2) PIN 1 CONNETTORE ALTO A MASSA
PIN 1 OF HIGH CONNECTOR GROUNDED

CHAPTER 302	CALIBRAZIONI RESISTIVE LOADS	
	GUD 040	78B103724F

S.T.

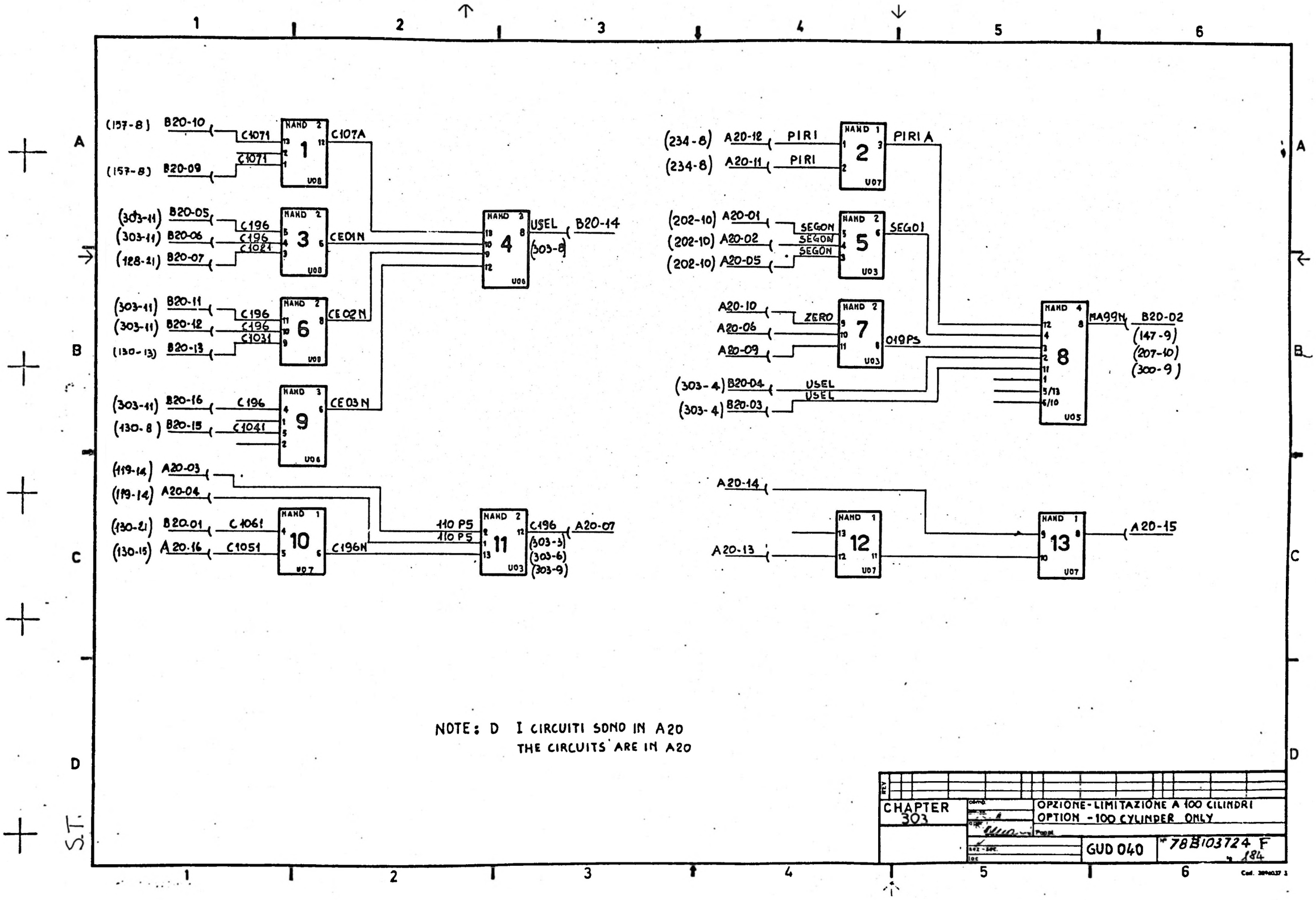

NOTE: D I CIRCUITI SONO IN A20
THE CIRCUITS ARE IN A20

CHAPTER 303	OPZIONE-LIMITAZIONE A 100 CILINDRI OPTION -100 CYLINDER ONLY	
	GUD 040	N° 78B103724 F 184

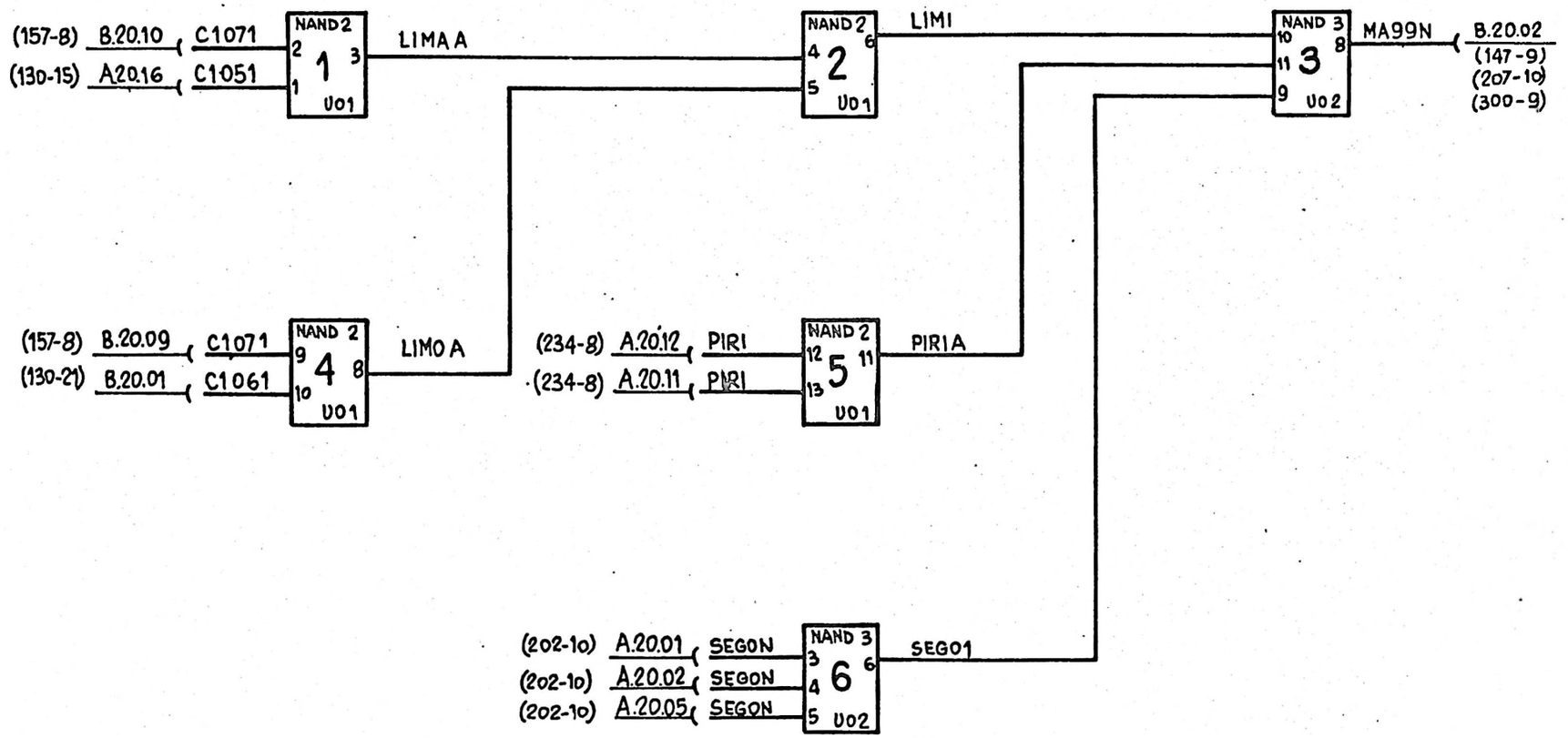

NOTE : I CIRCUITI SONO IN A20
THE CIRCUITS ARE IN A20

OPZIONE _ LIMITAZIONE 160 CILINDRI
OPZION _ 160 CYLINDERS ONLY

QUESTO DOCUMENTO CONTIENE INFORMAZIONI DI PROPRIETA' DELLA HONEYWELL INFORMATION SYSTEMS ITALIA. ESSO E' DA CONSIDERARE COME DOCUMENTO DI USO INTERNO. OGNI E QUALSIASI DISTRIBUZIONE A TERZI E' VIETATA SALVO APPROVAZIONE SCRITTA DELLA HONEYWELL INFORMATION SYSTEMS ITALIA.

Honeywell

F.TO	DISEGNO	PAG.	REV
	78B103724	185	F

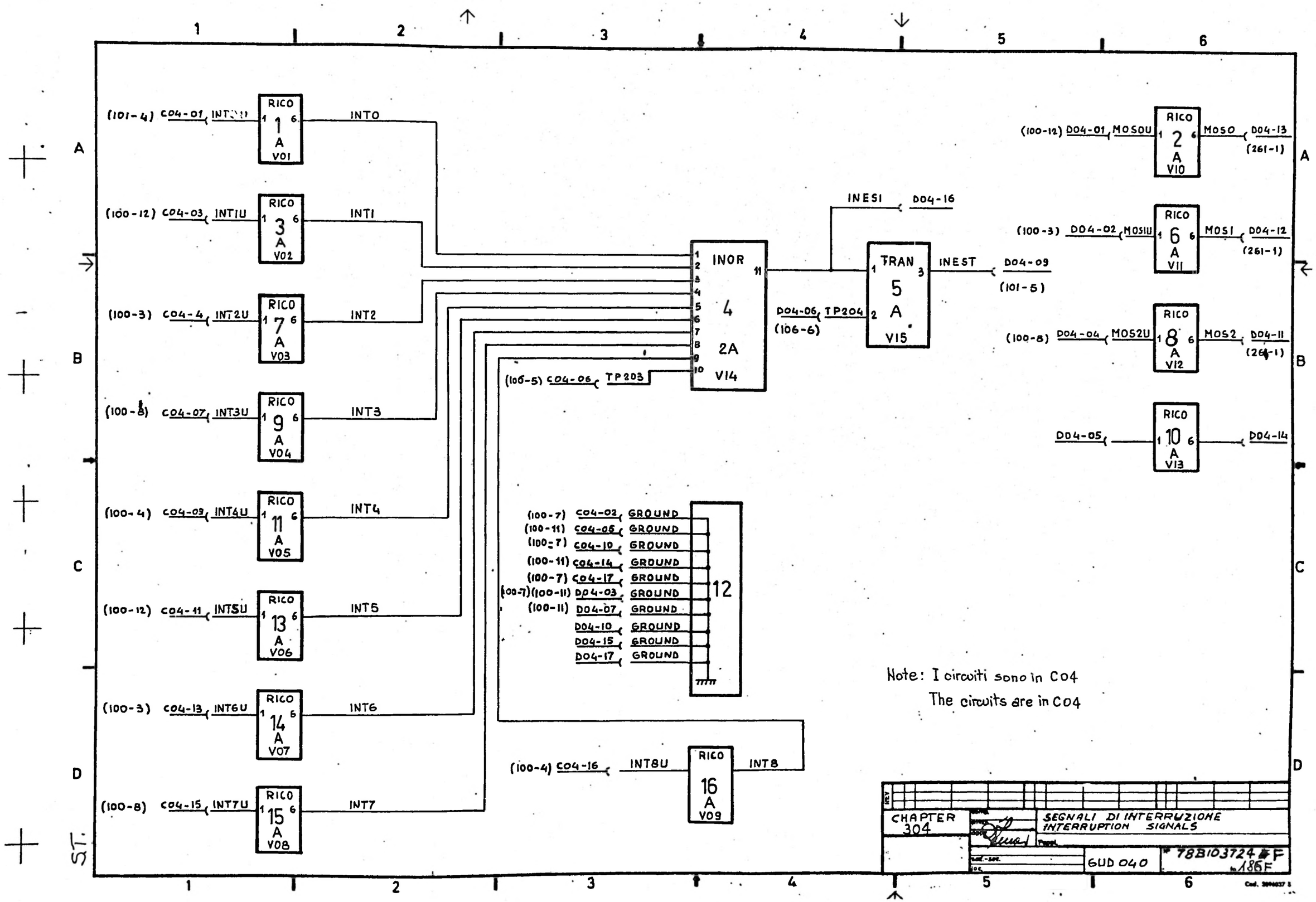
(101-4) C04-01 INT0U
RICO 1 A V01
INT0
(100-12) C04-03 INT1U
RICO 3 A V02
INT1
(100-3) C04-4 INT2U
RICO 7 A V03
INT2
(100-8) C04-07 INT3U
RICO 9 A V04
INT3
(100-4) C04-09 INT4U
RICO 11 A V05
INT4
(100-12) C04-11 INT5U
RICO 13 A V06
INT5
(100-3) C04-13 INT6U
RICO 14 A V07
INT6
(100-8) C04-15 INT7U
RICO 15 A V08
INT7
INOR 4 2A V14
(106-5) C04-06 TP203
D04-06 (106-6) TP204
TRAN 5 A V15
INESI D04-16
INEST D04-09 (101-5)
(100-12) D04-01 MOSOU
RICO 2 A V10
MOSO D04-13 (261-1)
(100-3) D04-02 MOSIU
RICO 6 A V11
MOSI D04-12 (261-1)
(100-8) D04-04 MOS2U
RICO 8 A V12
MOS2 D04-11 (261-1)
D04-05
RICO 10 A V13
D04-14
(100-7) C04-02 GROUND
(100-11) C04-05 GROUND
(100-7) C04-10 GROUND
(100-11) C04-14 GROUND
(100-7) C04-17 GROUND
(100-7)(100-11) D04-03 GROUND
(100-11) D04-07 GROUND
D04-10 GROUND
D04-15 GROUND
D04-17 GROUND
12
(100-4) C04-16 INT8U
RICO 16 A V09
INT8
Note: I circuiti sono in C04
The circuits are in C04
CHAPTER 304
SEGNALI DI INTERRUZIONE
INTERRUPTION SIGNALS
6UD 040
78B103724 F
186F

IND REV	NOME NAME	CAPITOLO CHAPTER	SCATOLA BOX	DESCRIZIONE IN ITALIANO ITALIAN DESCRIPTION	DESCRIZIONE IN INGLESE ENGLISH DESCRIPTION	NOTE
	COTI	156	6	Registro indicatore di traccia	Track indicator register	
	OITI	156	3	Registro indicatore di traccia	Track indicator register	
	O8RI	247	7	Abilitazione al caricamento del registro cilindro in MA	Enables to load cylinder register into MA	
	O9RI	248	7	Abilitazione al caricamento dei registri SE e HE in MA	Enables to load se and HE into MA	
	OFLIU	100	10	Unità disco in linea	DSU on line	- 3
	ORES	257	4	Memorizzazione seriale del codice ciclico	Serial storage of CRC	
	OSEI	238	4	Forza la conta in modo 6 nel contatore BI	Forces the BI count in mode 6	
	IGOLT	111	11	Canale collettore: indicatore di traccia diverso	Collector channel: different track indicator	1
	INDI	146	2	Staticizzazione comando indirizzamento	Address command storage	
	INDEU	100	1	Segnalazione da DSU di inizio traccia	Signal from DSU of beginning of track	- 3 V
	AIFET	109	1	Canale collettore: informazione da governo a UC	Collector channel: information from controller to CPU	1
	AIFUT	101	3	Canale distributore: informazione da UC a governo	Distributor channel: information from CPU to controller	1
	ADMA	244	4	Memorizza il riconoscimento dell'address mark	Stores address mark	
	AEBET	101	11	Canale distributore: selezione	Distributor channel: selection	1
	AECOT	101	9	Non utilizzato	Not used	1
	ALER	100	7	Segnalazione da alimentatore di fuori servizio	Signal from power supply of out-of - service	
	APLC	271	4	Sincronizzazione PLO	PLO syncronization	
	BOSI	244	14	Blocca in diagnostica l'evoluzione del codice ciclico	Blocks during diagnostic program, the CRC evolution	
	BIOO	167	8	Registro contatore di bit 2^0	Bit counter registor 2^0	
	BIOI	167	11	Registro contatore di bit 2^1	Bit counter registor 2^1	
	BIO2	167	19	Registro contatore di bit 2^2	Bit counter registor 2^2	
	BIFET	109	4	Canale collettore: informazione da governo a UC	Collector channel: information from controller to CPU	1
	BIFUT	101	1	Canale distributore: informazione da UC a governo	Distributor channel: information from CPU to controller	1
	BADI	272	8	Memorizzazione seriale degli "1" letti	Serial storage of "ones" read	
	BAMA	262	8	Confrontatore di verifica o ricerca testata	Comparator during verification or header search	
	BUCO	137	8	Registro ingresso uscita	I/O register	
	BUO1	137	16	Registro ingresso uscita	I/O register	
	BUO2	138	3	Registro ingresso uscita	I/O register	
	BUO3	138	11	Registro ingresso uscita	I/O register	
	BUO4	139	8	Registro ingresso uscita	I/O register	
	BUO5	139	16	Registro ingresso uscita	I/O register	
	BUO6	140	3	Registro ingresso uscita	I/O register	
	BUO7	140	11	Registro ingresso uscita	I/O register	
	BUO8	141	22	Registro ingresso uscita	I/O register	
	INBU	252	17	Rigenerazione segnalazione INDE	Signal INDE Regenerated	
	ABTA	266	5	STROBE DELLE TAGLINES	TAGLINES STROBE	
	INEST	304	05	Canale collettore: interruzione	Collect Channel: interrupt	
	BLOC	133	10	INHIBISCI conta BI	INHIBITS BI count	

NOTE
- SE NON SPECIFICATO DIVERSAMENTE L'EVENTO DESCRITTO SI RIFERISCE AL LIVELLO ELETTRICO +3V. DEL SEGNALE
- UNLESS OTHERWISE SPECIFIED THE EVENT DESCRIBED REFERS TO THE +3V. ELECTRIC LEVEL OF THE SIGNAL
- L'EVENTO DESCRITTO SI RIFERISCE AL LIVELLO ELETTRICO 0V. DEL SEGNALE
- THE EVENT DESCRIBED REFERS TO THE 0V. ELECTRIC LEVEL OF THE SIGNAL

SALVO INDICAZIONE CONTRARIA
DIMENSIONI: MILLIMETRI / INCH
TOLLERANZE DIMENS. E DI FORMA VEDI:
PROIEZIONE
SCALA | COD.

MAT.
TT.
FIN.
DISEGNATO
APPROVATO
DISTR.

Honeywell
Honeywell Information Systems Italia

DESCRIZIONE GUD 040
NOMENCLATURE LIST

DISEGNO 78B103725 | PAG 1/3 | REV A

88.10.30

IND REV	NOME NAME	CAPITOLO CHAPTER	SCATOLA BOX	DESCRIZIONE IN ITALIANO ITALIAN DESCRIPTION	DESCRIZIONE IN INGLESE ENGLISH DESCRIPTION	NOTE
	BUMA	192	2	Mastro di trasferimento di BU in MA	Pulse transferring BU in MA register	
	BUSOU	259	1	Linee di informazione da GUD a DSU	BUS lines - information lines from GUD to DSU	- 3 V
	BUS1U	259	3	Linee di informazione da GUD a DSU	BUS lines - information lines from GUD to DSU	- 3 V
	BUS2U	259	5	Linee di informazione da GUD a DSU	BUS lines - information lines from GUD to DSU	- 3 V
	BUS3U	259	7	Linee di informazione da GUD a DSU	BUS lines - information lines from GUD to DSU	- 3 V
	BUS4U	259	2	Linee di informazione da GUD a DSU	BUS lines - information lines from GUD to DSU	- 3 V
	BUS5U	259	4	Linee di informazione da GUD a DSU	BUS lines - information lines from GUD to DSU	- 3 V
	BUS6U	259	6	Linee di informazione da GUD a DSU	BUS lines - information lines from GUD to DSU	- 3 V
	BUS7U	259	8	Linee di informazione da GUD a DSU	BUS lines - information lines from GUD to DSU	- 3 V
	COCE	224	2	Abilitazione alla evoluzione del codice ciclico	Enables CRC evolution	
	CODI	268	7	Clock dopo la discriminazione	Clock after discrimination	
	CODA	232	11	Caratterizza la lunghezza in verifica	Defines the length during verification	
	CODE	226	9	Ritardo di 8 µs al reset del registro SH	Delaies reset of SH register of 8 µsec	
	CONUT	101	8	Non utilizzato	Not used	1
	COPE	145	5	Staticizzazione chiamata operatore	Operator call storage	
	CIOO	128	6	Registro di staticizzazione del cilindro	Cylinder storage register	
	CIO1	128	3	Registro di staticizzazione del cilindro	Cylinder storage register	
	CIO2	128	12	Registro di staticizzazione del cilindro	Cylinder storage register	
	CIO3	128	17	Registro di staticizzazione del cilindro	Cylinder storage register	
	CIO4	130	6	Registro di staticizzazione del cilindro	Cylinder storage register	
	CIO5	130	3	Registro di staticizzazione del cilindro	Cylinder storage register	
	CIO6	130	12	Registro di staticizzazione del cilindro	Cylinder storage register	
	CIO7	130	17	Registro di staticizzazione del cilindro	Cylinder storage register	
	CIFET	109	7	Canale collettore: informazione da governo a UC	Collector channel: information from controller TO CPU	
	CIFUT	101	4	Canale distributore: informazione da UC a governo	Distributor channel: information from CPU to controller	
	CADIN	221	1	Reset diagnostica	Diagnostic programs reset	1
	CAFA	195	3	Mastro che comanda il cambio fase	Pulse which commands the phase-change	
	CAGUT	101	7	Canale distributore: sgancio da UC	Distributor channel: reset from CPU	1
	CAMA	193	9	Mastro di trasferimento dei registri HE e SE in MA	Pulse transferring HE and SE in MA register	
	CAPET	110	11	Canale collettore: errore comando	Collector channel: command error	1
	CECE	141	15	Uscita della rete di check	Output of check network	
	CHEC	230	2	Abilita la registrazione o la verifica del codice ciclico	Enables writing or verification of CRC	
	CLOC	273	11	Mastro principale di lettura	Main pulse in reading	
	DIBA	113	9	Ritardo di programmazione nella rete di check	Delay during the check, network propagation	

NOTE
- SE NON SPECIFICATO DIVERSAMENTE L'EVENTO DESCRITTO SI RIFERISCE AL LIVELLO ELETTRICO +3V. DEL SEGNALE
- UNLESS OTHERWISE SPECIFIED THE EVENT DESCRIBED REFERS TO THE +3V. ELECTRIC LEVEL OF THE SIGNAL
- 1 { L'EVENTO DESCRITTO SI RIFERISCE AL LIVELLO ELETTRICO 0V. DEL SEGNALE
  - THE EVENT DESCRIBED REFERS TO THE 0V. ELECTRIC LEVEL OF THE SIGNAL

SALVO INDICAZIONE CONTRARIA
DIMENSIONI: MILLIMETRI / INCH
TOLLERANZE DIMENS. E DI FORMA VEDI:
PROIEZIONE
SCALA | COD.

MAT.
TT.
FIN.
DISEGNATO
APPROVATO
DISTR.

Honeywell
Honeywell Information Systems Italia

DESCRIZIONE
NOMENCLATURE LIST

DISEGNO 78B103725 | PAG 2 | REV A

68 10.30

IND REV	NOME NAME	CAPITOLO CHAPTER	SCATOLA BOX	DESCRIZIONE IN ITALIANO ITALIAN DESCRIPTION	DESCRIZIONE IN INGLESE ENGLISH DESCRIPTION	NOTE
	DIBU	113	3	Mastro di SET del registro BU	Set pulse of BU register	
	DIFET	109	10	Canale collettore: informazione da governo a UC	Collector channel: information from controller to CPU	1
	DIFUT	101	2	Canale distributore: informazione da UC a governo	Distributor channel: information from CPU to controller	1
	DIGA	235	4	Abilita la registrazione sulla unità	Enables the writing ou DSU	
	DILE	114	3	Mastro di set dei FF di comando	Set pulse of command FF	
	DIRO	245	4	Segnalazione di disco rovinato	Signal of defective disk	
	DAOO	171	3	Uscita contatore di caratteri	Outpu character counter	
	DAO1	171	12	Uscita contatore di caratteri	Outpu character counter	
	DAO2	171	20	Uscita contatore di caratteri	Outpu character counter	
	DAO3	172	2	Uscita contatore di caratteri	Outpu character counter	
	DAO4	172	11	Uscita contatore di caratteri	Outpu character counter	
	DOA5	172	22	Uscita contatore di caratteri	Outpu character counter	
	DAO6	713	2	Uscita contatore di caratteri	Outpu character counter	
	DAO7	173	11	Uscita contatore di caratteri	Outpu character counter	
	DAO8	173	22	Uscita contatore di caratteri	Outpu character counter	
	DABU	232	14	Blocco reset RICA	Block RICA reset	
	DACO	168	22	Ultima posizione del contatore di bit	Last position of bit counter	
	DADI	272	2	Memorizzazione seriale dei bit letti	Serial storage of rend bits	
	DALE	268	13	Dati dopo la discriminazione	Data after discrimination	
	DATI	235	7	Caratterizza la zona dati	Defines data zone	
	DEME	237	7	Attesa dell'index dopo aggancio	Waiting for index after tracking	
	DUZE	253	11	Avvenuta rivelazione di due zeri consecutivi	Detection of two consecutive zeros	
	EIFET	109	13	Canale collettore: informazione da governo a UC	Collector channel: information from controller to CPU	1
	EIFUT	101	3	Canale distributore: informazione da UC a governo	Distributor channel: information from CPU to controller	1
	EDER	199	11	Caratterizza il TRACK HEADER	Defines the TRACK HEADER	
	EGOLT	111	13	Canale collettore: errore di posizionamento	Collector channel: positicnning error	1
	ENTA	195	9	Richiesta caratteri in posizionamento e indirizzamento	Character request during positionning and addressing	
	ERAL	211	14	Tensioni fuori tolleranza	Voltages over tollerance	
	ERAS	237	4	Abilita la cancellazione sulla unità	Enables the erasure on DSU	
	ERCO	116	7	Errore comando	Command error	
	ERCAT	111	2	Canale collettore: errore canale	Collector channel: channel error	1
	ERCE	231	4	Errore di lettura sui caratteri provenienti da UD	Reading error in the characters arriving from the DSU	
	ERDA	126	4	Errore di check sui caratteri provenienti da UC	Check error in the characters arriving from CPU	
	ERPO	121	8	Errore consecutività	Consecutive address error	
	FOO8	194	3	Nastro che forza la configurazione 8 in DA	Pulse which forces 8 patteru into DA	

NOTE
- SE NON SPECIFICATO DIVERSAMENTE L'EVENTO DESCRITTO SI RIFERISCE AL LIVELLO ELETTRICO +3V. DEL SEGNALE
- UNLESS OTHERWISE SPECIFIED THE EVENT DESCRIBED REFERS TO THE +3V. ELECTRIC LEVEL OF THE SIGNAL
- L'EVENTO DESCRITTO SI RIFERISCE AL LIVELLO ELETTRICO 0V. DEL SEGNALE
- THE EVENT DESCRIBED REFERS TO THE 0V. ELECTRIC LEVEL OF THE SIGNAL

SALVO INDICAZIONE CONTRARIA
DIMENSIONI: MILLIMETRI / INCH
TOLLERANZE DIMENS. E DI FORMA VEDI:
PROIEZIONE
SCALA | COD.

MAT.
TT.
FIN.
DISEGNATO
APPROVATO
DISTR.

Honeywell
Honeywell Information Systems Italia

DESCRIZIONE
NOMENCLATURE LIST

DISEGNO 78B103725 | PAG 3 | REV A

68 10.30

IND REV	NOME NAME	CAPITOLO CHAPTER	SCATOLA BOX	DESCRIZIONE IN ITALIANO ITALIAN DESCRIPTION	DESCRIZIONE IN INGLESE ENGLISH DESCRIPTION	NOTE
	FODA	190	9	Mastro di forzaggio in DA	Forcing pulse of DA	
	FICOT	101	10	Non usato	Not used	
	FICIU	100	10	Fine cilindro da DSU	End of cylinder from DSU	- 3V
	FIFET	109	2	Canale collettore: informazione da governo a UC	Collector channel information from controller to CPU	1
	FIFUT	101	1	Canale distributore: informazione da UC a governo	Distributor channel: information from CPU to controller	1
	FINE	115	4	Staticizzazione fine da U.C.	Storage of end from CPU	
	FINE	123	8	Staticizzazione fine da governo	Storage of end from controller	
	FINET	110	5	Canale collettore: fine da governo da UC	Collector channel: end from controller to CPU	1
	FINUT	101	5	Canale didtributore: fine da UC a governo	Distributor channel: end from CPU to controller	1
	FIPI	238	14	Indicazione di fine cilindro	End of cylinder signal	
	FIRE	218	3	Ritardo al reset di fine intruzione	Delay to reset of end instruction	
	FISET	111	7	Canale collettore: fine cilindro	Collector channel: end of cylinder	1
	FASE	270	18	Abilita il cambio fase	Enables the phase change	
	FEOO	271	2	Selettore di diagnostica	Selector of diagnostic programs	
	FEO1	281	12	Selettore di diagnostica	Selector of diagnostic programs	
	FEO2	282	2	Selettore di diagnostica	Selector of diagnostic programs	
	FEO3	282	10	Selettore di diagnostica	Selector of diagnostic programs	
	FECOT	101	12	Non usato	Not used	
	GOVO	146	5	Governo occupato	Busy controller signal	1
	GIFET	109	5	Canale collettore: informazione da governo ad UC	Collector channel: information from controller to CPU	
	GIFUT	101	4	Canale distributore: informazione da UC a governo	Distributor channel: information from CPU to controller	
	GAIN	243	14	Abilitazione dei HEAD data sul governo	Enables read data on controller	
	GALI	250	3	Mastro che provoca il set di BUZZ	Pulse which sets BUZZ	
	GALE	242	7	Abilita la lettura da DSU	Enables the reading from DSU	
	GAPE	229	7	Individua le zone di "CAP" in registrazione	Specify CAP zones during the writing	
	HEOO	158	2	Uscita registro-contatore che staticizza il nome della testa selezionata	Output of ha counter register, which stores the name of selected head.	
	HEO1	158	12			
	HEO2	159	2			
	HEO3	159	10			
	HEO4	149	3			
	LIFET	109	8	Canale collettore: informazione da governo ad UC	Collector channel: information from controller to CPU	
	LIFUT	101	2	Canale distributore: informazione da UC a governo	Distributor channel: information from CPU to controller	
	LEOOU	100	7	Informazione seriale letta da unità 1	Serial information read on the 1st DSU	+ 3 V
	LEO1U	100	8	Informazione seriale letta da unità 2	Serial information read on the 2nd DSU	+ 3 V
	LEO2U	100	12	Informazione seriale letta da unità 3	Serial information read on the 3rd DSU	+ 3 V
	LEO3U	100	3	Informazione seriale letta da unità 4	Serial information read on the 4th DSU	+ 3 V

NOTE
- SE NON SPECIFICATO DIVERSAMENTE L'EVENTO DESCRITTO SI RIFERISCE AL LIVELLO ELETTRICO + 3V. DEL SEGNALE
- UNLESS OTHERWISE SPECIFIED THE EVENT DESCRIBED REFERS TO THE + 3V. ELECTRIC LEVEL OF THE SIGNAL
- L'EVENTO DESCRITTO SI RIFERISCE AL LIVELLO ELETTRICO 0V. DEL SEGNALE
- THE EVENT DESCRIBED REFERS TO THE 0V. ELECTRIC LEVEL OF THE SIGNAL

SALVO INDICAZIONE CONTRARIA
DIMENSIONI: MILLIMETRI / INCH
TOLLERANZE DIMENS. E DI FORMA VEDI:
PROIEZIONE
SCALA | COD.
MAT.
TT.
FIN.
DISEGNATO
APPROVATO
DISTR.

Honeywell
Honeywell Information Systems Italia

DESCRIZIONE
NOMENCLATURE LIST

DISEGNO 78B103725 | PAG 4 | REV A

IND REV	NOME NAME	CAPITOLO CHAPTER	SCATOLA BOX	DESCRIZIONE IN ITALIANO ITALIAN DESCRIPTION	DESCRIZIONE IN INGLESE ENGLISH DESCRIPTION	NOTE
	LEGA5	100	4	Informazione seriale letta da unità 5	Serial information read on the 5th DSU	+ 3V
	LEGA6	100	11	Informazione seriale letta da unità 6	Serial information read on the 6th DSU	+ 3 V
	LEGA7	100	7	Informazione seriale letta da unità 7	Serial information read on the 7th DSU	+ 3 V
	LEGA8	100	8	Informazione seriale letta da unità 8	Serial information read on the 8th DSU	+ 3 V
	LEGA9	100	12	Informazione seriale letta da unità 9	Serial information read on the 9th DSU	+ 3 V
	LEIN	146	23	Inizializzazione: staticizza il modo di lettura	Inizialization: stores the reading mode	
	LEGE	145	17	Staticizzatore comando di lettura	Storage of reading command	
	MOSE	146	14	Memorizza il modo di operare sui dati	Stores operating mode of data	
	MOTO	223	2	Caratterizza le zone di informazione sul disco	Defines the information zones on disck	
	MIFET	109	11	Canale collettore: informazione da governo ad UC	Collector channel: information from controller to CPU	1
	MIFUT	101	3	Canale distributore: informazione da UC a governo	Distributor channel: information from CPU to controller	1
	MISI	231	7	Memorizza le zone di registrazione del missing clock	Stores the zones of missing clock writing	
	MA00	153	3	Uscita registro a SHIFT MA	Output MA SHIFT register	
	MA01	153	16	Uscita registro a SHIFT MA	Output MA SHIFT register	
	MA02	154	2	Uscita registro a SHIFT MA	Output MA SHIFT register	
	MA03	154	5	Uscita registro a SHIFT MA	Output MA SHIFT register	
	MA04	154	12	Uscita registro a SHIFT MA	Output MA SHIFT register	
	MA05	154	15	Uscita registro a SHIFT MA	Output MA SHIFT register	
	MA06	154	22	Uscita registro a SHIFT MA	Output MA SHIFT register	
	MA07	154	25	Uscita registro a SHIFT MA	Output MA SHIFT register	
	MABU	137	1	Mastro di trasferimento di MA in BU	Pulse for the transfer of MA in BU register	
	MAFET	110	2	Diagnostica: selezione unità 0	Diagnostic programs: selection of unit 0	1
	MARET	111	8	Canale collettore: segnalazione di fuori servizio	Collector channel: signal of out-of-service	
	MASU	251	9	Mastro che fa scattare univibratore MARE	Pulse which sets the MARE one-shot	
	NOFA	270	21	Stabilisce il cambio fase	Establishes the phase-change	
	NOTE	248	4	Staticizza l'avvenuta ricerca della testata	Stores the tracking of headers	1
	KA 00	129	2	1° registro selezione unità	1st selection register	
	KA01	129	10	1° registro selezione unità	1st selection register	
	KA02	129	15	1° registro selezione unità	1st selection register	
	KANU	189	9	Mastro di trasferimento tra i registri KA e KU	Pulse for the transfer of KA KU register	
	KU00	131	2	2° registro selezione unità	2nd selection register	
	KU01	131	10	2° registro selezione unità	2nd selection register	
	KU02	131	15	2° registro selezione unità	2nd selection register	
	KU10T	110	7	Diagnostica: contenuto "0" nel registro codice ciclico	Diagnostic programs: contents "0" in CRC register	1
	MA99N	303	8	Limita l'accesso ai soli 100 cilindri	Limits access to 100 cylinders only	1

NOTE
- SE NON SPECIFICATO DIVERSAMENTE L'EVENTO DESCRITTO SI RIFERISCE AL LIVELLO ELETTRICO + 3V. DEL SEGNALE
- UNLESS OTHERWISE SPECIFIED THE EVENT DESCRIBED REFERS TO THE + 3V. ELECTRIC LEVEL OF THE SIGNAL
- 1 { L'EVENTO DESCRITTO SI RIFERISCE AL LIVELLO ELETTRICO 0V. DEL SEGNALE
- 1 { THE EVENT DESCRIBED REFERS TO THE 0V. ELECTRIC LEVEL OF THE SIGNAL

ST

B

SALVO INDICAZIONE CONTRARIA
DIMENSIONI: MILLIMETRI / INCH
TOLLERANZE DIMENS. E DI FORMA VEDI:
PROIEZIONE
SCALA | COD.

MAT.
TT.
FIN.
DISEGNATO
APPROVATO
DISTR.

Honeywell
Honeywell Information Systems Italia

DESCRIZIONE
NOMENCLATURE LIST

DISEGNO	PAG	REV
78B103725	5	A1

00 10.30

IND REV	NOME NAME	CAPITOLO CHAPTER	SCATOLA BOX	DESCRIZIONE IN ITALIANO ITALIAN DESCRIPTION	DESCRIZIONE IN INGLESE ENGLISH DESCRIPTION	NOTE
	NU2OT	110	10	Diagnostica: posizione "O" del settore	Diagnostic programs: position "O" of selector	1
	NU3OT	110	13	Diagnostica: posizione "O" del contatore BI	Diagnostic programs: position "O" of bi counter	1
	POO6	170	17	Abilita il set di COCE	Enables set of COCE	
	POLE	114	9	Ritardo alla risposta ad UC	Delay to answer to CPU	
	POSI	142	2	Staticizzazione comando posizionamento	Stoarge of positioning command	
	PEOOT	111	1	Canale collettore: segnalazione governo libero	Collector channel: free controller signal	1
	PEFI	116	4	Fine anticipata in posizionamento e indirizzamento	Anticipated end in positioning addressing	
	PELE	274	5	Abilita partenza mastri in lettura	Enables the start of pulse in reading	
	PREA	163	8	Abilita aggancio allo oscillatore interno	Enables the tracking to internal oscillator	
	PUOOT	101	7	Canale distributore: segnalazione di selezione governo	Distributor channel: signal of controller signal	1
	RIAC	119	3	Ritardo alla generazione del TE 20	Delay to TE 20 generation	
	RICO	249	7	Abilita il controllo di consecutività	Enables the control of consecutive address	
	RICA	117	5	Caratterizza le richieste caratteri in ciclo	Defines the character requests in cylce	
	RIDE	249	11	Memorizza il passaggio del 1° INDEX nella fase di ricerca testata	Stores the passage of 1st index during header search	
	RIFO	190	3	Ritardo al forzaggio di DA	Delay to DA forcing	
	RIFI	217	3	Ritardo alla conta del registro HE	Delay to HE register count	
	RIG1	198	9	Mastro che posiziona INFA	Pulse wich positions INFA	
	RIG2	135	9	Mastro che disabilita le condizioni di lettura a DSU	Pulse wich disables the reading conditions to DSU	
	RIGA	241	7	Predispone alla lettura da DSU	Sets to reading from DSU	
	RIMA	135	3	Mastro di reset durante selezione	Reset pulse during selection	
	RISO	134	3	Mastro di copertura durante fase di selezione	Covering pulse during selection phase	
	RISI	124	9	Abilita il controllo del sincronismo con UC	Enables the syncronizer control with CPU	
	RISA	134	9	Mastro di copertura durante fase di selezione	Covering pulse during selection phase	
	RITA	233	7	Copre la fase di ricerca testata	Covers the phase di track search	
	RACUT	101	6	Non usato	Not used	1
	RECO	206	2	FF di conta per il registro SE	FF of count for se register	
	REDIU	100	2	Unità selezionata libera	Selected unit free	- 3 V
	REGE	145	26	Staticizzazione comando di registrazione	Storage of wrinting command	
	RERU	225	3	Ritardo al reset in chiamata operatore e ritorno a casa	Delay to reset during operator call and return to home	
	RESE	218	9	Mastro che resetta il governo alla fine delle istruzioni	Pulse which resets the controller at end of instructions	
	RESU	251	3	Ritardo allo scatto di MARK	Delay to step of mark	
	RETO	146	26	Staticizzazione comando di ritorno a casa	Storage of return to home command	
	SIAV	245	14	Abilita il set di DIRO	Enables DIRO set	

NOTE
- SE NON SPECIFICATO DIVERSAMENTE L'EVENTO DESCRITTO SI RIFERISCE AL LIVELLO ELETTRICO + 3V. DEL SEGNALE
- UNLESS OTHERWISE SPECIFIED THE EVENT DESCRIBED REFERS TO THE + 3V. ELECTRIC LEVEL OF THE SIGNAL

1
- L'EVENTO DESCRITTO SI RIFERISCE AL LIVELLO ELETTRICO 0V. DEL SEGNALE
- THE EVENT DESCRIBED REFERS TO THE 0V. ELECTRIC LEVEL OF THE SIGNAL

SALVO INDICAZIONE CONTRARIA
DIMENSIONI: MILLIMETRI / INCH
TOLLERANZE DIMENS. E DI FORMA VEDI:
PROIEZIONE
SCALA | COD.
MAT.
TT.
FIN.
DISEGNATO
APPROVATO
DISTR.

Honeywell
Honeywell Information Systems Italia

DESCRIZIONE
NOMENCLATURE LIST

DISEGNO 78B103725 | PAG 6 | REV A

68 10.30

IND REV	NOME NAME	CAPITOLO CHAPTER	SCATOLA BOX	DESCRIZIONE IN ITALIANO ITALIAN DESCRIPTION	DESCRIZIONE IN INGLESE ENGLISH DESCRIPTION	NOTE
	SINO	148	2	Durante inizializzazione interviene sulla trasmissione dei	During inizialization intervenes on characters transmission	
				caratteri ad UC	to CPU	
	SEOO	160	3	Uscita registro SE	Output SE register	
	SEO1	160	12	Uscita registro SE	Output SE register	
	SEO2	161	2	Uscita registro SE	Output SE register	
	SEO3	161	10	Uscita registro SE	Output SE register	
	SECOT	111	10	Canale collettore: unità in manuale	Collector channel: unit in manual	1
	SECIU	260	8	TAG LINE - SET CYLINDER (Non usato)	TAG LINE: SET CYLINDER (Not uded)	- 3 V
	SEDIU	260	6	TAG LINE - SET DIFFERENCE	TAG LINE: SET DIFFERENCE	- 3 V
	SEDU	250	9	Mastro che setta il FF DUZE	Pulse which sets DUZE FF	
	SEFI	217	9	Mastro di conta del registro HE	Counter pulse of HE register	
	SEGET	111	4	Canale collettore: OR degli errori	Collector channel: OR of mistakes	1
	SERIU	260	1	TAG LINE: CONTROL	TAG LINE: CONTROL	- 3 V
	SETIU	260	4	TAG LINE: SET HEAD AND DIRECTION	TAG LINE: SET HEAD AND DIRECTION	- 3 V
	SETE	236	4	Caratterizza la selezione testina su DSU	Defines head selection on DSU	
	SGALA	100	10	Sgancio da alimentatore	Reset from power supply	1
	SHOO	255	2	Uscite registro SH	Output SH register	
	SHO1	255	10	Uscita registro SH	Output SH register	
	SHO2	255	18	Uscita registro SH	Output SH register	
	SHO3	255	4	Uscita registro SH	Output SH register	
	SHO4	255	11	Uscita registro SH	Output SH register	
	SHO5	255	20	Uscita registro SH	Output SH register	
	SHO6	256	2	Uscita registro SH	Output SH register	
	SHO7	256	9	Uscita registro SH	Output SH register	
	SHO8	256	20	Uscita registro SH	Output SH register	
	SHO9	256	4	Uscita registro SH	Output SH register	
	SH10	256	11	Uscita registro SH	Output SH register	
	SH11	256	22	Uscita registro SH	Output SH register	
	STAB	164	6	Abilita l'aggancio allo oscillatore locale	Enables thetracking to local oscillator	
	TIOO	278	6	Mastro principale in lettura e verifica	Main pulse during reading and verification	
	T101	278	5	Mastro principale in lettura e verifica	Main pulse during reading and verification	
	T102	278	4	Mastro principale in lettura e verifica	Main pulse during reading and verification	
	T103	278	3	Mastro principale in lettura e verifica	Main pulse during reading and verification	
	TIBI	225	9	Mastro di reset al registro SH	Reset pulse to SH register	

NOTE
- SE NON SPECIFICATO DIVERSAMENTE L'EVENTO DESCRITTO SI RIFERISCE AL LIVELLO ELETTRICO +3V. DEL SEGNALE
- UNLESS OTHERWISE SPECIFIED THE EVENT DESCRIBED REFERS TO THE +3V. ELECTRIC LEVEL OF THE SIGNAL
- 1 { L'EVENTO DESCRITTO SI RIFERISCE AL LIVELLO ELETTRICO 0V. DEL SEGNALE
- 1 { THE EVENT DESCRIBED REFERS TO THE 0V. ELECTRIC LEVEL OF THE SIGNAL

SALVO INDICAZIONE CONTRARIA
DIMENSIONI: MILLIMETRI / INCH
TOLLERANZE DIMENS. E DI FORMA VEDI:
PROIEZIONE
SCALA | COD.
MAT.
TT.
FIN.
DISEGNATO
APPROVATO
DISTR.

Honeywell
Honeywell Information Systems Italia

DESCRIZIONE
NOMENCLATURE LIST

DISEGNO 78B103725 | PAG 7 | REV A

68 10 331

IND REV	NOME NAME	CAPITOLO CHAPTER	SCATOLA BOX	DESCRIZIONE IN ITALIANO ITALIAN DESCRIPTION	DESCRIZIONE IN INGLESE ENGLISH DESCRIPTION	NOTE
	TIDI	247	11	Indicatore di traccia diversa	Different track indicator	
	TMMA	194	9	Mastro che nasce dopo il riconoscimento del missing clock	Pulse which rises after missing clock identification	
	TE1OT	111	3	Canale collettore - Richiesta carattere	Collector channel: character request	1
	TE2OT	109	3	Canale collettore - Accompagnamento carattere	Collector channel: Accompany the character	1
	TE3OT	110	3	Canale collettore - Ricevuto al carattere e/o comando	Collector channel: Received to character command	1
	TELE	120	9	Mastro di generazione del TE 30	TE30 generation pulse	
	TEMA	213	11	TE30 a massa	Grounded TE30	
	TETA	156	12	Caratterizza il modo di operare sulle testate	Defines operating mode on headers	
	TRAC	199	7	Caratterizza il FORMATTED BLOCK	Defines the FORMATTED BLOCK	
	TU1OT	101	1	Canale distributore - richiesta carattere	Distributor channel: character request	1
	TU2OT	101	4	Canale distributore - accompagnamento carattere	Distributor channel: accompanying the character	1
	TU3OT	101	7	Canale distributore - ricevuto al carattere	Distributor channel: received to character	1
	TUCO	147	14	Mastro di caricamento dei comandi	Pulse of command loading	
	UNSAU	100	6	Informazione da DSU: unità in fuori servizio	Information from DSU: unit out-of-service	- 3 V
	USBI	165	5	Abilitazione dell'oscillatore locale	Gating of local oscillator	
	USPO	162	1	Mastro principale in registrazione generato dall' oscillatore interno	Main pulse during writing, produced by internal oscillator	
	USPA	162	4	Mastro principale in registrazione generato dall' oscillatore interno	Main pulse during writing, produced by internal oscillator	
	USPE	162	6	Mastro principale in registrazione generato dall' oscillatore interno	Main pulse during writing, produced by internal oscillator	
	VICUT	101	6	Canale distributore: caratterizza i comandi	Distributor channel: defines the commands	
	VATE	119	9	Mastro di generazione del TE 20	TE 20 generation pulse	
	VERE	145	14	Staticizzazione comando di verifica	Storage of verification command	
	VR1OU	265	2	Linea di scrittura verso unità 1	Writing lines to 1st DSU	- 3 V
	VR11U	265	3	Linea di scrittura verso unità 2	Writing lines to 2nd DSU	- 3 V
	VR12U	265	8	Linea di scrittura verso unità 3	Writing lines to 3rd DSU	- 3 V

NOTE
- SE NON SPECIFICATO DIVERSAMENTE L'EVENTO DESCRITTO SI RIFERISCE AL LIVELLO ELETTRICO +3V. DEL SEGNALE
- UNLESS OTHERWISE SPECIFIED THE EVENT DESCRIBED REFERS TO THE +3V. ELECTRIC LEVEL OF THE SIGNAL
- L'EVENTO DESCRITTO SI RIFERISCE AL LIVELLO ELETTRICO 0V. DEL SEGNALE
- THE EVENT DESCRIBED REFERS TO THE 0V. ELECTRIC LEVEL OF THE SIGNAL

SALVO INDICAZIONE CONTRARIA
DIMENSIONI: MILLIMETRI / INCH
TOLLERANZE DIMENS. E DI FORMA VEDI:
PROIEZIONE
SCALA | COD.
MAT.
TT.
FIN.
DISEGNATO
APPROVATO
DISTR.

Honeywell
Honeywell Information Systems Italia

DESCRIZIONE
NOMENCLATURE LIST

DISEGNO 78B103725 | PAG 8 | REV A

IND REV	NOME NAME	CAPITOLO CHAPTER	SCATOLA BOX	DESCRIZIONE IN ITALIANO ITALIAN DESCRIPTION	DESCRIZIONE IN INGLESE ENGLISH DESCRIPTION	NOTE
	VR13U	265	10	Linea di scrittura verso unità 4	Writing lines to 4th DSU	- 3 V
	VR14U	265	12	Linea di scrittura verso unità 5	Writing lines to 5th DSU	- 3 V
	VR15U	265	13	Linea di scrittura verso unità 6	Writing lines to 6th DSU	- 3 V
	VR16U	265	15	Linea di scrittura verso unità 7	Writing lines to 7th DSU	- 3 V
	VR17U	265	16	Linea di scrittura verso unità 8	Writing lines to 8th DSU	- 3 V
	VR18U	265	14	Linea di scrittura verso unità 9	Writing lines to 9th DSU	- 3 V

NOTE
- SE NON SPECIFICATO DIVERSAMENTE L'EVENTO DESCRITTO SI RIFERISCE AL LIVELLO ELETTRICO -3V. DEL SEGNALE
- UNLESS OTHERWISE SPECIFIED THE EVENT DESCRIBED REFERS TO THE -3V. ELECTRIC LEVEL OF THE SIGNAL
- L'EVENTO DESCRITTO SI RIFERISCE AL LIVELLO ELETTRICO 0V. DEL SEGNALE
- THE EVENT DESCRIBED REFERS TO THE 0V. ELECTRIC LEVEL OF THE SIGNAL

SALVO INDICAZIONE CONTRARIA
DIMENSIONI: MILLIMETRI / INCH
TOLLERANZE DIMENS. E DI FORMA VEDI:
PROIEZIONE
SCALA | COD.

MAT.
TT.
FIN.
DISEGNATO
APPROVATO
DISTR.

Honeywell
Honeywell Information Systems Italia

DESCRIZIONE
NOMENCLATURE LIST

DISEGNO 78B103725 | PAG 9F | REV A

88.10.301